AENK4L0B.book Page 6 Thursday, August 29, 2019 10:31 AM

Sơ đồ đầu vào/đầu ra ESP®

AENK4L0B4602002

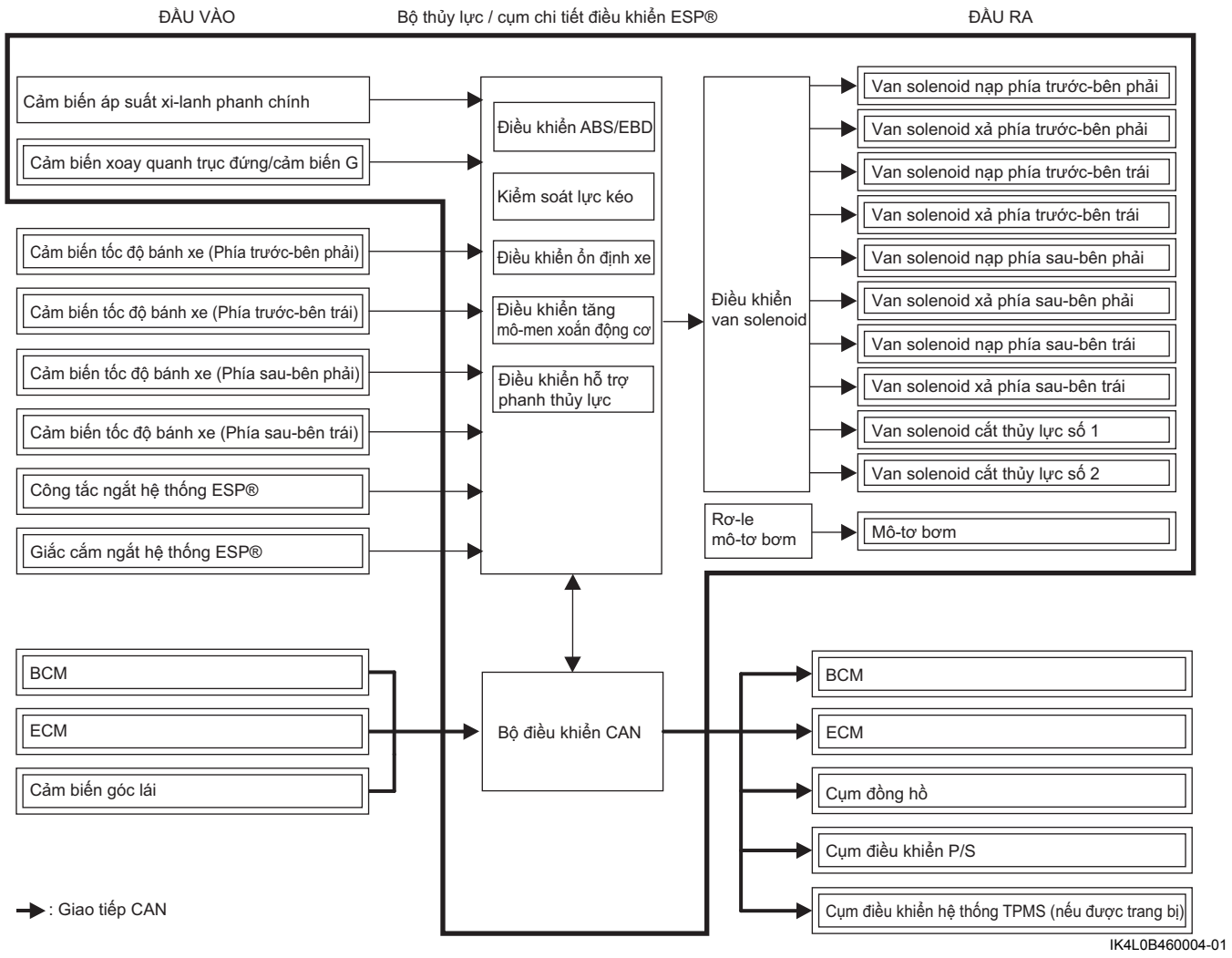

AENK4L0B.book Page 7 Thursday, August 29, 2019 10:31 AM

Sơ đồ mạch ESP®

AENK4L0B4602003

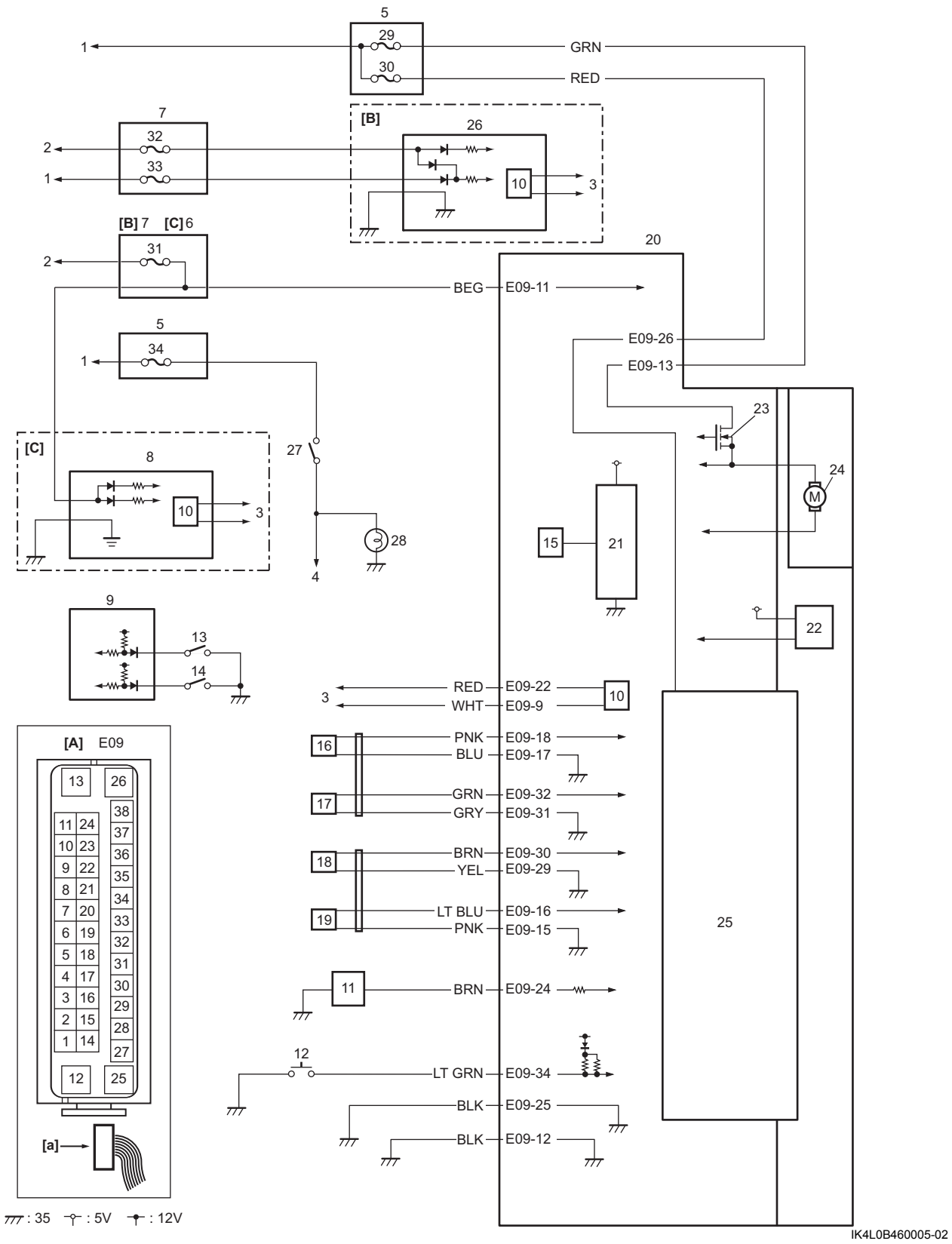

IK4L0B460005-02