AENK4L0B.book Page 7 Thursday, August 29, 2019 10:31 AM

Sơ đồ mạch ESP®

AENK4L0B4602003

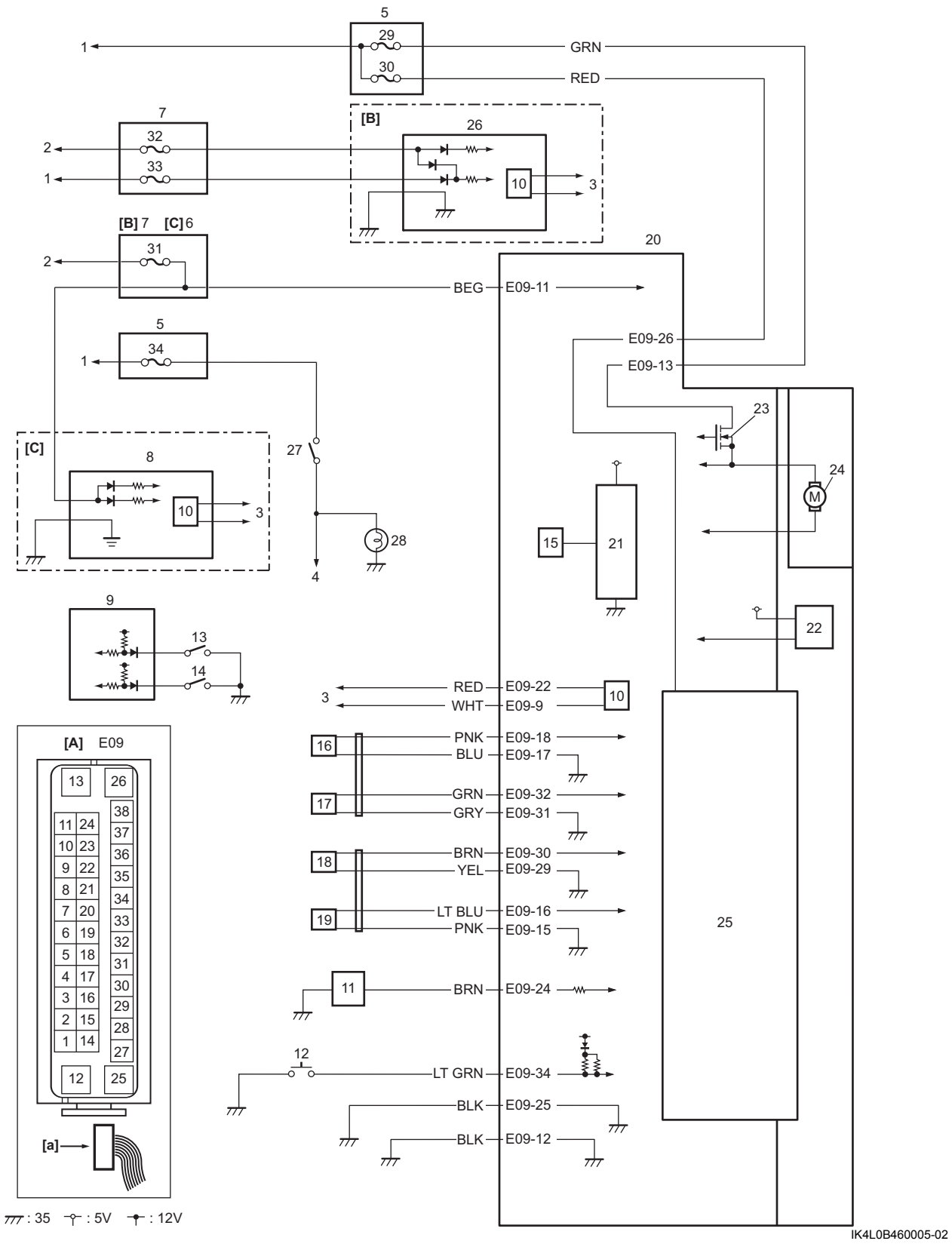

IK4L0B460005-02

4F-8 Hệ thống cân bằng điện tử:

[A]: Giắc cắm bộ thủy lực / cụm chi tiết điều khiển ESP® (Góc nhìn: [a])	11. Giắc cắm ngắt hệ thống ESP®	24. Mô-tơ bơm
[B]: Model có trang bị hệ thống điều khiển đèn pha/cos tự động	12. Công tắc ngắt hệ thống ESP®	25. Mạch van solenoid
[C]: Model không trang bị hệ thống điều khiển đèn pha/cos tự động	13. Công tắc mực dầu phanh	26. Công tắc đèn và công tắc xi nhan có tích hợp cảm biến góc lái
1. Đến bình điện	14. Công tắc phanh tay	27. Công tắc đèn phanh
2. Đến nguồn công tắc máy	15. Cảm biến xoay quanh trục đứng/cảm biến G	28. Đèn phanh
3. Đến bộ điều khiển, Đến DLC	16. Cảm biến tốc độ bánh trước bên trái	29. Cầu chì mô-tơ bơm ABS “ABS MOT”
4. Đến ECM	17. Cảm biến tốc độ bánh trước bên phải	30. Cầu chì bộ van solenoid “ABS SOL”
5. Hộp rơ-le	18. Cảm biến tốc độ bánh sau bên trái	31. Cầu chì “ABS”
6. Hộp cầu chì	19. Cảm biến tốc độ bánh sau bên phải	32. Cầu chì “IG SIG1”
7. J/B	20. Bộ thuỷ lực/cụm chi tiết điều khiển ESP®	33. Cầu chì “DOME2”
8. Cảm biến góc lái	21. CPU (bộ thuỷ lực/cụm chi tiết điều khiển ESP®)	34. Cầu chì đèn phanh “STOP”
9. BCM	22. Cảm biến áp suất xi-lanh phanh chính	35. Nối đất
10. Bộ điều khiển CAN	23. Rơ-le mô-tơ bơm	

Cực	Màu dây	Mạch
9	WHT	Đường truyền CAN (thấp)
11	BEG	Mạch nguồn công tắc máy
12	BLK	Mạch nối đất cụm điều khiển ESP®
13	GRN	Mạch cấp nguồn mô-tơ bơm
15	PNK	Mạch tín hiệu cảm biến tốc độ bánh sau bên phải
16	LT BLU	Mạch cấp nguồn cảm biến tốc độ bánh sau bên phải
17	BLU	Mạch tín hiệu cảm biến tốc độ bánh trước bên trái
18	PNK	Mạch cấp nguồn cảm biến tốc độ bánh trước bên trái
22	RED	Đường truyền CAN (cao)
24	BRN	Mạch giắc cắm ngắt hệ thống ESP®
25	BLK	Mạch nối đất cụm điều khiển ESP®
26	RED	Mạch cấp nguồn van solenoid
29	YEL	Mạch tín hiệu cảm biến tốc độ bánh sau bên trái
30	BRN	Mạch cấp nguồn cảm biến tốc độ bánh sau bên trái
31	GRY	Mạch tín hiệu cảm biến tốc độ bánh trước bên phải
32	GRN	Mạch cấp nguồn cảm biến tốc độ bánh trước bên phải
34	LT GRN	Mạch tín hiệu công tắc ngắt hệ thống ESP®

Vị trí bộ phận

Vị trí các bộ phận của ESP®

AENK4L0B4603001