AENK4L0B.book Page 1 Thursday, August 29, 2019 10:31 AM

Phòng ngừa

Phòng ngừa

Phòng ngừa đối với hộp số

AENK4L0B5000001

Phòng ngừa chung
Tham khảo “Biện pháp phòng ngừa chung” trong Phần 00 (Trang 00-1).

Phòng ngừa khi bảo dưỡng và sửa chữa mạch điện
Tham khảo “Quy trình kiểm tra mạch điện” trong Phần 00 (Trang 00-10).

Lưu ý về bản siết lực
Tham khảo “Lưu ý về bản siết lực” trong Phần 00 (Trang 00-5).

Cảnh báo đối với túi khí
Tham khảo “Cảnh báo đối với túi khí” trong Phần 00 (Trang 00-7).

Lưu ý khi lắp lại bộ dây điện
Tuân thủ “Lưu ý khi lắp lại bộ dây điện” trong Phần 9A (Trang 9A-105) khi lắp đặt bộ dây điện.
Nếu không, sự cố điện có thể xảy ra.

AENK4L0B.book Page 1 Thursday, August 29, 2019 10:31 AM

Hộp số sàn/Cụm hộp số sàn

Mô tả chung

Cấu trúc Hộp số sàn

AENK4L0B5201001

Hộp số sàn bao gồm trục sơ cấp (1), trục chính (6), trục trung gian (11) và bánh răng trung gian số lùi (9) được lắp trong vỏ hộp số bằng nhôm và tấm hợp kim gang. Hộp số sàn có năm số tiến và một số lùi, đồng tốc cả 6 số.
Các bánh răng trục chính được giữ bằng ổ bi đũa và trên đó lắp các vòng đồng tốc và ống trượt & moay-ơ đồng tốc.
Vỏ cần chuyển số (13) nằm ở bên trên phía sau vỏ hộp số và có một cam (đầu giới hạn chuyển số lùi (14)) ngăn chuyển số từ số 5 (5) sang số lùi (4).
Vì vỏ hộp số bằng nhôm và tấm hợp kim gang được gắn với nhau bằng vòng đệm chất lỏng, cần sử dụng keo ron chính hãng hoặc loại tương đương trên các bề mặt ăn khớp khi lắp lại các bộ phận này. Ngoài ra, phải sử dụng cần siết lực quy định để siết các bu-lông trên phần vỏ hộp số và không được siết quá hoặc dưới lực siết quy định.

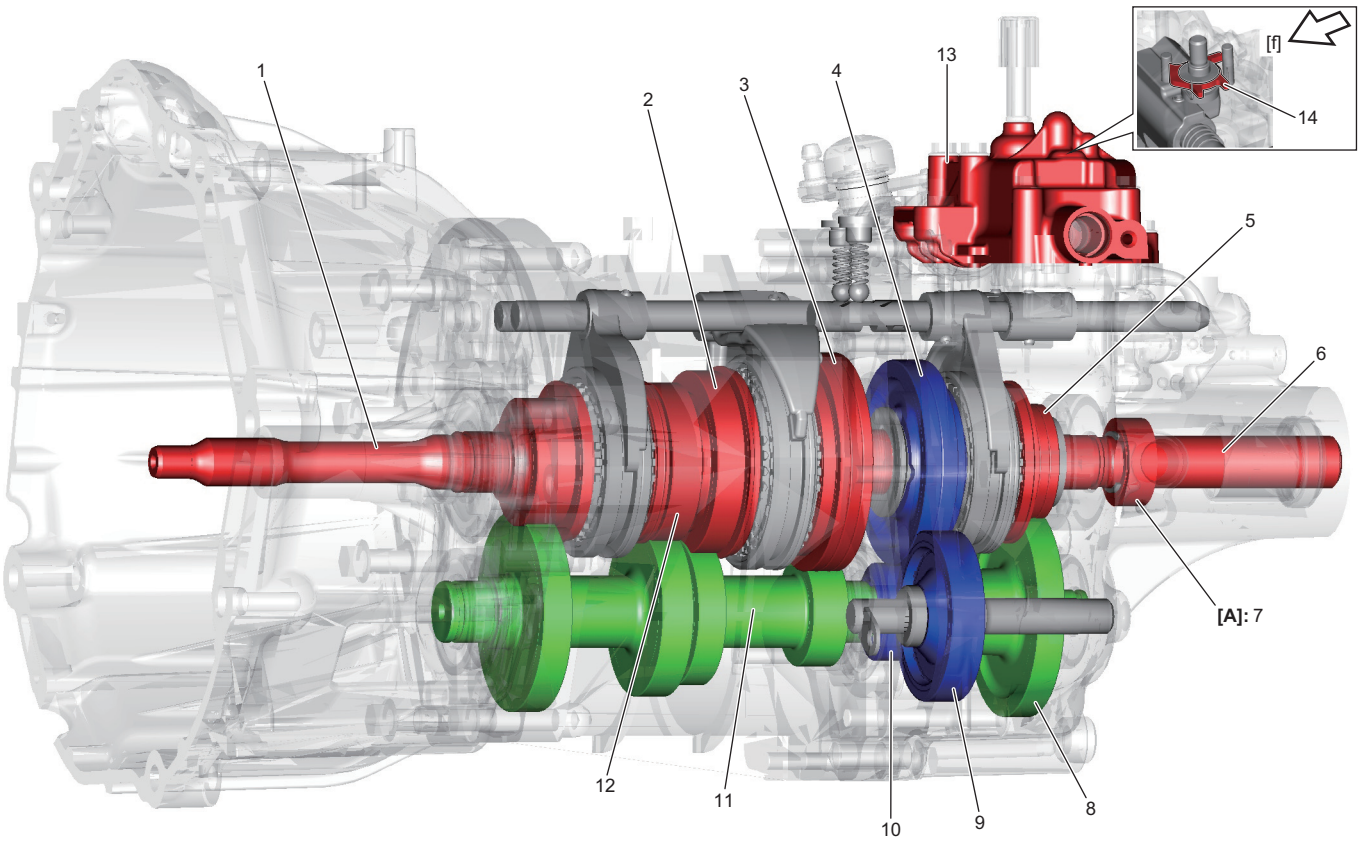

IK4L0B520001-01

[f]: Phía trước xe	3. Bánh răng số thấp	10. Bánh răng số lùi trục trung gian
[A]: Model không trang bị hệ thống ABS	7. Vòng đo tốc độ xe	12. Bánh răng số 3
2. Bánh răng số 2	8. Bánh răng số 5 trục trung gian	