AENK4L0B.book Page 10 Thursday, August 29, 2019 10:31 AM



## Các bộ phận của cụm hộp số sàn

AENK4L0B5206010

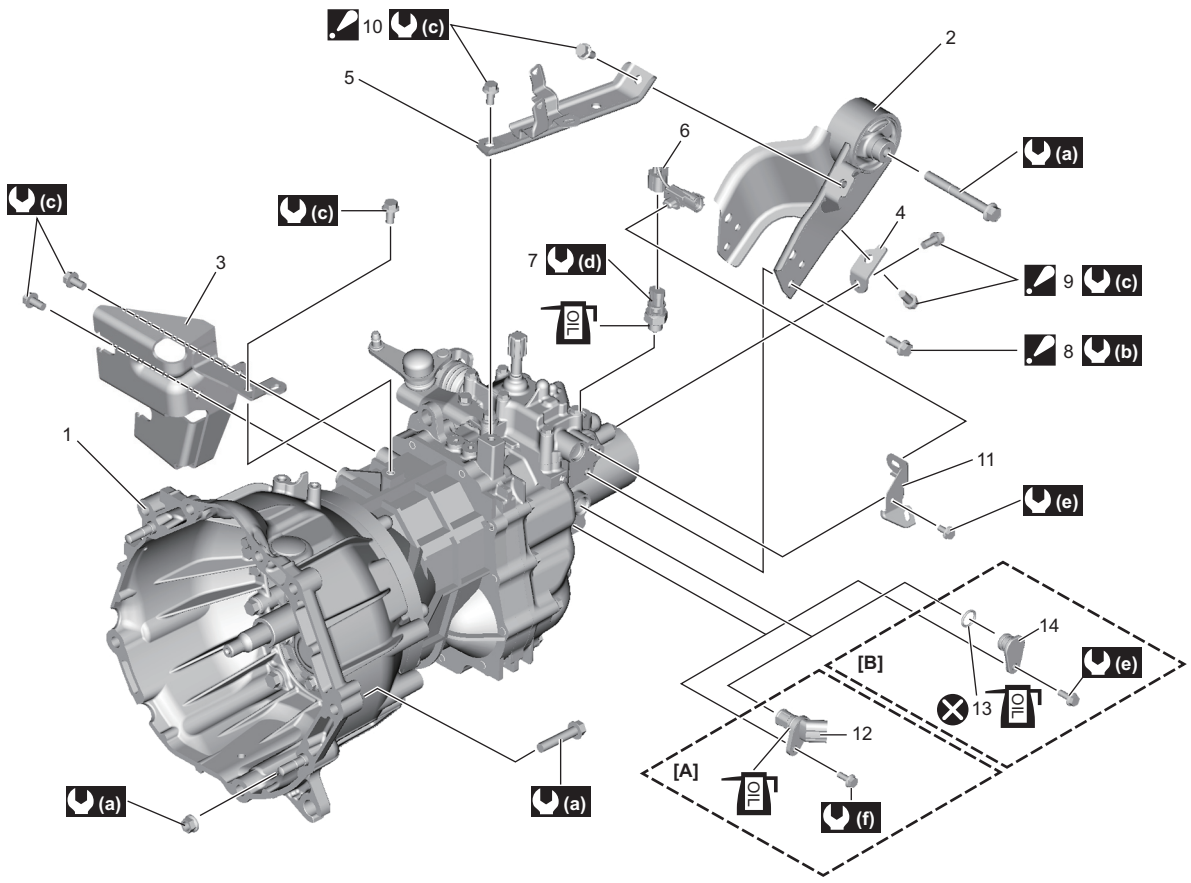


IK4L0B520007-02

| | | |
|---|---|---|
| [A]: Model không trang bị hệ thống ABS | 7. Công tắc đèn lùi xe | (a) : 55 N·m (5,6 kgf-m, 40,5 lbf-ft) |
| [B]: Model có trang bị hệ thống ABS | 8. Bu-lông giá phía sau<br>: Để biết quy trình siết, tham khảo phần “Lắp lại” trong “Tháo rời và lắp lại cụm hộp số sàn” (Trang 5B-12). | (b) : 45 N·m (4,6 kgf-m, 33,5 lbf-ft) |
| 1. Cụm hộp số sàn | 9. Bu-lông thanh gia cường số 1 lắp phía sau động cơ và hộp số<br>: Để biết quy trình siết, tham khảo phần “Lắp lại” trong “Tháo rời và lắp lại cụm hộp số sàn” (Trang 5B-12). | (c) : 23 N·m (2,3 kgf-m, 17,0 lbf-ft) |
| 2. Giá phía sau | 10. Bu-lông thanh gia cường số 2 lắp phía sau động cơ và hộp số<br>: Để biết quy trình siết, tham khảo phần “Lắp lại” trong “Tháo rời và lắp lại cụm hộp số sàn” (Trang 5B-12). | (d) : 19 N·m (1,9 kgf-m, 14,0 lbf-ft) |
| 3. Giá lắp cáp điều khiển hộp số | 11. Giá đỡ bộ dây điện chính | (e) : 10 N·m (1,0 kgf-m, 7,5 lbf-ft) |
| 4. Thanh gia cường số 1 lắp phía sau động cơ và hộp số | 12. VSS | (f) : 5,5 N·m (0,56 kgf-m, 4,0 lbf-ft) |
| 5. Thanh gia cường số 2 lắp phía sau động cơ và hộp số | 13. Phốt chữ O | OIL : Tra nhớt hộp số. |
| 6. Dây công tắc đèn lùi xe | 14. Nắp | : Không tái sử dụng. |

AENK4L0B.book Page 11 Thursday, August 29, 2019 10:31 AM



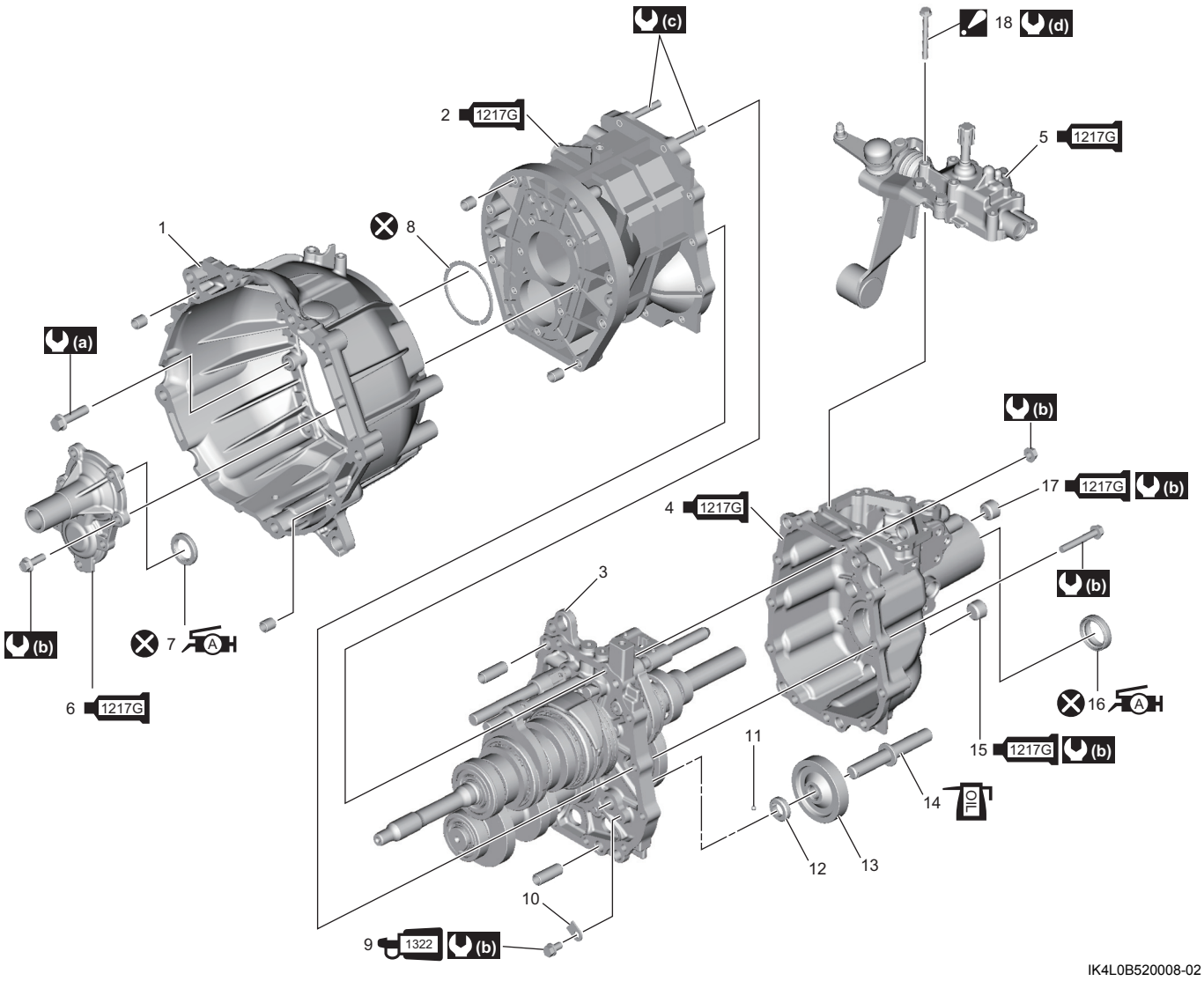


IK4L0B520008-02

| | | | |
|---|---|---|---|
| | 1. Vỏ ly hợp | | 13. Bánh răng trung gian số lùi |
| 1217G | 2. Hộp số<br>: Bôi keo ron 99000-31260 lên bề mặt ăn khớp của vách trục trung gian. | | 14. Trục số lùi hộp số |
| | 3. Cụm vách trục trung gian | 1217G | 15. Nút xả nhớt hộp số<br>: Bôi keo ron 99000-31260 vào ren. |
| 1217G | 4. Vỏ hộp số<br>: Bôi keo ron 99000-31260 lên bề mặt ăn khớp của vách trục trung gian. | A | 16. Phốt chắn dầu vỏ hộp số<br>: Bôi mỡ 99000-25011 vào mép phốt dầu. |
| 1217G | 5. Cụm hộp cơ cấu chuyển số<br>: Bôi keo ron 99000-31260 lên bề mặt ăn khớp của vỏ hộp số. | 1217G | 17. Nút lọc nhớt hộp số<br>: Bôi keo ron 99000-31260 vào ren. |
| 1217G | 6. Vòng chặn bạc đạn trục sơ cấp<br>: Bôi keo ron 99000-31260 lên bề mặt ăn khớp của hộp số. | | 18. Bu-lông hộp cơ cấu chuyển số<br>: Để biết quy trình siết, tham khảo phần “Lắp lại” trong “Tháo rời và lắp lại cụm hộp số sàn” (Trang 5B-13). |
| A | 7. Phốt dầu trục sơ cấp<br>: Bôi mỡ 99000-25011 vào mép phốt dầu. | (a) | : 50 N·m (5,1 kgf-m, 37,0 lbf-ft) |
| | 8. Khoen chặn | (b) | : 23 N·m (2,3 kgf-m, 17,0 lbf-ft) |
| 1322 | 9. Bu-lông chốt chặn trục trung gian số lùi<br>: Bôi keo khóa ren 99000-32150 vào ren. | (c) | : 13 N·m (1,3 kgf-m, 9,5 lbf-ft) |
| | 10. Chốt chặn trục trung gian số lùi | (d) | : 10 N·m (1,0 kgf-m, 7,5 lbf-ft) |
| | 11. Viên bi | OIL | : Tra nhớt hộp số. |
| | 12. Vòng đệm bánh răng trung gian số lùi | | : Không tái sử dụng. |

AENK4L0B.book Page 12 Thursday, August 29, 2019 10:31 AM



## Tháo rời và lắp lại cụm hộp số sàn

AENK4L0B5206011

### Tháo rời

1) Nâng xe lên.
2) Xả nhớt hộp số. ☞(Trang 5B-4)
3) Tháo ốp dưới động cơ. ☞(Trang 9H-10)
4) Tháo mô-tơ khởi động. ☞(Trang 1I-4)
5) Tháo trục các-đăng. ☞(Trang 3D-2)
6) Tháo cáp điều khiển chọn và chuyển số khỏi hộp số. ☞(Trang 5B-5)
7) Tháo cáp ly hợp khỏi hộp số. ☞(Trang 5C-4)
8) Tháo giá đỡ bộ chuyển đổi xúc tác. ☞(Trang 1K-6)
9) Rút các giắc cắm sau.
   - Giắc cắm dây công tắc đèn lùi xe
   - Giắc cắm VSS (model không trang bị hệ thống ABS)
10) Tháo các cực nối đất và kẹp dây điện khỏi hộp số. ☞(Trang 9A-106)
11) Tháo các bu-lông thanh gia cường số 1 lắp phía sau động cơ và hộp số (1), sau đó tháo thanh gia cường số 1 lắp phía sau động cơ và hộp số (2).

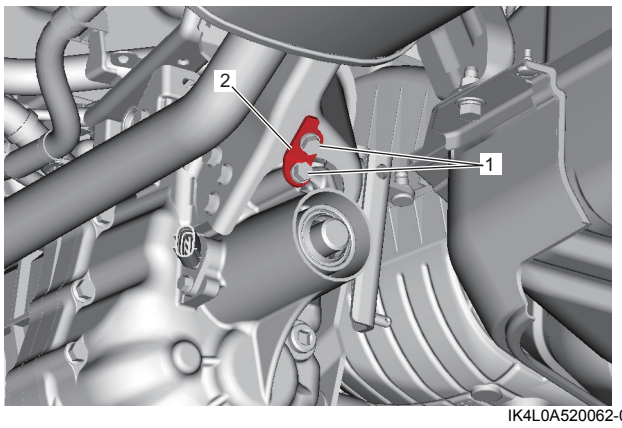

IK4L0A520062-01

12) Tháo các bu-lông thanh gia cường số 2 lắp phía sau động cơ và hộp số (1), sau đó tháo thanh gia cường số 2 lắp phía sau động cơ và hộp số (2).

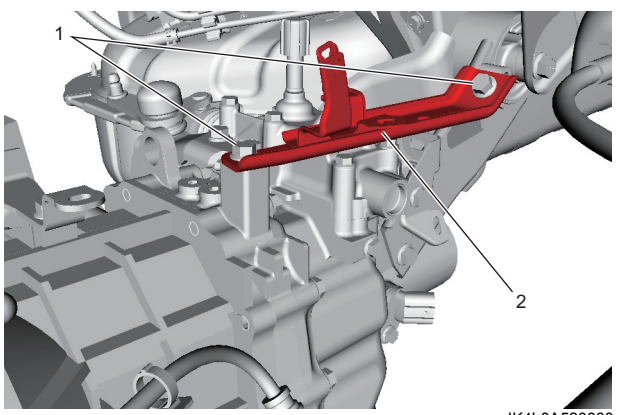

IK4L0A520060-01

13) Đỡ các-te nhớt bằng kích nâng hộp số hoặc dụng cụ loại tương đương cùng với khối gỗ.

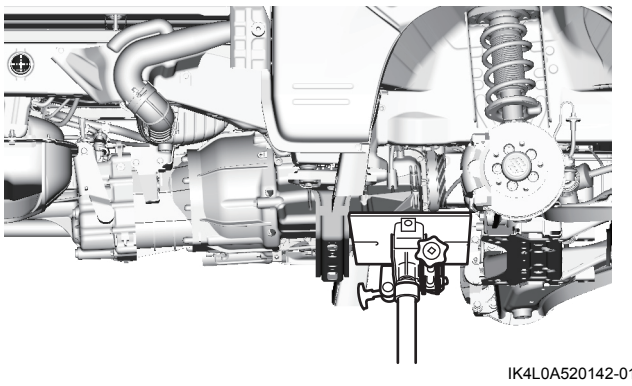
IK4L0A520142-01

14) Đỡ hộp số bằng kích nâng hộp số cùng với khối gỗ.

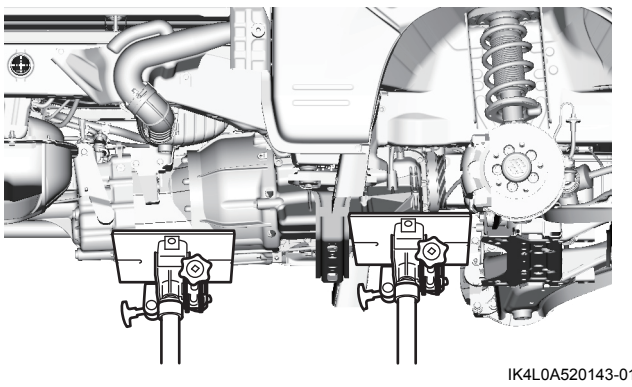
IK4L0A520143-01

15) Tháo bu-lông giá phía sau (1), sau đó tháo giá phía sau (2).

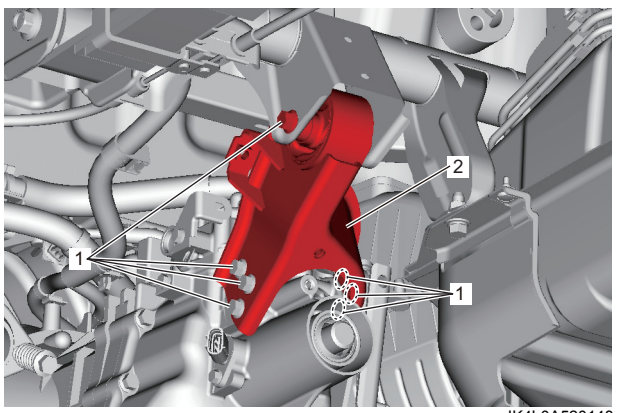

IK4L0A520148-01

16) Tháo bu-lông và đai ốc gắn động cơ và hộp số, sau đó tháo hộp số khỏi động cơ.

### Lắp lại

Thực hiện ngược lại quy trình tháo, lưu ý những điểm sau.

- Siết chặt từng bu-lông và đai ốc đến lực siết quy định, tham khảo “Các bộ phận của cụm hộp số sàn” (Trang 5B-10).
- Lắp giá phía sau (1) vào hộp số theo quy trình sau.
  a. Lắp giá phía sau, thanh gia cường số 1 lắp phía sau động cơ và hộp số (2), thanh gia cường số 2 lắp phía sau động cơ và hộp số (3), sau đó siết chặt từng bu-lông tạm thời bằng tay.