AENK4L0B.book Page 12 Thursday, August 29, 2019 10:31 AM



## Tháo rời và lắp lại cụm hộp số sàn

AENK4L0B5206011

### Tháo rời

1) Nâng xe lên.
2) Xả nhớt hộp số. ☞(Trang 5B-4)
3) Tháo ốp dưới động cơ. ☞(Trang 9H-10)
4) Tháo mô-tơ khởi động. ☞(Trang 1I-4)
5) Tháo trục các-đăng. ☞(Trang 3D-2)
6) Tháo cáp điều khiển chọn và chuyển số khỏi hộp số. ☞(Trang 5B-5)
7) Tháo cáp ly hợp khỏi hộp số. ☞(Trang 5C-4)
8) Tháo giá đỡ bộ chuyển đổi xúc tác. ☞(Trang 1K-6)
9) Rút các giắc cắm sau.
   - Giắc cắm dây công tắc đèn lùi xe
   - Giắc cắm VSS (model không trang bị hệ thống ABS)
10) Tháo các cực nối đất và kẹp dây điện khỏi hộp số. ☞(Trang 9A-106)
11) Tháo các bu-lông thanh gia cường số 1 lắp phía sau động cơ và hộp số (1), sau đó tháo thanh gia cường số 1 lắp phía sau động cơ và hộp số (2).

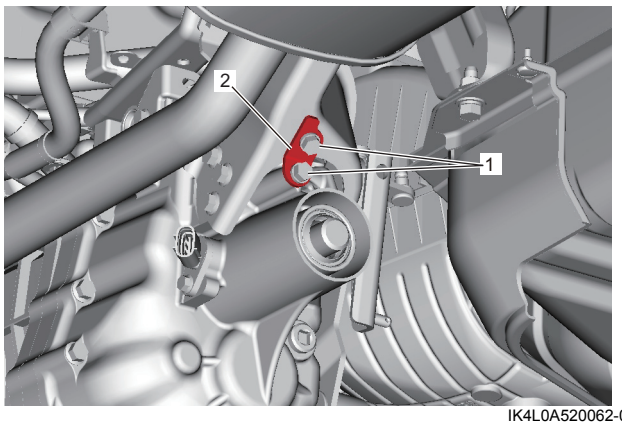

IK4L0A520062-01

12) Tháo các bu-lông thanh gia cường số 2 lắp phía sau động cơ và hộp số (1), sau đó tháo thanh gia cường số 2 lắp phía sau động cơ và hộp số (2).

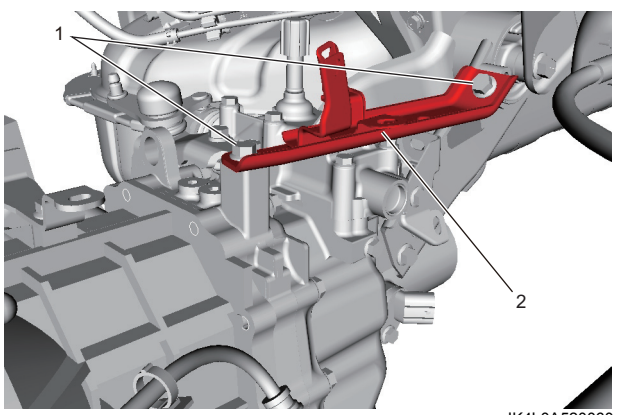

IK4L0A520060-01

13) Đỡ các-te nhớt bằng kích nâng hộp số hoặc dụng cụ loại tương đương cùng với khối gỗ.

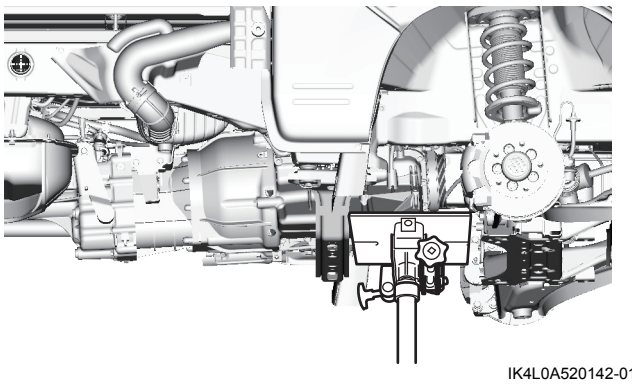
IK4L0A520142-01

14) Đỡ hộp số bằng kích nâng hộp số cùng với khối gỗ.

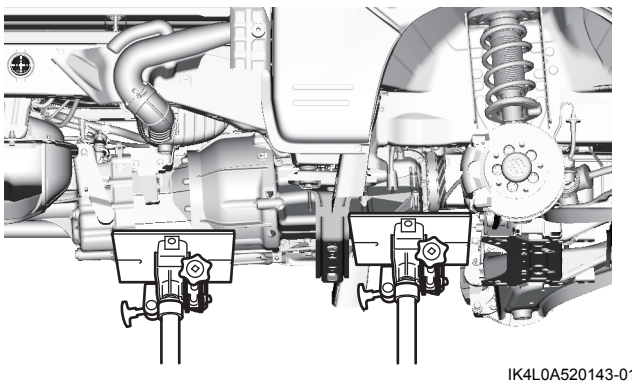
IK4L0A520143-01

15) Tháo bu-lông giá phía sau (1), sau đó tháo giá phía sau (2).

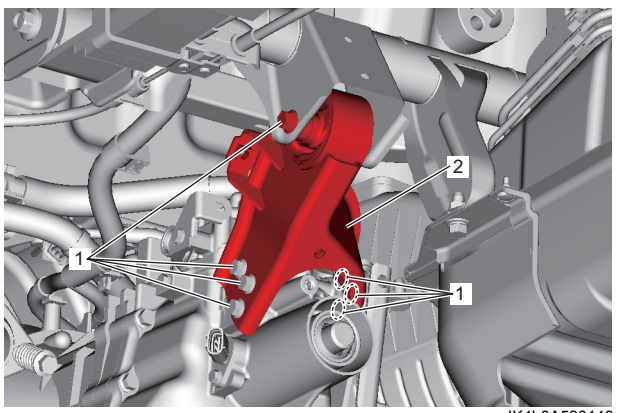

IK4L0A520148-01

16) Tháo bu-lông và đai ốc gắn động cơ và hộp số, sau đó tháo hộp số khỏi động cơ.

### Lắp lại

Thực hiện ngược lại quy trình tháo, lưu ý những điểm sau.

- Siết chặt từng bu-lông và đai ốc đến lực siết quy định, tham khảo “Các bộ phận của cụm hộp số sàn” (Trang 5B-10).
- Lắp giá phía sau (1) vào hộp số theo quy trình sau.
  a. Lắp giá phía sau, thanh gia cường số 1 lắp phía sau động cơ và hộp số (2), thanh gia cường số 2 lắp phía sau động cơ và hộp số (3), sau đó siết chặt từng bu-lông tạm thời bằng tay.

AENK4L0B.book Page 13 Thursday, August 29, 2019 10:31 AM



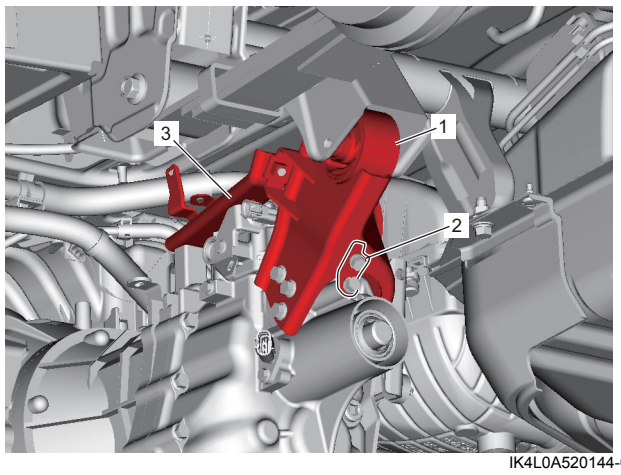

IK4L0A520144-02

b. Siết chặt bu-lông thanh gia cường số 1 lắp phía sau động cơ và hộp số (1) đến lực siết quy định.

**Lực siết**
**Bu-lông thanh gia cường số 1 lắp phía sau động cơ và hộp số (a):**
**23 N·m (2,3 kgf-m, 17,0 lbf-ft)**

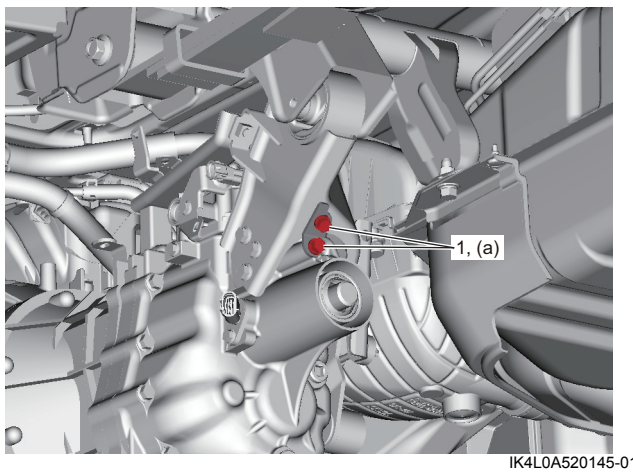

IK4L0A520145-01

c. Siết chặt bu-lông giá phía sau (1) đến lực siết quy định theo thứ tự (“1” – “2”).

**Lực siết**
**Bu-lông giá phía sau (a):**
**45 N·m (4,6 kgf-m, 33,5 lbf-ft)**

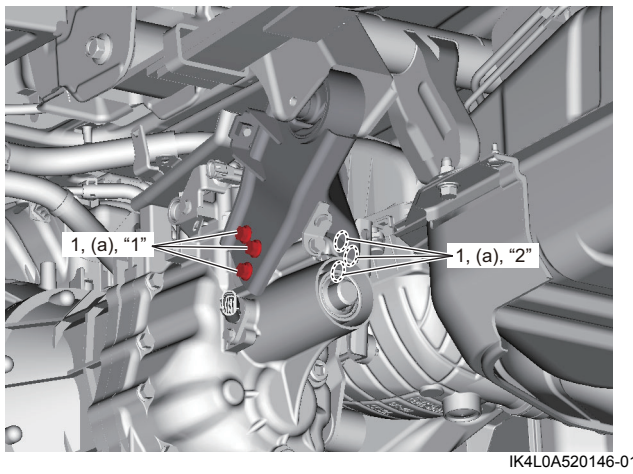

IK4L0A520146-01

d. Siết chặt bu-lông thanh gia cường số 2 lắp phía sau động cơ và hộp số (1) đến lực siết quy định.

**Lực siết**
**Bu-lông thanh gia cường số 2 lắp phía sau động cơ và hộp số (a):**
**23 N·m (2,3 kgf-m, 17,0 lbf-ft)**

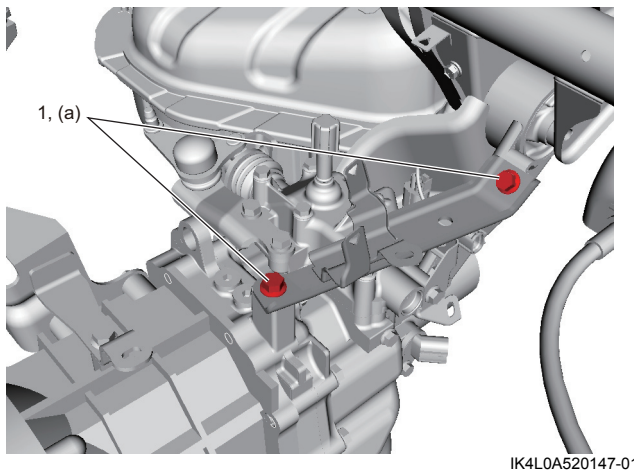

IK4L0A520147-01

- Lắp các cực nối đất và kẹp dây điện vào hộp số. ☞(Trang 9A-106)
- Bôi mỡ vào trục sơ cấp, tham khảo phần “Lắp” trong “Tháo và lắp vỏ ly hợp, đĩa ly hợp và hệ thống nhả ly hợp” trong Phần 5C (Trang 5C-10).

## Tháo rời và lắp lại cụm hộp số sàn

AENK4L0B5206012

### Tháo rời

1) Tháo càng nhả và bạc đạn chà khỏi hộp số. ☞(Trang 5C-10)
2) Tháo bu-lông giá lắp cáp điều khiển hộp số (1), sau đó tháo giá lắp cáp điều khiển hộp số (2).

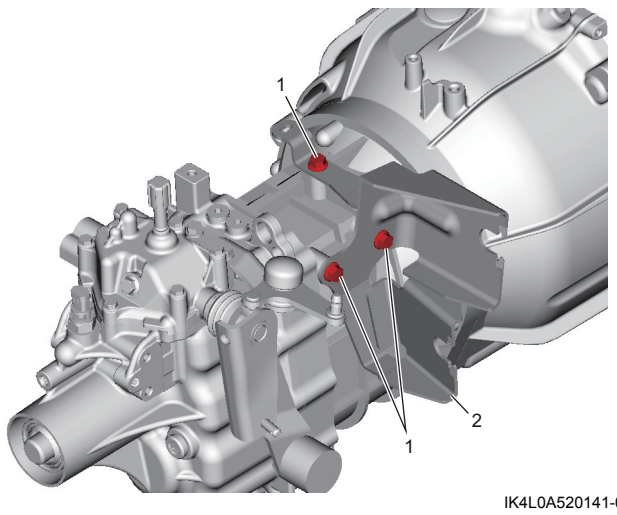

IK4L0A520141-02

3) Tháo dây công tắc đèn lùi xe, sau đó tháo công tắc đèn lùi xe. ☞(Trang 5B-9)