AENK4L0B.book Page 1 Thursday, August 29, 2019 10:31 AM

Hộp số sàn/Cụm hộp số sàn

Mô tả chung

Cấu trúc Hộp số sàn

AENK4L0B5201001

Hộp số sàn bao gồm trục sơ cấp (1), trục chính (6), trục trung gian (11) và bánh răng trung gian số lùi (9) được lắp trong vỏ hộp số bằng nhôm và tấm hợp kim gang. Hộp số sàn có năm số tiến và một số lùi, đồng tốc cả 6 số.
Các bánh răng trục chính được giữ bằng ổ bi đũa và trên đó lắp các vòng đồng tốc và ống trượt & moay-ơ đồng tốc.
Vỏ cần chuyển số (13) nằm ở bên trên phía sau vỏ hộp số và có một cam (đầu giới hạn chuyển số lùi (14)) ngăn chuyển số từ số 5 (5) sang số lùi (4).
Vì vỏ hộp số bằng nhôm và tấm hợp kim gang được gắn với nhau bằng vòng đệm chất lỏng, cần sử dụng keo ron chính hãng hoặc loại tương đương trên các bề mặt ăn khớp khi lắp lại các bộ phận này. Ngoài ra, phải sử dụng cần siết lực quy định để siết các bu-lông trên phần vỏ hộp số và không được siết quá hoặc dưới lực siết quy định.

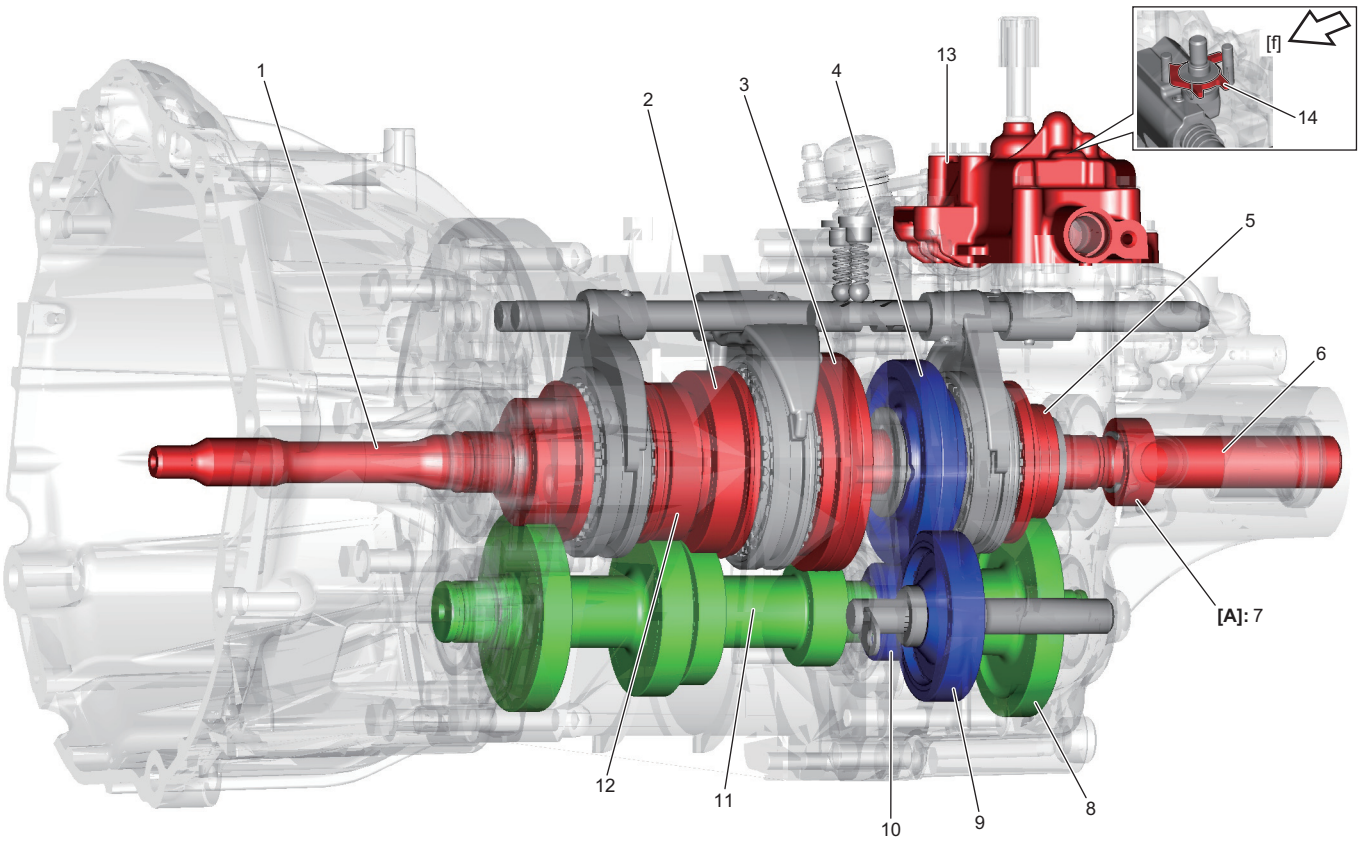

IK4L0B520001-01

[f]: Phía trước xe	3. Bánh răng số thấp	10. Bánh răng số lùi trục trung gian
[A]: Model không trang bị hệ thống ABS	7. Vòng đo tốc độ xe	12. Bánh răng số 3
2. Bánh răng số 2	8. Bánh răng số 5 trục trung gian	

AENK4L0B.book Page 2 Thursday, August 29, 2019 10:31 AM

Cơ cấu chuyển số

Chuyển động của cụm cần điều khiển chuyển số (3) được truyền tới càng chọn và chuyển số (7) thông qua cáp điều khiển chuyển số (1) và cáp điều khiển chọn số (2).

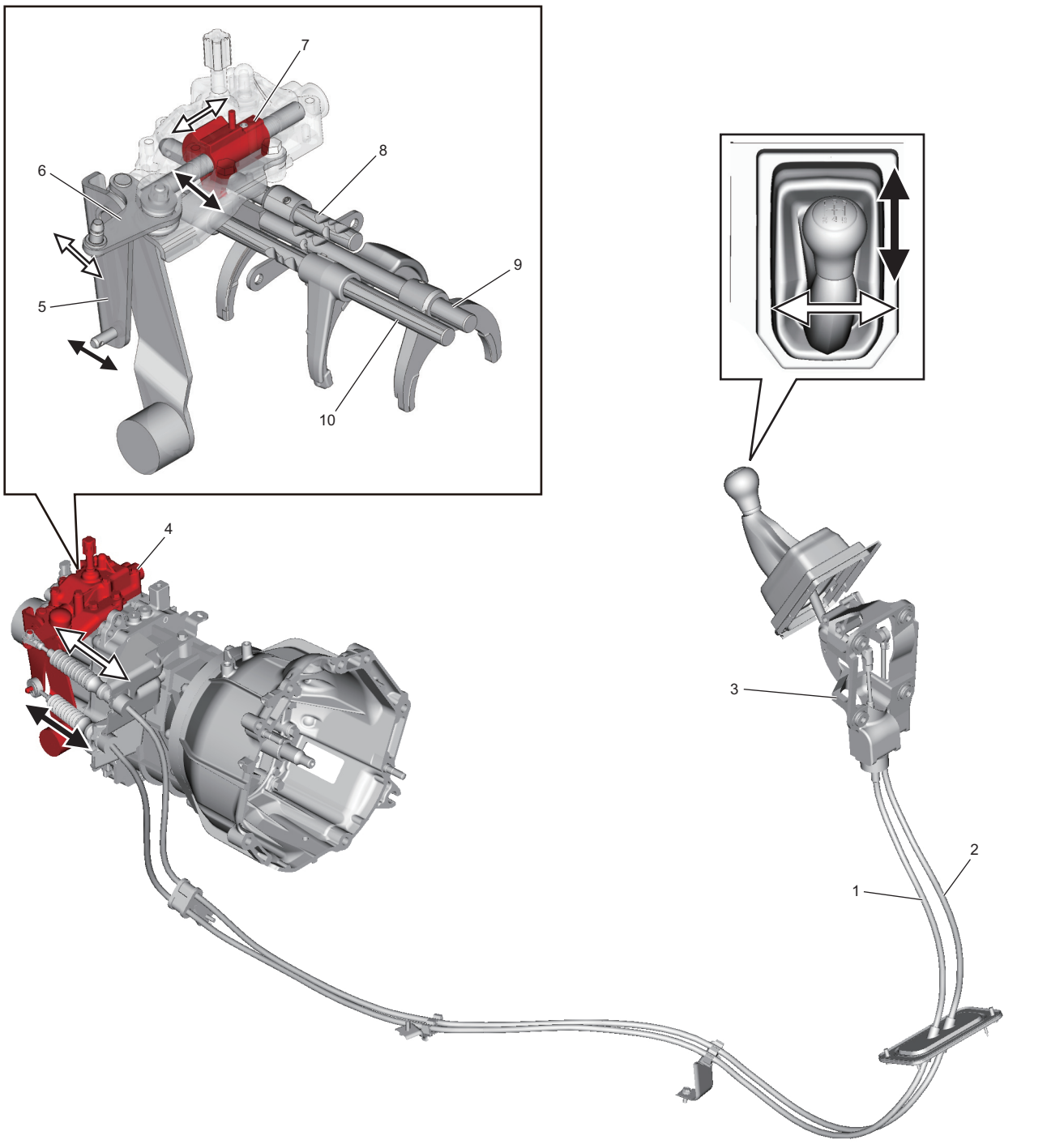

IK4L0B520002-01

4. Cụm hộp cơ cấu chuyển số	6. Càng chọn số	9. Trục chuyển số tốc độ cao
5. Càng chuyển số	8. Trục chuyển số 5 & số lùi	10. Trục chuyển số tốc độ thấp

AENK4L0B.book Page 3 Thursday, August 29, 2019 10:31 AM

Thông tin và quy trình chẩn đoán

Chẩn đoán triệu chứng hộp số sàn

AENK4L0B5204001

Tình trạng	Nguyên nhân có thể	Sửa chữa/Mục tham khảo
Các bánh răng không ăn khớp với nhau	Bạc lót của cụm hộp cơ cấu chuyển số bị mòn	*Thay bạc lót. ☞(Trang 5B-37)*
	Càng chuyển số hoặc ống trượt đồng tốc bị mòn	*Thay càng chuyển số hoặc ống trượt đồng tốc.* • *Càng chuyển số: ☞(Trang 5B-22)* • *Ống trượt đồng tốc: ☞(Trang 5B-26)*
	Trục chuyển số bị mòn	*Thay trục chuyển số. ☞(Trang 5B-22)*
	Các lò xo định vị chuyển số yếu hoặc hư hỏng	*Thay lò xo định vị chuyển số. ☞(Trang 5B-22)*
	Các bạc đạn trên trục chính hoặc trục trung gian bị mòn	*Thay bạc đạn trục chính hoặc bạc đạn trục trung gian. ☞(Trang 5B-26)*
Khó chuyển số	Răng của ống trượt đồng tốc và bánh răng bị mòn	*Thay ống trượt đồng tốc và bánh răng. ☞(Trang 5B-26)*
	Chất bôi trơn không đủ	*Kiểm tra nhớt hộp số sàn. ☞(Trang 5B-3)*
	Cáp ly hợp được điều chỉnh không chính xác	*Điều chỉnh cáp ly hợp. ☞(Trang 5C-3)*
	Đĩa ly hợp bị cong vênh hoặc hỏng hóc	*Thay đĩa ly hợp. ☞(Trang 5C-10)*
	Đĩa ép ly hợp bị hư hỏng	*Thay vỏ ly hợp. ☞(Trang 5C-10)*
	Vòng đồng tốc bị mòn	*Thay vòng đồng tốc. ☞(Trang 5B-26)*
	Cụm hộp cơ cấu chuyển số bị cong vênh	*Thay cụm hộp cơ cấu chuyển số. ☞(Trang 5B-37)*
	Cáp điều khiển chọn và chuyển số bị đứt	*Thay cáp điều khiển chọn và chuyển số. ☞(Trang 5B-5)*
Tiếng ồn	Chất bôi trơn không đúng hoặc không đủ	*Kiểm tra nhớt hộp số sàn. ☞(Trang 5B-3)*
	(Các) bạc đạn bị hỏng hoặc mòn	*Thay bạc đạn. ☞(Trang 5B-26)*
	(Các) bánh răng bị hỏng hoặc mòn	*Thay bánh răng. ☞(Trang 5B-26)*
	Các bộ phận đồng tốc bị hỏng hoặc mòn	*Thay các bộ phận bộ đồng tốc. ☞(Trang 5B-26)*

Hướng dẫn sửa chữa

Kiểm tra mực nhớt hộp số sàn

AENK4L0B5206001

1) Nâng xe lên và kiểm tra hộp số sàn xem có rò rỉ nhớt không. Sửa chữa điểm bị rò rỉ, nếu có.
2) Tháo nút thăm nhớt/châm nhớt (1). Kiểm tra tình trạng nhiễm bẩn nhớt và đảm bảo mực nhớt (2) thấp hơn mép dưới của lỗ thăm nhớt / châm nhớt bằng dụng cụ chuyên dụng.
   Nếu nhớt bị bẩn hoặc không đủ nhớt, hãy thay nhớt hoặc bổ sung thêm nhớt quy định đến mép dưới của lỗ châm nhớt. ☞(Trang 5B-4)

   Dụng cụ chuyên dụng
   (A): 09922-36310
3) Bôi keo ron vào ren của nút thăm nhớt/châm nhớt, sau đó siết chặt đến lực siết quy định.

   "A": Keo ron 99000-31260
   (Keo ron SUZUKI Bond No.1217G)

Lực siết
Nút thăm nhớt/châm nhớt hộp số (a):
23 N·m (2,3 kgf-m, 17,0 lbf-ft)

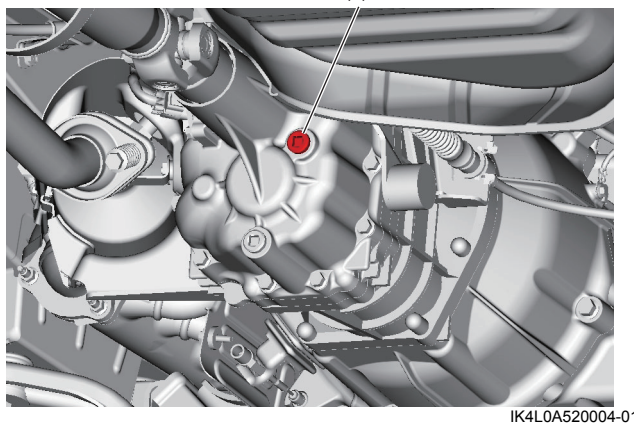

IK4L0A520004-01