AENK4L0B.book Page 21 Thursday, August 29, 2019 10:31 AM

Các bộ phận của trục và càng chuyển số

AENK4L0B5206013

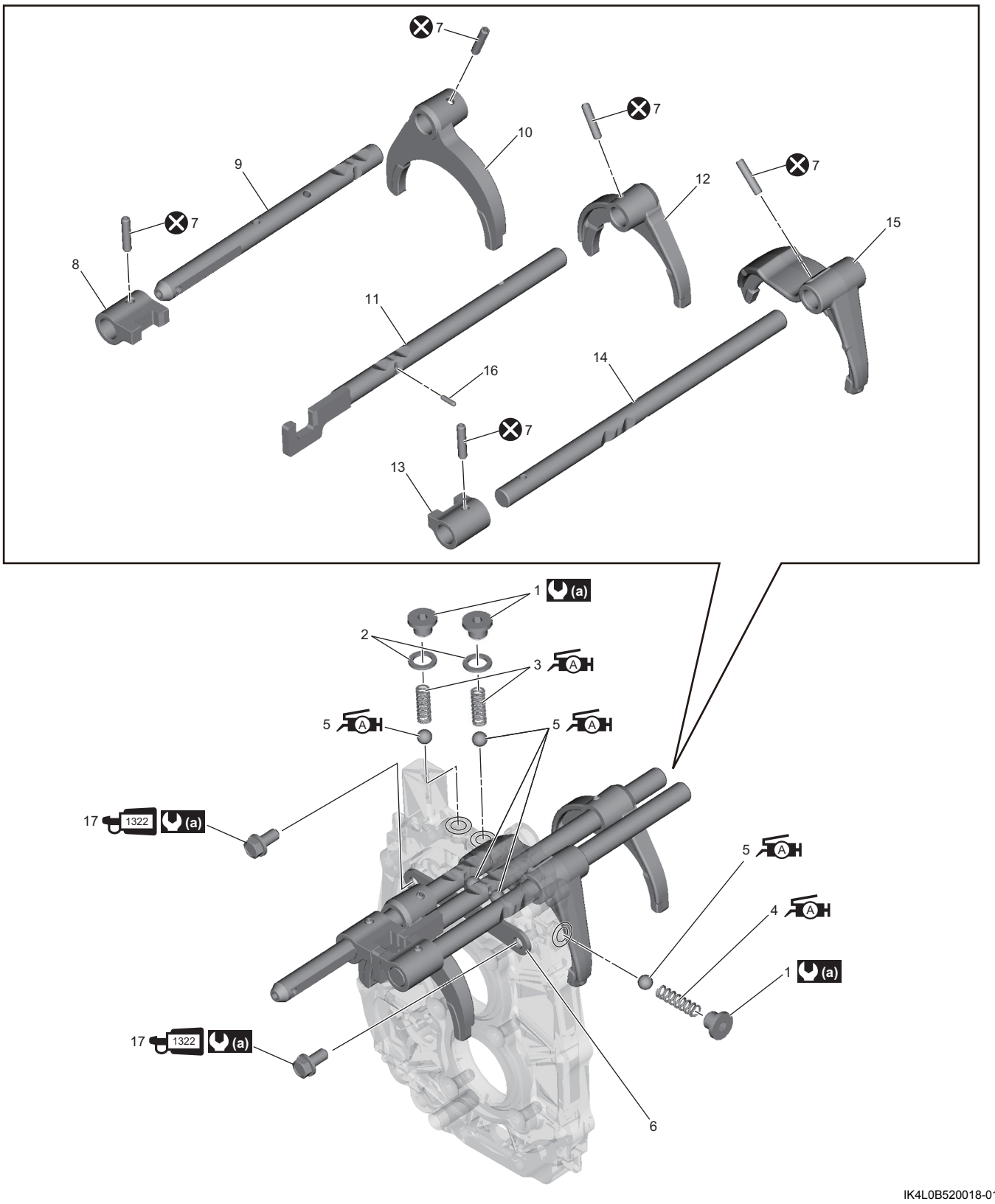

IK4L0B520018-01

AENK4L0B.book Page 22 Thursday, August 29, 2019 10:31 AM

1. Nút lò xo định vị chuyển số	8. Đầu giữ trục chuyển số 5 & số lùi	15. Càng chuyển số tốc độ thấp
2. Vòng đệm	9. Trục chuyển số 5 & số lùi	16. Con lăn định vị chuyển số
3. Lò xo số 1 định vị chuyển số : Bôi mỡ 99000-25011 lên toàn bộ bề mặt.	10. Càng chuyển số 5 & số lùi	1322 17. Bu-lông tấm giới hạn trục chuyển số : Bôi keo khóa ren 99000-32150 vào ren.
4. Lò xo số 2 định vị chuyển số : Bôi mỡ 99000-25011 lên toàn bộ bề mặt.	11. Trục chuyển số tốc độ cao	(a) : 23 N·m (2,3 kgf-m, 17,0 lbf-ft)
5. Bi định vị chuyển số : Bôi mỡ 99000-25011 lên toàn bộ bề mặt.	12. Càng chuyển số tốc độ cao	: Không tái sử dụng.
6. Tấm giới hạn trục chuyển số	13. Đầu giữ trục chuyển số tốc độ thấp	
7. Chốt lò xo	14. Trục chuyển số tốc độ thấp	

Tháo và lắp trục và càng chuyển số

AENK4L0B5206014

Tháo

1) Tháo nút lò xo định vị chuyển số (1), vòng đệm (2), lò xo số 1 định vị chuyển số (3), lò xo số 2 định vị chuyển số (4) và bi định vị chuyển số (5).

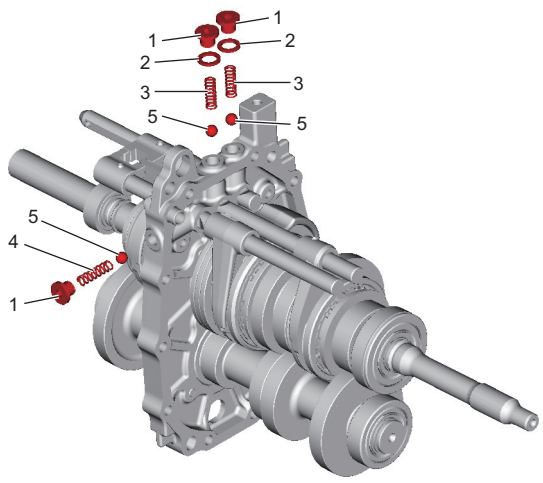

IK4L0A520071-03

2) Tháo càng chuyển số tốc độ thấp, càng chuyển số tốc độ cao và chốt lò xo càng chuyển số 5 & số lùi (1) bằng dụng cụ chuyên dụng.

Dụng cụ chuyên dụng
(A): 09922-85811

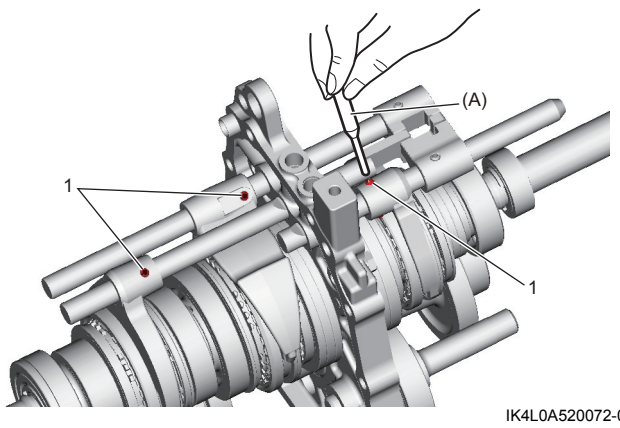

IK4L0A520072-03

3) Tháo bu-lông tấm giới hạn trục chuyển số (1), sau đó tháo tấm giới hạn trục chuyển số (2).

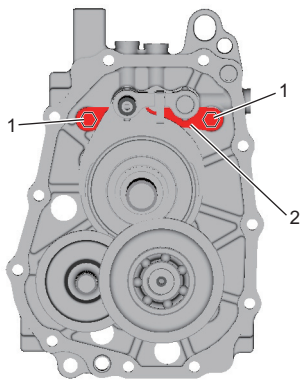

IK4L0A520073-02

4) Kéo trục chuyển số tốc độ thấp (1) ra, sau đó tháo bi định vị chuyển số (2) và càng chuyển số tốc độ thấp (3).

LƯU Ý

- **Đảm bảo rằng tất cả các trục chuyển số còn lại đều ở vị trí số 0 khi tháo trục chuyển số.**
- **Cẩn thận không làm mất bi định vị chuyển số.**

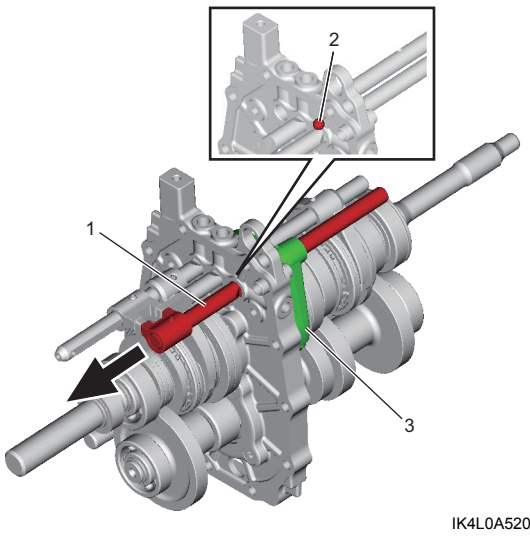

IK4L0A520074-03