AENK4L0B.book Page 22 Thursday, August 29, 2019 10:31 AM

1. Nút lò xo định vị chuyển số	8. Đầu giữ trục chuyển số 5 & số lùi	15. Càng chuyển số tốc độ thấp
2. Vòng đệm	9. Trục chuyển số 5 & số lùi	16. Con lăn định vị chuyển số
3. Lò xo số 1 định vị chuyển số : Bôi mỡ 99000-25011 lên toàn bộ bề mặt.	10. Càng chuyển số 5 & số lùi	1322 17. Bu-lông tấm giới hạn trục chuyển số : Bôi keo khóa ren 99000-32150 vào ren.
4. Lò xo số 2 định vị chuyển số : Bôi mỡ 99000-25011 lên toàn bộ bề mặt.	11. Trục chuyển số tốc độ cao	(a) : 23 N·m (2,3 kgf-m, 17,0 lbf-ft)
5. Bi định vị chuyển số : Bôi mỡ 99000-25011 lên toàn bộ bề mặt.	12. Càng chuyển số tốc độ cao	: Không tái sử dụng.
6. Tấm giới hạn trục chuyển số	13. Đầu giữ trục chuyển số tốc độ thấp	
7. Chốt lò xo	14. Trục chuyển số tốc độ thấp	

Tháo và lắp trục và càng chuyển số

AENK4L0B5206014

Tháo

1) Tháo nút lò xo định vị chuyển số (1), vòng đệm (2), lò xo số 1 định vị chuyển số (3), lò xo số 2 định vị chuyển số (4) và bi định vị chuyển số (5).

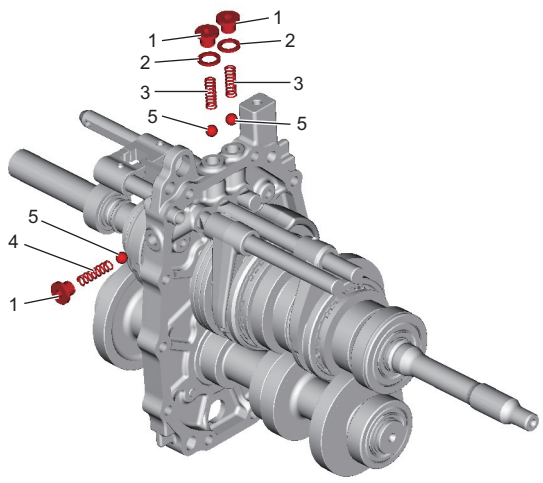

IK4L0A520071-03

2) Tháo càng chuyển số tốc độ thấp, càng chuyển số tốc độ cao và chốt lò xo càng chuyển số 5 & số lùi (1) bằng dụng cụ chuyên dụng.

Dụng cụ chuyên dụng
(A): 09922-85811

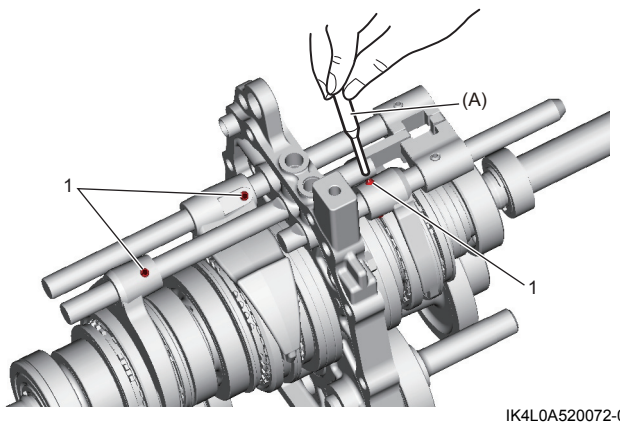

IK4L0A520072-03

3) Tháo bu-lông tấm giới hạn trục chuyển số (1), sau đó tháo tấm giới hạn trục chuyển số (2).

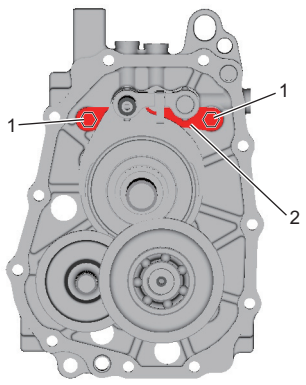

IK4L0A520073-02

4) Kéo trục chuyển số tốc độ thấp (1) ra, sau đó tháo bi định vị chuyển số (2) và càng chuyển số tốc độ thấp (3).

LƯU Ý

- **Đảm bảo rằng tất cả các trục chuyển số còn lại đều ở vị trí số 0 khi tháo trục chuyển số.**
- **Cẩn thận không làm mất bi định vị chuyển số.**

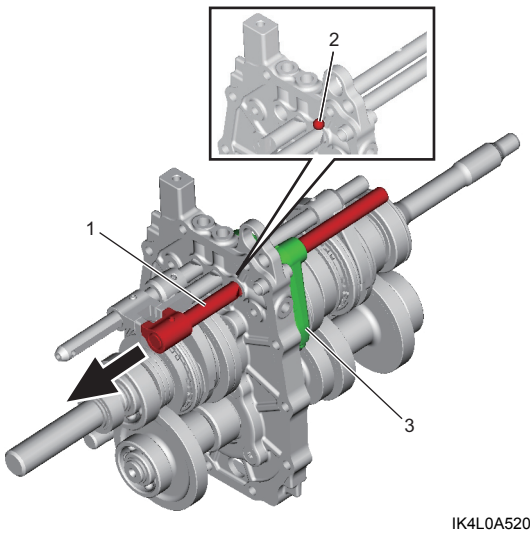

IK4L0A520074-03

AENK4L0B.book Page 23 Thursday, August 29, 2019 10:31 AM

5) Quay trục chuyển số 5 & số lùi (1) theo hướng mũi tên [1].
6) Đẩy trục chuyển số 5 & số lùi theo hướng mũi tên [2].

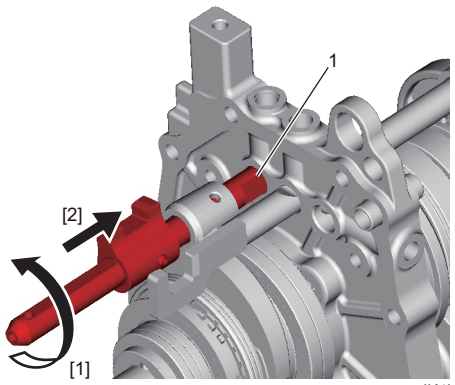

IK4L0A520075-02

7) Kéo trục chuyển số tốc độ cao (1) ra bằng con lăn định vị chuyển số (2).
8) Tháo càng chuyển số tốc độ cao (3) và bi định vị chuyển số (4).

LƯU Ý

Cẩn thận không làm mất con lăn định vị chuyển số và bi định vị chuyển số.

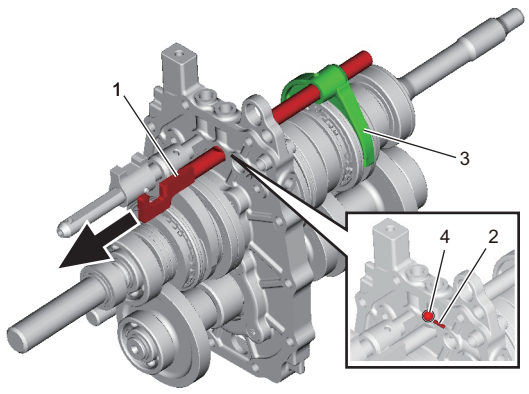

IK4L0A520076-03

9) Kéo trục chuyển số 5 & số lùi (1) ra, sau đó tháo càng chuyển số 5 & số lùi (2).

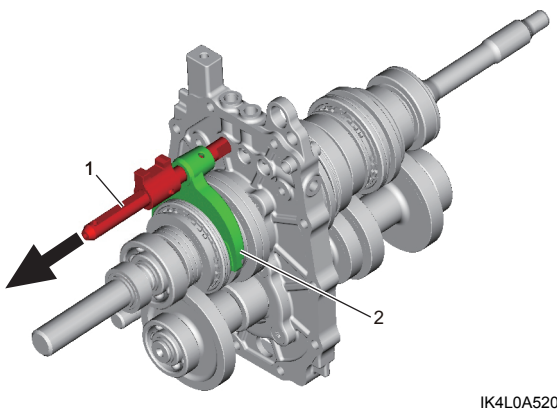

IK4L0A520077-03

10) Tháo từng đầu giữ khỏi từng trục chuyển số bằng dụng cụ chuyên dụng.

Dụng cụ chuyên dụng
(A): 09922-85811

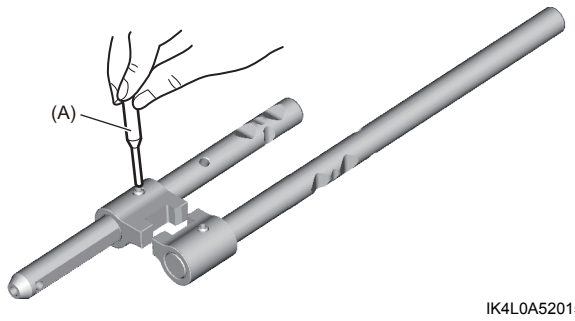

IK4L0A520150-01

Lắp lại

Thực hiện ngược lại quy trình tháo, lưu ý những điểm sau.

- Sử dụng chốt lò xo mới.
- Siết chặt bu-lông tấm giới hạn trục chuyển số theo quy trình sau.
  a. Bôi keo khóa ren vào phần ren của bu-lông tấm giới hạn trục chuyển số.

     : Keo khóa ren 99000-32150 (Keo khóa ren Thread Lock Cement Super 1322)

  b. Siết chặt bu-lông tấm giới hạn trục chuyển số đến lực siết quy định.

     Lực siết
     Bu-lông tấm giới hạn trục chuyển số (a): 23 N·m (2,3 kgf-m, 17,0 lbf-ft)

AENK4L0B.book Page 24 Thursday, August 29, 2019 10:31 AM

Kiểm tra càng chuyển số

AENK4L0B5206015

- Kiểm tra từng bộ phận xem có bị mòn, có vết nứt và hư hỏng không. Nếu phát hiện bất kỳ hư hỏng nào, hãy thay bộ phận bị hỏng.
- Dùng thước lá, kiểm tra khe hở giữa càng (1) và ống trượt (2) và thay những bộ phận đó nếu vượt quá giá trị quy định.

Khe hở "a" giữa càng và ống trượt

	Tiêu chuẩn	Giới hạn bảo dưỡng
Càng chuyển số tốc độ thấp	0,15 – 0,70 mm (0,0059 – 0,027 in.)	0,70 mm (0,027 in.)
Càng chuyển số tốc độ cao	0,20 – 0,65 mm (0,0078 – 0,026 in.)	0,65 mm (0,026 in.)
Càng chuyển số 5 & số lùi	0,20 – 0,65 mm (0,0078 – 0,026 in.)	0,65 mm (0,026 in.)

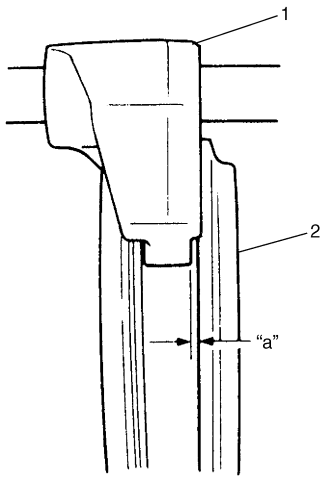

I2RH01520068-01

- Kiểm tra lò xo định vị chuyển số xem có xuống cấp không và thay mới nếu cần.

Độ dài tự do của lò xo số 1 định vị chuyển số
25,9 mm (1,019 in.)

Độ dài tự do của lò xo số 2 định vị chuyển số
33 mm (1,299 in.)

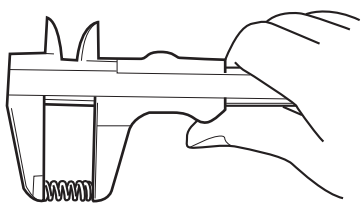

IK4L0A520079-01