AENK4L0B.book Page 24 Thursday, August 29, 2019 10:31 AM

Kiểm tra càng chuyển số

AENK4L0B5206015

- Kiểm tra từng bộ phận xem có bị mòn, có vết nứt và hư hỏng không. Nếu phát hiện bất kỳ hư hỏng nào, hãy thay bộ phận bị hỏng.
- Dùng thước lá, kiểm tra khe hở giữa càng (1) và ống trượt (2) và thay những bộ phận đó nếu vượt quá giá trị quy định.

Khe hở "a" giữa càng và ống trượt

	Tiêu chuẩn	Giới hạn bảo dưỡng
Càng chuyển số tốc độ thấp	0,15 – 0,70 mm (0,0059 – 0,027 in.)	0,70 mm (0,027 in.)
Càng chuyển số tốc độ cao	0,20 – 0,65 mm (0,0078 – 0,026 in.)	0,65 mm (0,026 in.)
Càng chuyển số 5 & số lùi	0,20 – 0,65 mm (0,0078 – 0,026 in.)	0,65 mm (0,026 in.)

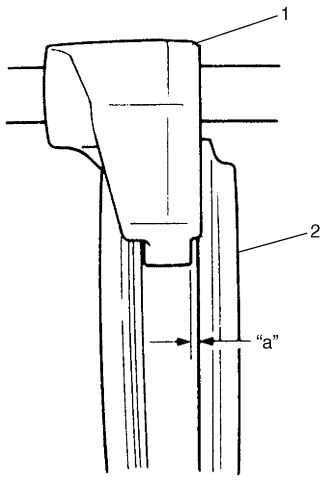

I2RH01520068-01

- Kiểm tra lò xo định vị chuyển số xem có xuống cấp không và thay mới nếu cần.

Độ dài tự do của lò xo số 1 định vị chuyển số
25,9 mm (1,019 in.)

Độ dài tự do của lò xo số 2 định vị chuyển số
33 mm (1,299 in.)

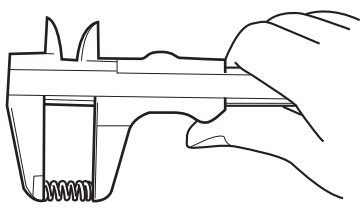

IK4L0A520079-01

AENK4L0B.book Page 25 Thursday, August 29, 2019 10:31 AM

Các bộ phận của trục sơ cấp, trục chính và trục trung gian

AENK4L0B5206016

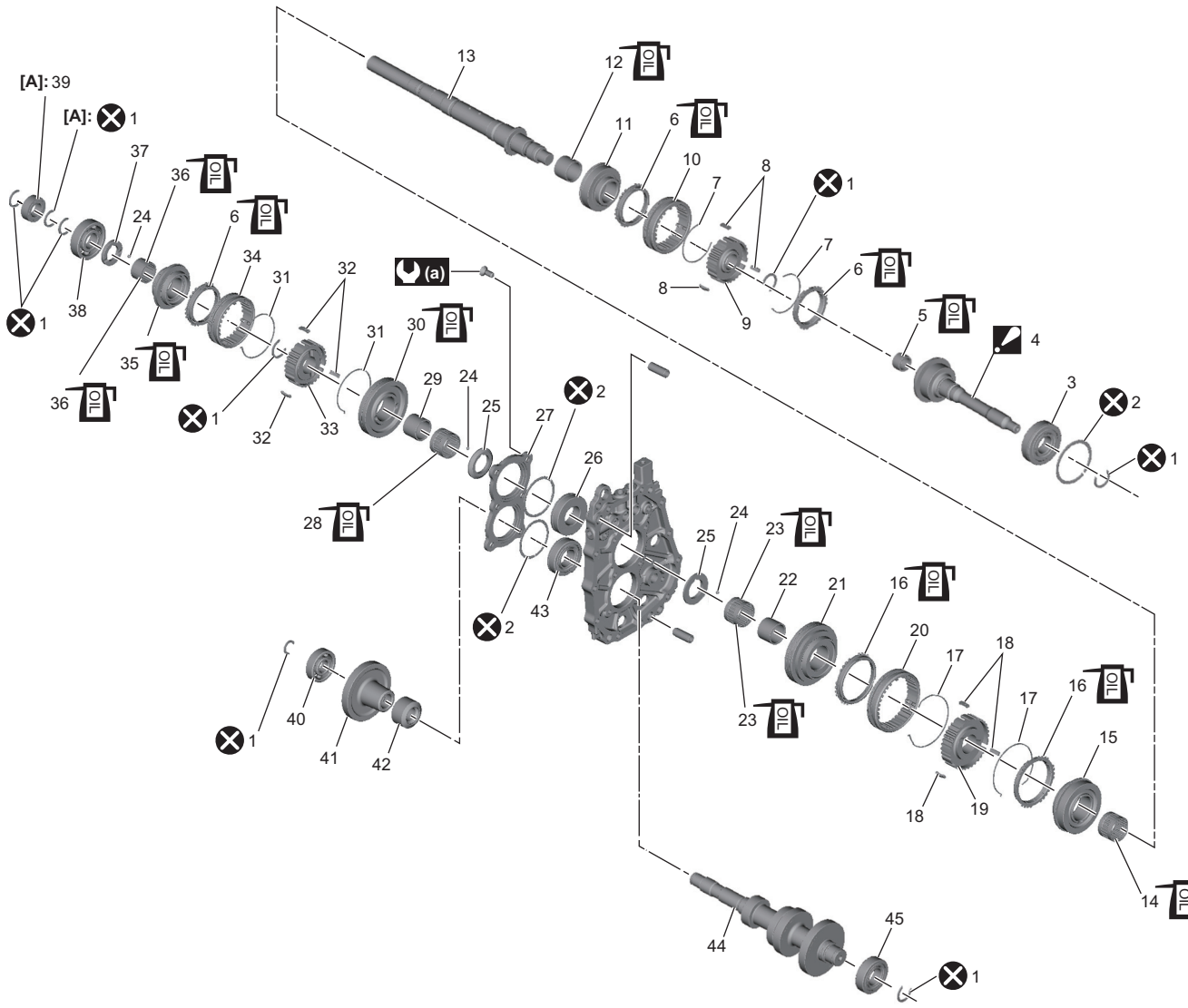

IK4L0B520011-01

[A]: Model không trang bị hệ thống ABS	17. Lò xo đồng tốc tốc độ thấp	34. Ống trượt đồng tốc số 5
1. Khoen chặn	18. Chốt bộ đồng tốc tốc độ thấp	35. Bánh răng số 5
2. Khoen chặn	19. Moay-ơ đồng tốc tốc độ thấp	36. Ổ bi đũa số 5
3. Bạc đạn trục sơ cấp	20. Ống trượt đồng tốc tốc độ thấp	37. Vòng đệm bánh răng số 5 trục chính
4. Trục sơ cấp : Để biết cách bôi mỡ, tham khảo phần “Lắp lại” trong “Tháo rời và lắp lại cụm hộp số sàn” (Trang 5B-12).	21. Bánh răng số thấp	38. Bạc đạn sau trục chính
5. Ổ bi đũa trục sơ cấp	22. Ống lót bánh răng số thấp	39. Vòng đo VSS
6. Vòng đồng tốc tốc độ cao	23. Ổ bi đũa số thấp	40. Bạc đạn sau trục trung gian
7. Lò xo đồng tốc tốc độ cao	24. Viên bi	41. Bánh răng số 5 trục trung gian
8. Chốt bộ đồng tốc tốc độ cao	25. Vòng đệm bạc đạn trục chính	42. Bánh răng số lùi trục trung gian
9. Moay-ơ đồng tốc tốc độ cao	26. Bạc đạn giữa trục chính	43. Bạc đạn giữa trục trung gian
10. Ống trượt đồng tốc tốc độ cao	27. Vòng giữ bạc đạn hộp số	44. Trục trung gian
11. Bánh răng số 3	28. Ổ bi đũa số lùi	45. Bạc đạn trước trục trung gian
12. Ổ bi đũa số 3	29. Ống lót bánh răng số lùi	(a) : 23 N·m (2,3 kgf-m, 17,0 lbf-ft)
13. Trục chính	30. Bánh răng số lùi	OIL : Tra nhớt hộp số.
14. Ổ bi đũa số 2	31. Lò xo đồng tốc số 5	⊗ : Không tái sử dụng.
15. Bánh răng số 2	32. Chốt bộ đồng tốc số 5	
16. Vòng đồng tốc tốc độ thấp	33. Moay-ơ đồng tốc số 5	