AENK4L0B.book Page 35 Thursday, August 29, 2019 10:31 AM

18) Lắp khoen chặn mới (1).

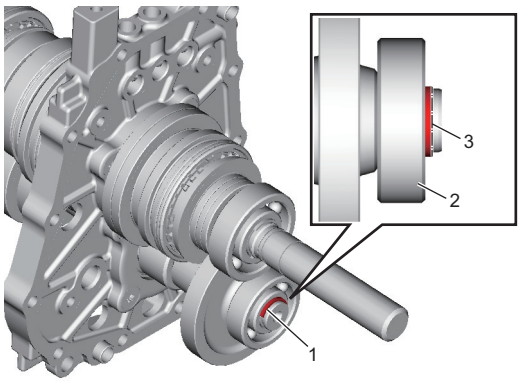

IK4L0A520127-02

2.	Bạc đạn sau trục trung gian
3.	Phía được đánh bóng

19) Đối với model không trang bị hệ thống ABS, lắp khoen chặn mới (1) và vòng đo VSS (2).

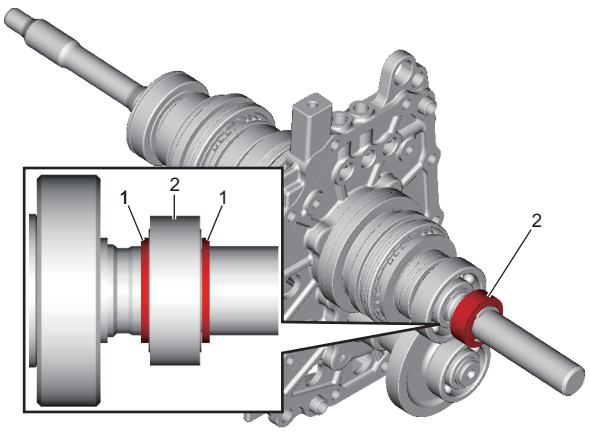

IK4L0A520081-01

20) Đối với model có trang bị hệ thống ABS, lắp khoen chặn mới (1).

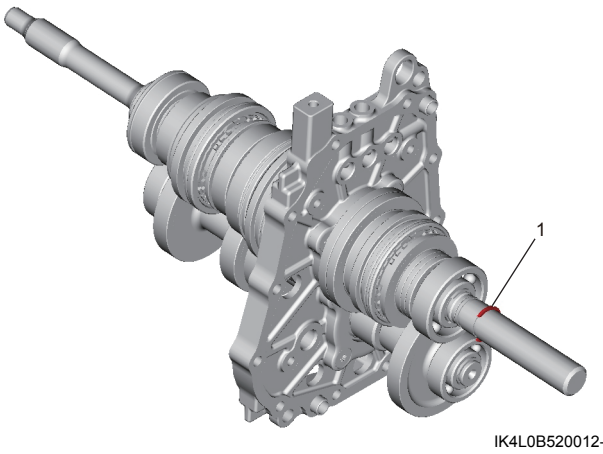

IK4L0B520012-01

Kiểm tra trục sơ cấp và trục chính

AENK4L0B5206018

Kiểm tra trục sơ cấp

- Để đảm bảo trục sơ cấp (1) được bôi trơn, thổi khí vào lỗ nhớt (2) như trong hình và kiểm tra để chắc chắn rằng chúng không bị bất kỳ cản trở nào.

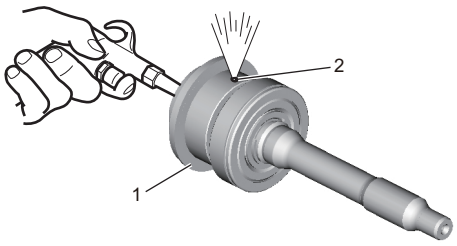

IK4L0A520128-01

- Kiểm tra phần côn (1) của trục sơ cấp, phần bên trong (2) của vòng đồng tốc tốc độ cao xem có bị mòn, vết nứt và hư hỏng không. Nếu phát hiện bất kỳ hư hỏng nào, hãy thay trục sơ cấp và/hoặc vòng đồng tốc bị hỏng.

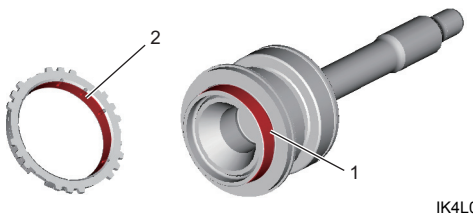

IK4L0A520130-01

- Đo khe hở “a” giữa trục sơ cấp (1) và vòng đồng tốc tốc độ cao (2). Thay thế nếu khe hở này nhỏ hơn giới hạn.

<u>Khe hở “a” giữa trục sơ cấp và vòng đồng tốc tốc độ cao</u>
Tiêu chuẩn: 0,4 – 1,35 mm (0,015 – 0,053 in.)
Giới hạn bảo dưỡng: 0,4 mm (0,015 in.)

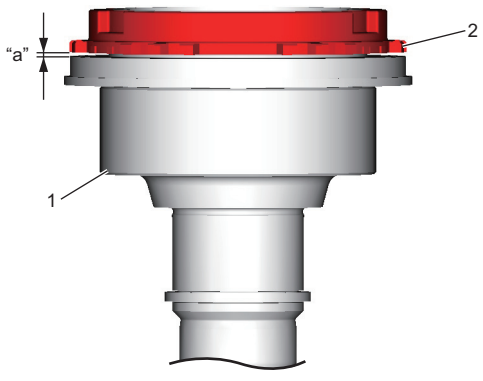

IK4L0A520131-01

AENK4L0B.book Page 36 Thursday, August 29, 2019 10:31 AM

- Kiểm tra chiều rộng rãnh then của vòng đồng tốc tốc độ cao (1). Nếu kết quả kiểm tra không như quy định, hãy thay vòng đồng tốc bị hỏng.

  Chiều rộng rãnh then "a" của vòng đồng tốc tốc độ cao
  Tiêu chuẩn: 10,0 – 10,2 mm (0,393 – 0,401 in.)
  Giới hạn bảo dưỡng: 10,4 mm (0,409 in.)

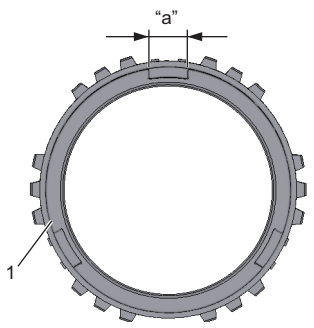

IK4L0A520132-01

Kiểm tra trục chính

- Để đảm bảo bánh răng (1) được bôi trơn, thổi khí vào lỗ nhớt (2) như trong hình và kiểm tra để chắc chắn rằng chúng không bị bất kỳ cản trở nào.

  LƯU Ý

  Bánh răng số 5 không có lỗ nhớt.

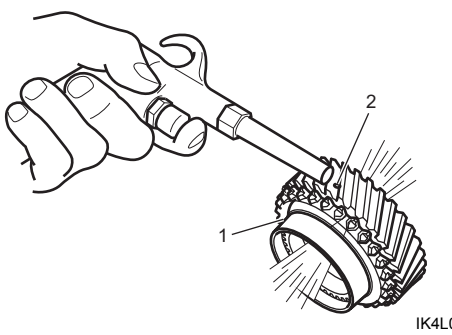

IK4L0A520134-01

- Kiểm tra phần côn (1) của từng bánh răng, phần bên trong (2) của từng vòng đồng tốc xem có bị mòn, vết nứt và hư hỏng không. Nếu phát hiện bất kỳ hư hỏng nào, hãy thay số và/hoặc vòng đồng tốc bị hỏng.

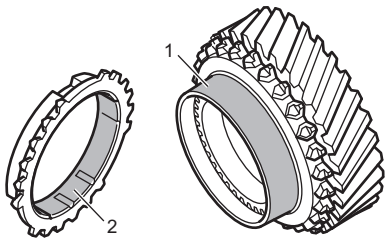

IK4L0A520133-01

- Đo khe hở "a" giữa từng bánh răng (1) và vòng đồng tốc (2) tương ứng. Thay thế nếu khe hở này nhỏ hơn giới hạn.

  Khe hở "a" giữa từng bánh răng (số 1, 2, 3 và 5) và vòng đồng tốc tương ứng
  Tiêu chuẩn: 0,4 – 1,45 mm (0,015 – 0,057 in.)
  Giới hạn bảo dưỡng: 0,4 mm (0,015 in.)

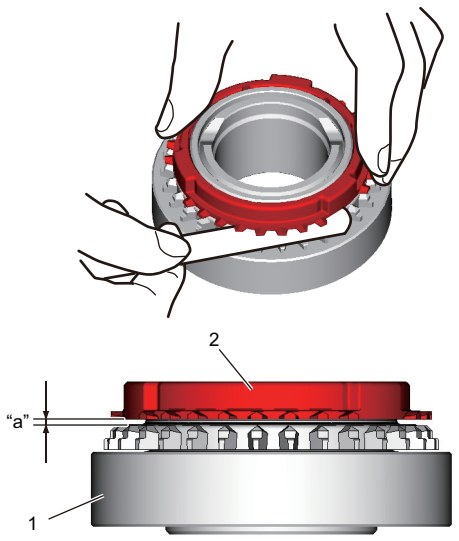

IK4L0A520135-01

- Kiểm tra chiều rộng rãnh then của từng vòng đồng tốc. Nếu kết quả kiểm tra không như quy định, hãy thay vòng đồng tốc bị hỏng.

  Chiều rộng rãnh then "a" của vòng đồng tốc tốc độ thấp (1)
  Tiêu chuẩn: 10,0 – 10,2 mm (0,393 – 0,401 in.)
  Giới hạn bảo dưỡng: 10,4 mm (0,409 in.)

  Chiều rộng rãnh then "b" của vòng đồng tốc số 5 (2)
  Tiêu chuẩn: 10,0 – 10,2 mm (0,393 – 0,401 in.)
  Giới hạn bảo dưỡng: 10,4 mm (0,409 in.)

  Chiều rộng rãnh then "c" của vòng đồng tốc tốc độ cao (3)
  Tiêu chuẩn: 10,0 – 10,2 mm (0,393 – 0,401 in.)
  Giới hạn bảo dưỡng: 10,4 mm (0,409 in.)

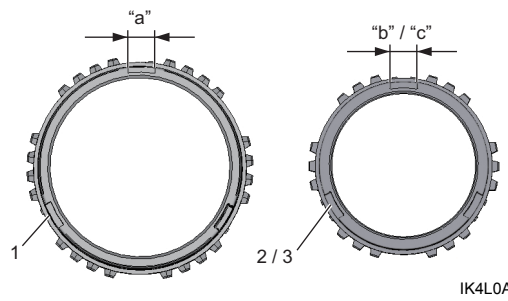

IK4L0A520136-01

- Đo chiều rộng rãnh của từng ống trượt đồng tốc. Thay thế nếu chiều rộng này nhỏ hơn giới hạn.

  Chiều rộng rãnh
  7,0 – 7,2 mm (0,275 – 0,283 in.)

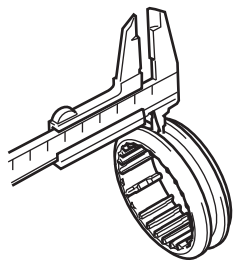

IK4L0A520137-01

AENK4L0B.book Page 37 Thursday, August 29, 2019 10:31 AM

- Lắp từng moay-ơ đồng tốc vào ống trượt đồng tốc tương ứng, sau đó kiểm tra xem ống trượt có di chuyển êm không. Nếu phát hiện hư hỏng, hãy thay moay-ơ và/hoặc ống trượt đồng tốc.

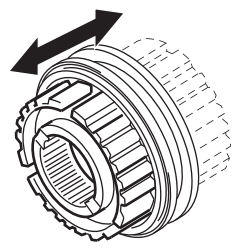

IK4L0A520138-01

Các bộ phận của cụm hộp cơ cấu chuyển số

AENK4L0B5206019

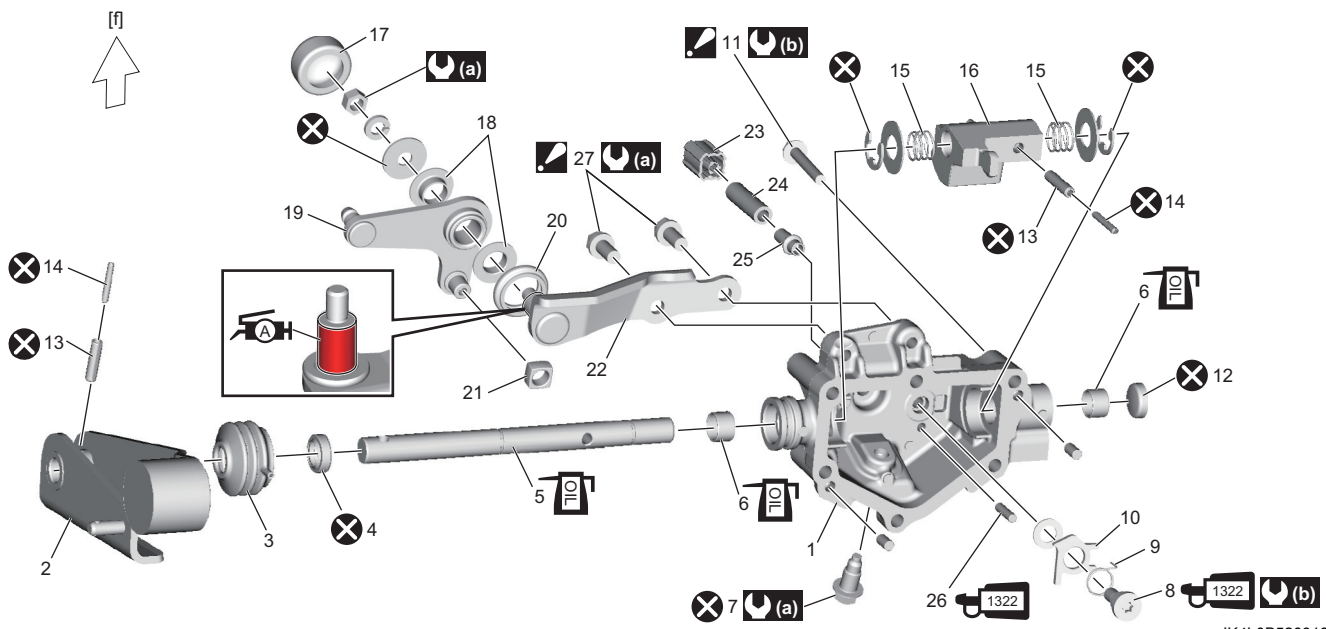

IK4L0B520013-01

[f]: Phía trước xe	16. Càng chọn và chuyển số
1. Hộp cơ cấu chuyển số	17. Chụp bụi càng chọn số
2. Càng chuyển số	18. Bạc lót càng số
3. Cao su trục chọn và chuyển số	19. Càng chọn số
4. Phốt dầu trục chuyển số	20. Chụp trong càng số
5. Trục chuyển số	21. Bạc lót trục càng chọn số
6. Bạc lót trục chọn và chuyển số	22. Giá lắp càng số : Bôi mỡ 99000-25011 vào trục.
7. Bu-lông chốt trục chọn và chuyển số	23. Nút chụp ống thông hơi
1322 8. Chốt hãm đầu giới hạn chuyển số lùi : Bôi keo khóa ren 99000-32150 vào ren.	24. Ống thông hơi
9. Lò xo đầu giới hạn chuyển số lùi	25. Đầu nối đường thông hơi
10. Đầu giới hạn chuyển số lùi	1322 26. Chốt càng chuyển số : Bôi keo khóa ren 99000-32150 vào ren.
11. Bu-lông hộp cơ cấu chuyển số : Để biết cách bôi keo ron, tham khảo phần “Lắp lại” trong “Tháo rời và lắp lại cụm hộp số sàn” (Trang 5B-13).	27. Bu-lông giá lắp càng số : Để biết quy trình siết, tham khảo phần “Lắp lại” trong “Tháo rời và lắp lại cụm hộp cơ cấu chuyển số” (Trang 5B-38).
12. Nút chụp hộp cơ cấu chuyển số	(a) : 23 N·m (2,3 kgf-m, 17,0 lbf-ft)
13. Ống ngoài chốt lò xo (ø6,0)	(b) : 10 N·m (1,0 kgf-m, 7,5 lbf-ft)
14. Ống trong chốt lò xo (ø3,5)	OIL : Tra nhớt hộp số.
15. Lò xo hồi chọn số	: Không tái sử dụng.