AENK4L0B.book Page 37 Thursday, August 29, 2019 10:31 AM



- Lắp từng moay-ơ đồng tốc vào ống trượt đồng tốc tương ứng, sau đó kiểm tra xem ống trượt có di chuyển êm không. Nếu phát hiện hư hỏng, hãy thay moay-ơ và/hoặc ống trượt đồng tốc.

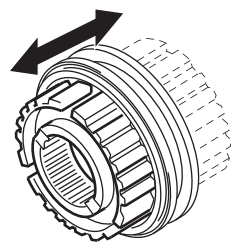

IK4L0A520138-01

## Các bộ phận của cụm hộp cơ cấu chuyển số

AENK4L0B5206019

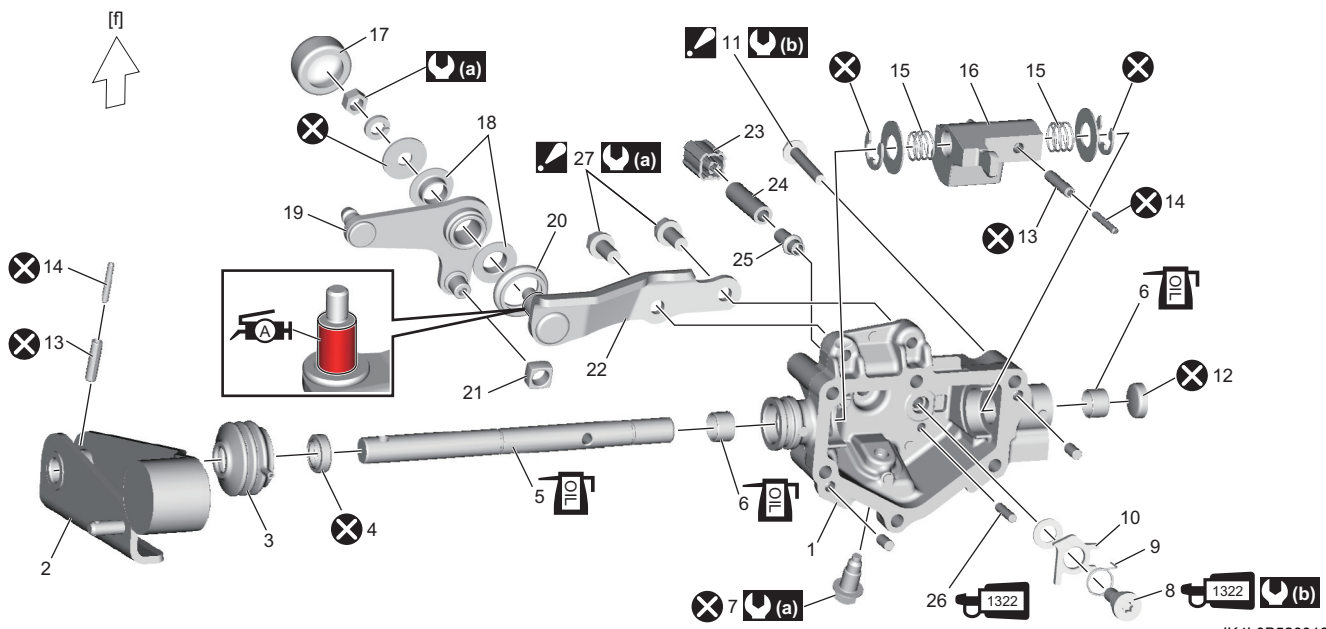


IK4L0B520013-01

| | |
|---|---|
| [f]: Phía trước xe | 16. Càng chọn và chuyển số |
| 1. Hộp cơ cấu chuyển số | 17. Chụp bụi càng chọn số |
| 2. Càng chuyển số | 18. Bạc lót càng số |
| 3. Cao su trục chọn và chuyển số | 19. Càng chọn số |
| 4. Phốt dầu trục chuyển số | 20. Chụp trong càng số |
| 5. Trục chuyển số | 21. Bạc lót trục càng chọn số |
| 6. Bạc lót trục chọn và chuyển số | 22. Giá lắp càng số<br>: Bôi mỡ 99000-25011 vào trục. |
| 7. Bu-lông chốt trục chọn và chuyển số | 23. Nút chụp ống thông hơi |
| 1322 8. Chốt hãm đầu giới hạn chuyển số lùi<br>: Bôi keo khóa ren 99000-32150 vào ren. | 24. Ống thông hơi |
| 9. Lò xo đầu giới hạn chuyển số lùi | 25. Đầu nối đường thông hơi |
| 10. Đầu giới hạn chuyển số lùi | 1322 26. Chốt càng chuyển số<br>: Bôi keo khóa ren 99000-32150 vào ren. |
| 11. Bu-lông hộp cơ cấu chuyển số<br>: Để biết cách bôi keo ron, tham khảo phần “Lắp lại” trong “Tháo rời và lắp lại cụm hộp số sàn” (Trang 5B-13). | 27. Bu-lông giá lắp càng số<br>: Để biết quy trình siết, tham khảo phần “Lắp lại” trong “Tháo rời và lắp lại cụm hộp cơ cấu chuyển số” (Trang 5B-38). |
| 12. Nút chụp hộp cơ cấu chuyển số | (a) : 23 N·m (2,3 kgf-m, 17,0 lbf-ft) |
| 13. Ống ngoài chốt lò xo (ø6,0) | (b) : 10 N·m (1,0 kgf-m, 7,5 lbf-ft) |
| 14. Ống trong chốt lò xo (ø3,5) | OIL : Tra nhớt hộp số. |
| 15. Lò xo hồi chọn số | : Không tái sử dụng. |

AENK4L0B.book Page 38 Thursday, August 29, 2019 10:31 AM



## Tháo rời và lắp lại cụm hộp cơ cấu chuyển số

AENK4L0B5206020

### Tháo rời

Để biết chi tiết về cách tháo rời, tham khảo “Các bộ phận của cụm hộp cơ cấu chuyển số” (Trang 5B-37), lưu ý điểm sao.

- Tháo chốt lò xo bằng các dụng cụ tháo chốt lò xo sau đây.
  - Dụng cụ tháo chốt lò xo 3,5 mm (0,138 in.)
  - Dụng cụ tháo chốt lò xo 6,0 mm (0,236 in.)

### Lắp lại

Thực hiện ngược lại quy trình tháo, lưu ý điểm sau.

- Xác nhận rãnh của ống trong chốt lò xo (1) và rãnh của ống ngoài chốt lò xo (2) đã được căn chỉnh chính xác như được minh họa trong hình.

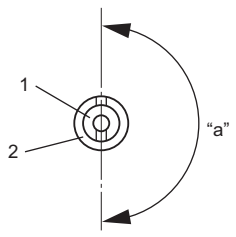


IDX00P520077-02

| |
|---|
| “a”: 180° |

- Lắp giá lắp càng số vào hộp cơ cấu chuyển số theo quy trình sau nếu đã tháo.
  a. Lắp giá lắp càng số (1) vào hộp cơ cấu chuyển số (2), sau đó siết chặt bu-lông giá lắp càng số (3) tạm thời bằng tay.
  b. Kéo giá lắp càng số theo hướng như được minh họa trong hình.
  c. Giữ Bước b. rồi siết chặt bu-lông giá lắp càng số đến lực siết quy định.

  **Lực siết**
  **Bu-lông giá lắp càng số (a):**
  **23 N·m (2,3 kgf-m, 17,0 lbf-ft)**

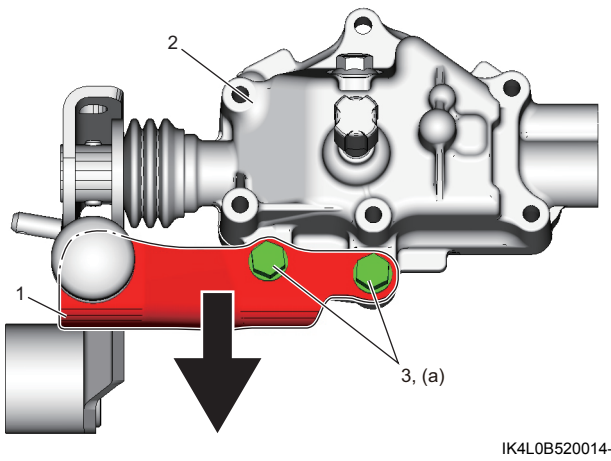


IK4L0B520014-01

- Sau khi lắp cụm hộp cơ cấu chuyển số, xác nhận rằng giá lắp càng số (1) và càng chuyển số (2) không tiếp xúc [A] khi cần chuyển số ở vị trí số 2.

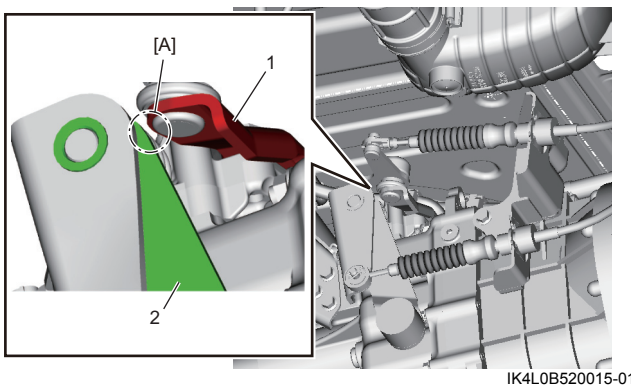


IK4L0B520015-01