AENK4L0B.book Page 38 Thursday, August 29, 2019 10:31 AM

Tháo rời và lắp lại cụm hộp cơ cấu chuyển số

AENK4L0B5206020

Tháo rời

Để biết chi tiết về cách tháo rời, tham khảo “Các bộ phận của cụm hộp cơ cấu chuyển số” (Trang 5B-37), lưu ý điểm sao.

- Tháo chốt lò xo bằng các dụng cụ tháo chốt lò xo sau đây.
  - Dụng cụ tháo chốt lò xo 3,5 mm (0,138 in.)
  - Dụng cụ tháo chốt lò xo 6,0 mm (0,236 in.)

Lắp lại

Thực hiện ngược lại quy trình tháo, lưu ý điểm sau.

- Xác nhận rãnh của ống trong chốt lò xo (1) và rãnh của ống ngoài chốt lò xo (2) đã được căn chỉnh chính xác như được minh họa trong hình.

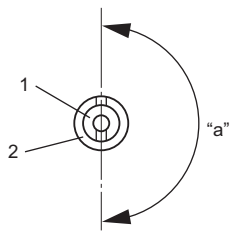

IDX00P520077-02

“a”: 180°

- Lắp giá lắp càng số vào hộp cơ cấu chuyển số theo quy trình sau nếu đã tháo.
  a. Lắp giá lắp càng số (1) vào hộp cơ cấu chuyển số (2), sau đó siết chặt bu-lông giá lắp càng số (3) tạm thời bằng tay.
  b. Kéo giá lắp càng số theo hướng như được minh họa trong hình.
  c. Giữ Bước b. rồi siết chặt bu-lông giá lắp càng số đến lực siết quy định.

  Lực siết
  Bu-lông giá lắp càng số (a):
  23 N·m (2,3 kgf-m, 17,0 lbf-ft)

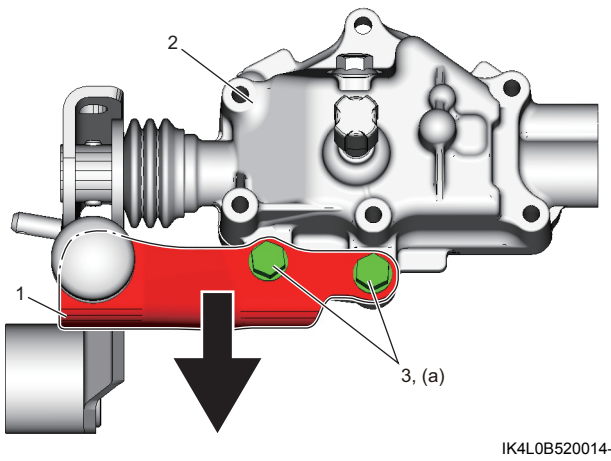

IK4L0B520014-01

- Sau khi lắp cụm hộp cơ cấu chuyển số, xác nhận rằng giá lắp càng số (1) và càng chuyển số (2) không tiếp xúc [A] khi cần chuyển số ở vị trí số 2.

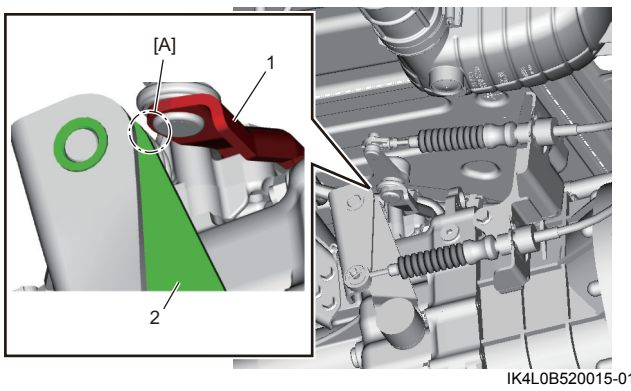

IK4L0B520015-01

AENK4L0B.book Page 39 Thursday, August 29, 2019 10:31 AM

Thông số kỹ thuật

Thông số lực siết

AENK4L0B5207001

Bộ phận siết	Lực siết			Lưu ý
	N·m	kgf-m	lbf-ft	
Nút thăm nhớt/châm nhớt hộp số	23	2,3	17,0	☞(Trang 5B-3) / ☞(Trang 5B-4)
Nút xả nhớt hộp số	23	2,3	17,0	☞(Trang 5B-4)
Bu-lông cáp điều khiển chọn và chuyển số	10	1,0	7,5	☞(Trang 5B-7)
Bu-lông VSS	5,5	0,56	4,0	☞(Trang 5B-9)
Công tắc đèn lùi xe	19	1,9	14,0	☞(Trang 5B-9)
Bu-lông thanh gia cường số 1 lắp phía sau động cơ và hộp số	23	2,3	17,0	☞(Trang 5B-13)
Bu-lông giá phía sau	45	4,6	33,5	☞(Trang 5B-13)
Bu-lông thanh gia cường số 2 lắp phía sau động cơ và hộp số	23	2,3	17,0	☞(Trang 5B-13)
Bu-lông chốt chặn trục trung gian số lùi	23	2,3	17,0	☞(Trang 5B-17)
Bu-lông và đai ốc vỏ hộp số	23	2,3	17,0	☞(Trang 5B-18)
Bu-lông vòng chặn bạc đạn trục sơ cấp	23	2,3	17,0	☞(Trang 5B-18)
Bu-lông vỏ ly hợp	50	5,1	37,0	☞(Trang 5B-18)
Bu-lông hộp cơ cấu chuyển số	10	1,0	7,5	☞(Trang 5B-19)
Bu-lông nắp	10	1,0	7,5	☞(Trang 5B-19)
Bu-lông giá đỡ bộ dây điện chính	10	1,0	7,5	☞(Trang 5B-20)
Bu-lông giá lắp cáp điều khiển hộp số	23	2,3	17,0	☞(Trang 5B-20)
Bu-lông tấm giới hạn trục chuyển số	23	2,3	17,0	☞(Trang 5B-23)
Bu-lông vòng giữ bạc đạn hộp số	23	2,3	17,0	☞(Trang 5B-33)
Bu-lông giá lắp càng số	23	2,3	17,0	☞(Trang 5B-38)

Tham khảo:
Để biết thông tin về lực siết của các bản siết lực không được trình bày trong trang này, tham khảo:
“Các bộ phận của cáp và cần điều khiển chuyển số” (Trang 5B-5)
“Các bộ phận của cụm hộp số sàn” (Trang 5B-10)
“Các bộ phận của trục và càng chuyển số” (Trang 5B-21)
“Các bộ phận của trục sơ cấp, trục chính và trục trung gian” (Trang 5B-25)
“Các bộ phận của cụm hộp cơ cấu chuyển số” (Trang 5B-37)
“Thông tin về bản siết lực” trong Phần 0A (Trang 0A-5)