AENK4L0B.book Page 8 Thursday, August 29, 2019 10:31 AM

a. Lắp kẹp cáp điều khiển số mới (2) như được minh họa trong hình.

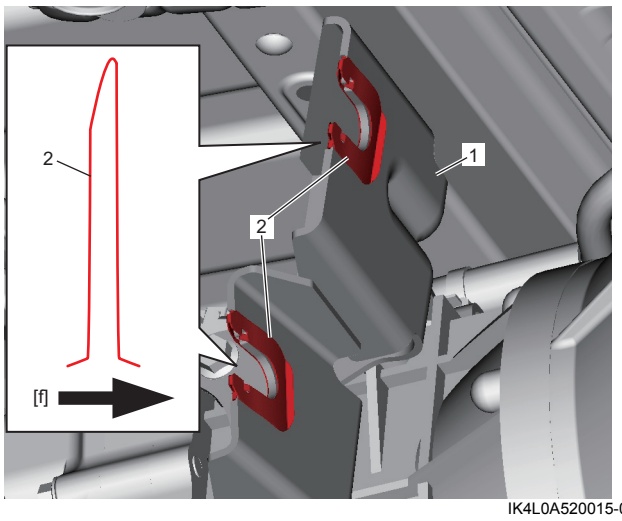

IK4L0A520015-03

[f]: Phía trước xe

b. Lắp cáp điều khiển chọn và chuyển số (1).

c. Xác nhận rằng tất cả các ngàm của kẹp cáp điều khiển số (2) đều ở vị trí như được minh họa trong hình và cáp điều khiển được khóa chắc chắn trong giá lắp cáp điều khiển hộp số.

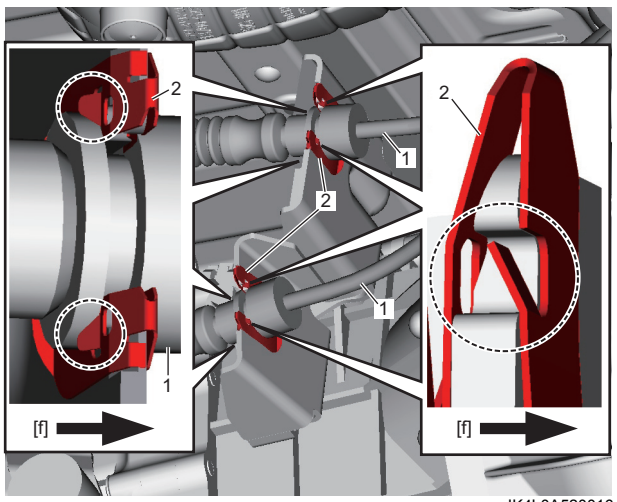

IK4L0A520016-05

[f]: Phía trước xe

- Lắp cáp điều khiển chọn số (1) vào cụm hộp cơ cấu chuyển số (2) theo quy trình sau.
  a. Lắp kẹp (3) vào đầu cáp điều khiển chọn số (4).
  b. Lắp cáp điều khiển chọn số vào cụm hộp cơ cấu chuyển số.

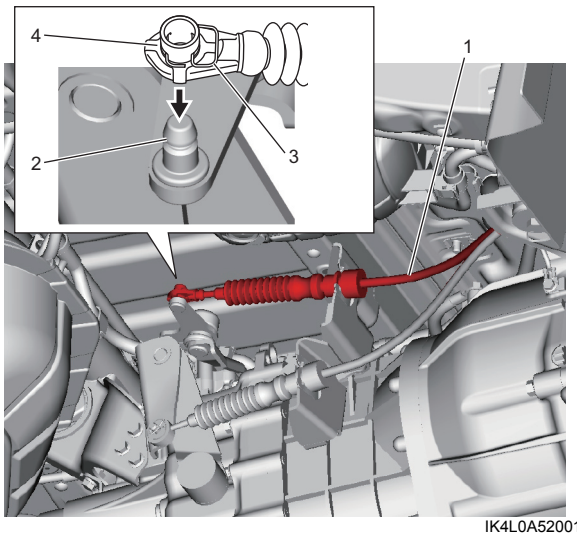

IK4L0A520017-02

Kiểm tra VSS trên xe (model không trang bị hệ thống ABS)

AENK4L0B5206005

Tham khảo “Kiểm tra VSS trên xe (model không trang bị hệ thống ABS/ESP®)” trong Phần 1C (Trang 1C-13).

Tháo và lắp VSS (model không trang bị hệ thống ABS)

AENK4L0B5206006

CHÚ Ý

VSS là một chi tiết chính xác và dễ bị hư hỏng. Phải xử lý VSS một cách cẩn thận và tránh những va chạm mạnh.

Tháo

1) Rút giắc cắm VSS (1).
2) Tháo bu-lông VSS (2) và tháo VSS (3).

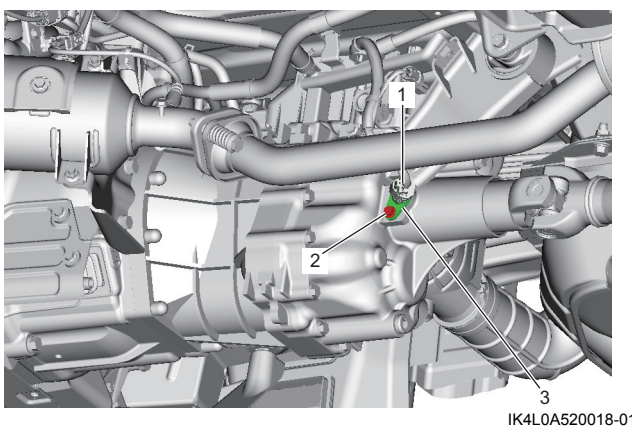

IK4L0A520018-01

Lắp

Thực hiện ngược lại quy trình tháo, lưu ý những điểm sau.