AENK4L0B.book Page 8 Thursday, August 29, 2019 10:31 AM

a. Lắp kẹp cáp điều khiển số mới (2) như được minh họa trong hình.

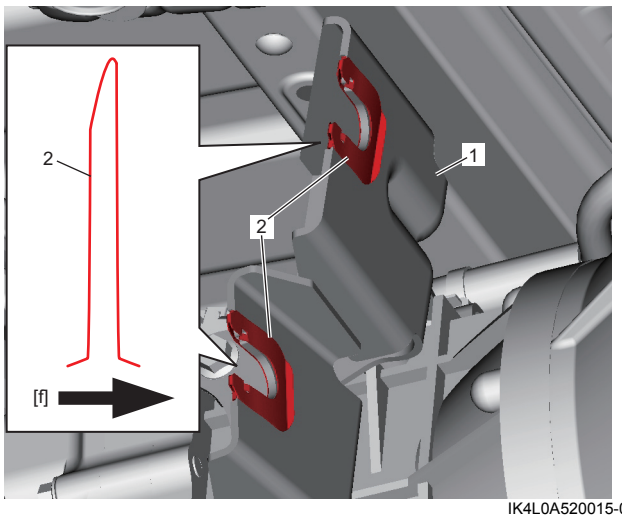

IK4L0A520015-03

[f]: Phía trước xe

b. Lắp cáp điều khiển chọn và chuyển số (1).

c. Xác nhận rằng tất cả các ngàm của kẹp cáp điều khiển số (2) đều ở vị trí như được minh họa trong hình và cáp điều khiển được khóa chắc chắn trong giá lắp cáp điều khiển hộp số.

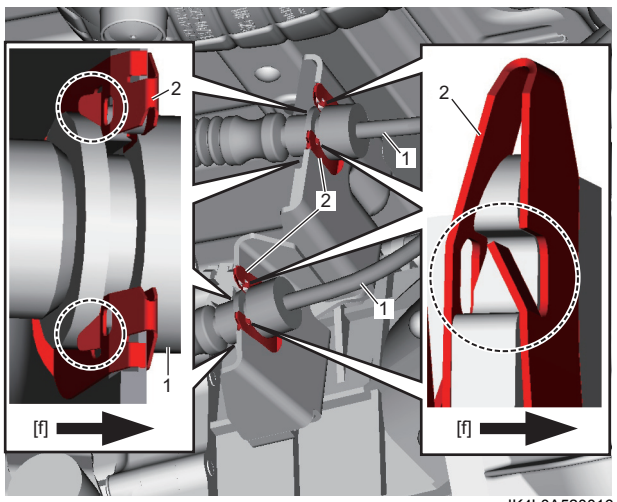

IK4L0A520016-05

[f]: Phía trước xe

- Lắp cáp điều khiển chọn số (1) vào cụm hộp cơ cấu chuyển số (2) theo quy trình sau.
  a. Lắp kẹp (3) vào đầu cáp điều khiển chọn số (4).
  b. Lắp cáp điều khiển chọn số vào cụm hộp cơ cấu chuyển số.

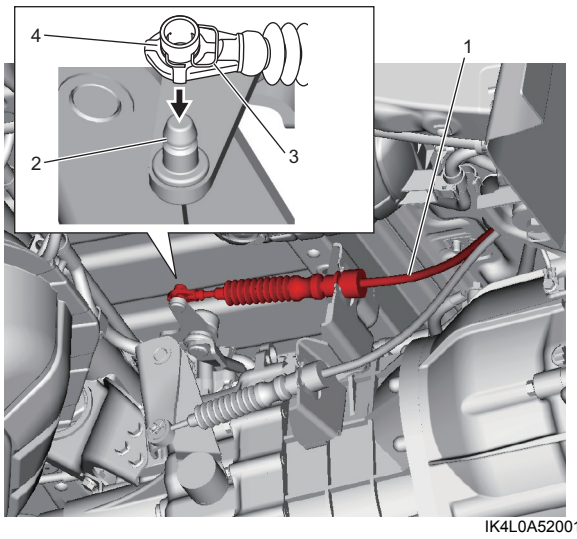

IK4L0A520017-02

Kiểm tra VSS trên xe (model không trang bị hệ thống ABS)

AENK4L0B5206005

Tham khảo “Kiểm tra VSS trên xe (model không trang bị hệ thống ABS/ESP®)” trong Phần 1C (Trang 1C-13).

Tháo và lắp VSS (model không trang bị hệ thống ABS)

AENK4L0B5206006

CHÚ Ý

VSS là một chi tiết chính xác và dễ bị hư hỏng. Phải xử lý VSS một cách cẩn thận và tránh những va chạm mạnh.

Tháo

1) Rút giắc cắm VSS (1).
2) Tháo bu-lông VSS (2) và tháo VSS (3).

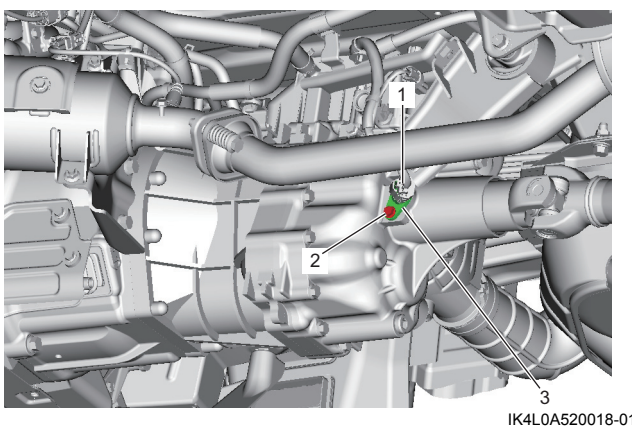

IK4L0A520018-01

Lắp

Thực hiện ngược lại quy trình tháo, lưu ý những điểm sau.

AENK4L0B.book Page 9 Thursday, August 29, 2019 10:31 AM

- Tra nhớt hộp số vào phốt chữ O (1).

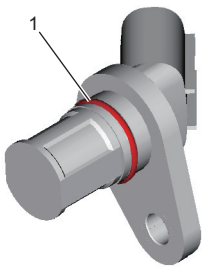

IK4L0A520019-01

- Siết chặt bu-lông VSS (1) đến lực siết quy định.

Lực siết
Bu-lông VSS (a): 5,5 N·m (0,56 kgf-m, 4,0 lbf-ft)

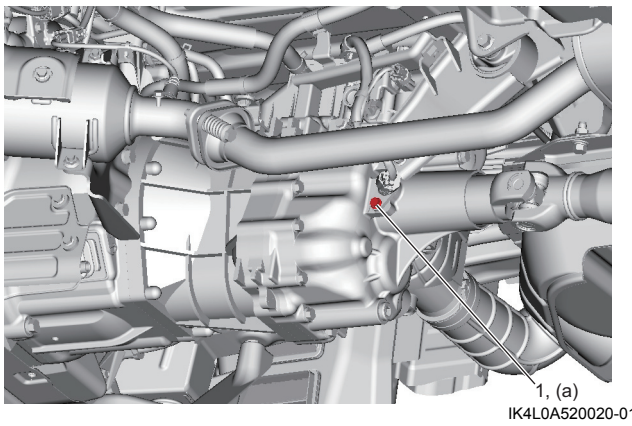

IK4L0A520020-01

Kiểm tra vòng cảm biến tốc độ trên xe (model không trang bị hệ thống ABS)

AENK4L0B5206007

1) Nâng xe lên và nhả phanh tay.
2) Tháo VSS. ☞(Trang 5B-8)
3) Xoay trục các-đăng (1) và kiểm tra để đảm bảo không có vết nứt hay hư hỏng ở vòng đo tốc độ xe (2) thông qua lỗ lắp VSS (3).
   Thay vòng đo tốc độ xe nếu bị hỏng.

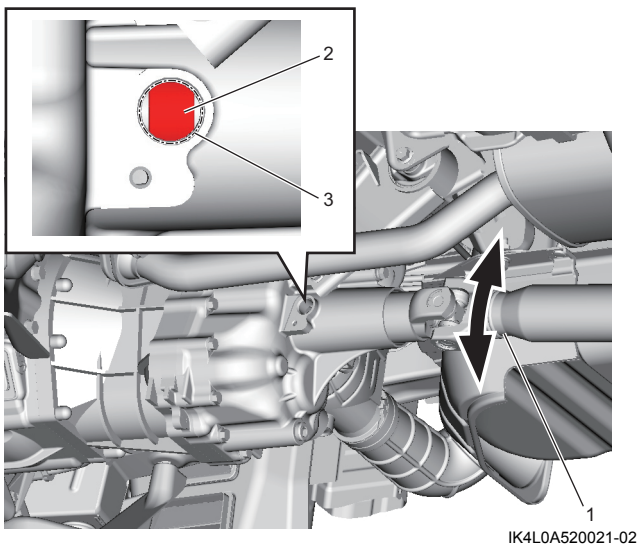

IK4L0A520021-02

4) Kiểm tra để đảm bảo vòng đo tốc độ xe không quay tự do bằng tuốc-nơ-vít dẹt hoặc dụng cụ loại tương đương.
   Thay vòng đo tốc độ xe nếu bị hỏng.

Tháo và lắp công tắc đèn lùi xe

AENK4L0B5206008

Tháo

1) Tháo giắc cắm công tắc đèn lùi xe (1).
2) Tháo công tắc đèn lùi xe (2).

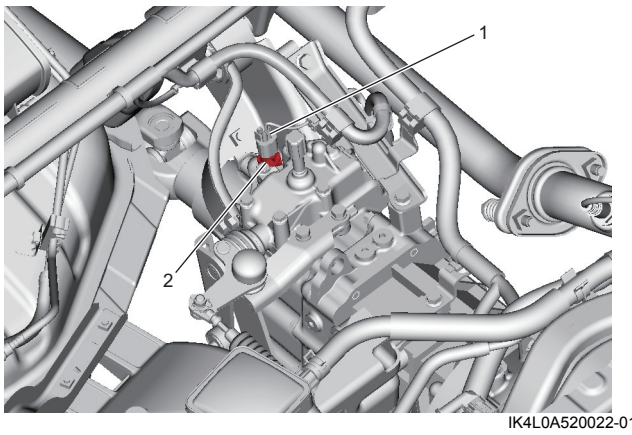

IK4L0A520022-01

Lắp

Thực hiện ngược lại quy trình tháo, lưu ý những điểm sau.

- Tra nhớt hộp số vào phốt chữ O (1).

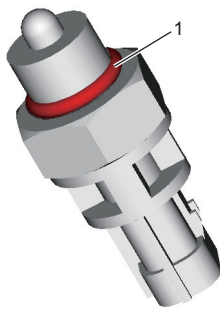

IK4L0A520023-01

- Siết chặt công tắc đèn lùi xe đến lực siết quy định.

Lực siết
Công tắc đèn lùi xe: 19 N·m (1,9 kgf-m, 14,0 lbf-ft)

Kiểm tra công tắc đèn lùi xe

AENK4L0B5206009

Sử dụng đồng hồ đo điện trở để kiểm tra hoạt động của công tắc đèn lùi xe (1).
Thay công tắc đèn lùi xe nếu bị lỗi.

<u>Thông số kỹ thuật công tắc đèn lùi xe</u>
Chuyển ON (Nhấn): Có sự thông mạch
Chuyển OFF (Nhả): Không có sự thông mạch

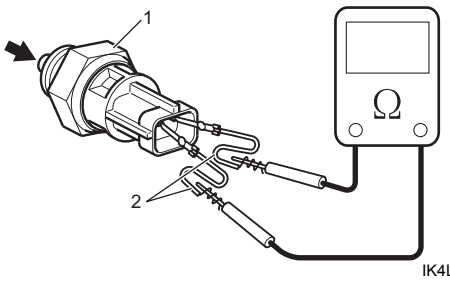

IK4L0A520024-01

2. Dây bảo dưỡng