AENK4L0B.book Page 9 Thursday, August 29, 2019 10:31 AM

- Tra nhớt hộp số vào phốt chữ O (1).

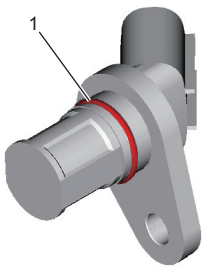

IK4L0A520019-01

- Siết chặt bu-lông VSS (1) đến lực siết quy định.

Lực siết
Bu-lông VSS (a): 5,5 N·m (0,56 kgf-m, 4,0 lbf-ft)

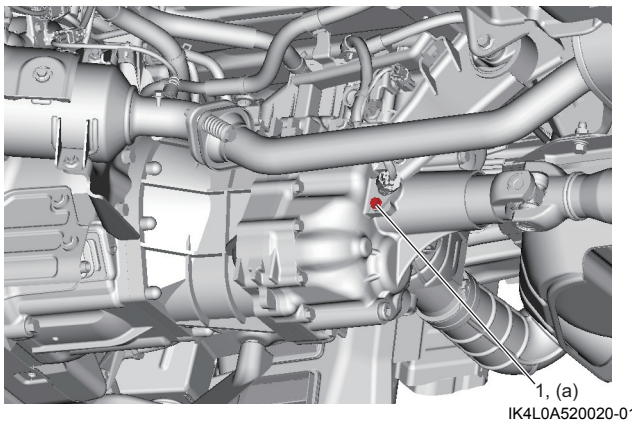

IK4L0A520020-01

Kiểm tra vòng cảm biến tốc độ trên xe (model không trang bị hệ thống ABS)

AENK4L0B5206007

1) Nâng xe lên và nhả phanh tay.
2) Tháo VSS. ☞(Trang 5B-8)
3) Xoay trục các-đăng (1) và kiểm tra để đảm bảo không có vết nứt hay hư hỏng ở vòng đo tốc độ xe (2) thông qua lỗ lắp VSS (3).
   Thay vòng đo tốc độ xe nếu bị hỏng.

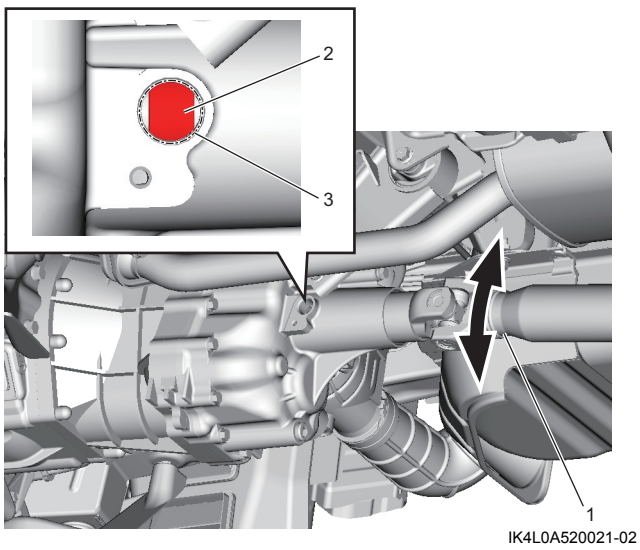

IK4L0A520021-02

4) Kiểm tra để đảm bảo vòng đo tốc độ xe không quay tự do bằng tuốc-nơ-vít dẹt hoặc dụng cụ loại tương đương.
   Thay vòng đo tốc độ xe nếu bị hỏng.

Tháo và lắp công tắc đèn lùi xe

AENK4L0B5206008

Tháo

1) Tháo giắc cắm công tắc đèn lùi xe (1).
2) Tháo công tắc đèn lùi xe (2).

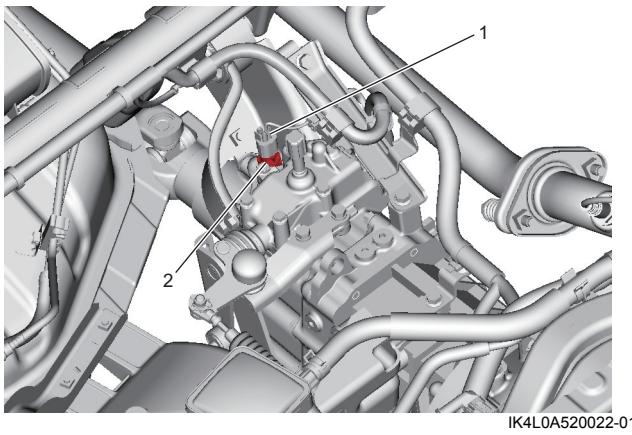

IK4L0A520022-01

Lắp

Thực hiện ngược lại quy trình tháo, lưu ý những điểm sau.

- Tra nhớt hộp số vào phốt chữ O (1).

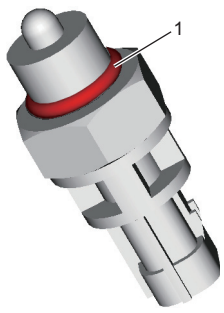

IK4L0A520023-01

- Siết chặt công tắc đèn lùi xe đến lực siết quy định.

Lực siết
Công tắc đèn lùi xe: 19 N·m (1,9 kgf-m, 14,0 lbf-ft)

Kiểm tra công tắc đèn lùi xe

AENK4L0B5206009

Sử dụng đồng hồ đo điện trở để kiểm tra hoạt động của công tắc đèn lùi xe (1).
Thay công tắc đèn lùi xe nếu bị lỗi.

<u>Thông số kỹ thuật công tắc đèn lùi xe</u>
Chuyển ON (Nhấn): Có sự thông mạch
Chuyển OFF (Nhả): Không có sự thông mạch

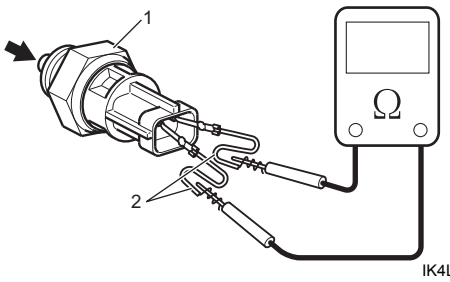

IK4L0A520024-01

2. Dây bảo dưỡng

AENK4L0B.book Page 10 Thursday, August 29, 2019 10:31 AM

Các bộ phận của cụm hộp số sàn

AENK4L0B5206010

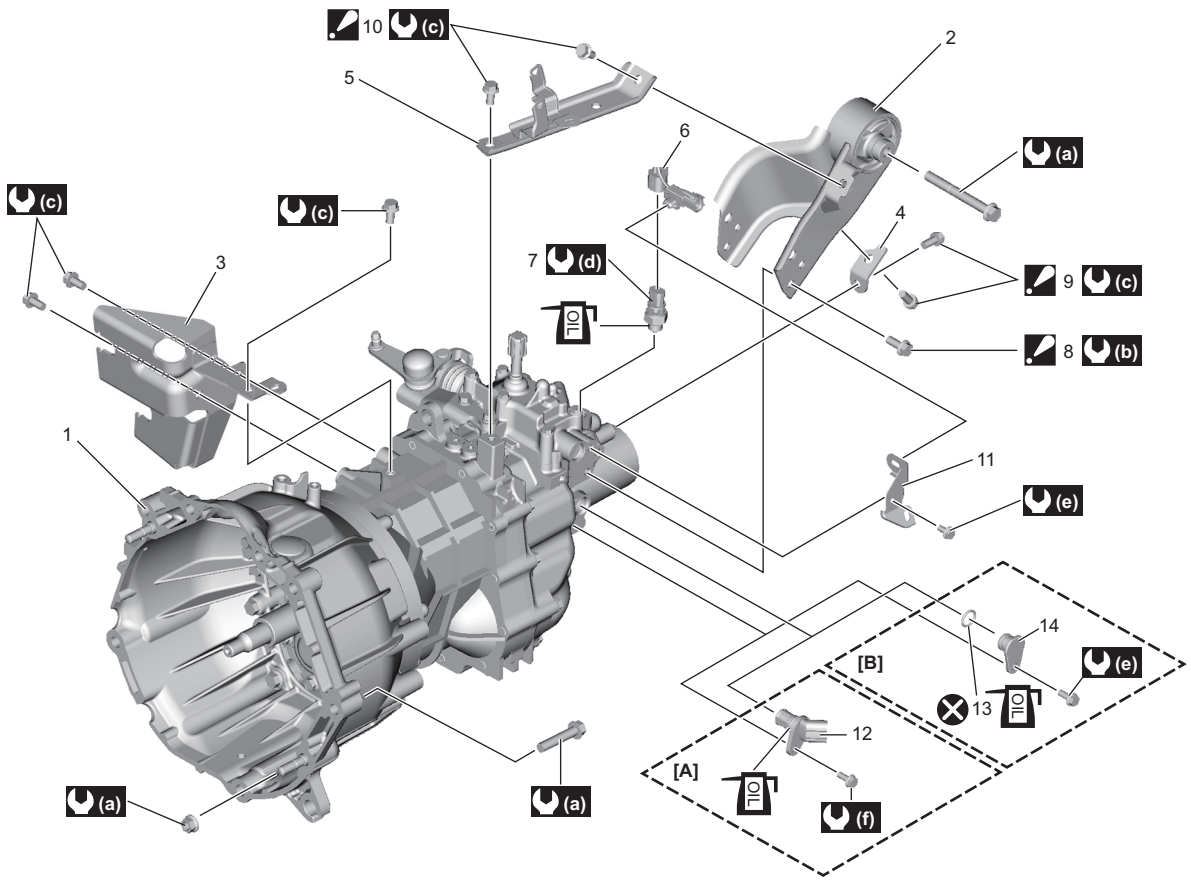

IK4L0B520007-02

[A]: Model không trang bị hệ thống ABS	7. Công tắc đèn lùi xe	(a) : 55 N·m (5,6 kgf-m, 40,5 lbf-ft)
[B]: Model có trang bị hệ thống ABS	8. Bu-lông giá phía sau : Để biết quy trình siết, tham khảo phần “Lắp lại” trong “Tháo rời và lắp lại cụm hộp số sàn” (Trang 5B-12).	(b) : 45 N·m (4,6 kgf-m, 33,5 lbf-ft)
1. Cụm hộp số sàn	9. Bu-lông thanh gia cường số 1 lắp phía sau động cơ và hộp số : Để biết quy trình siết, tham khảo phần “Lắp lại” trong “Tháo rời và lắp lại cụm hộp số sàn” (Trang 5B-12).	(c) : 23 N·m (2,3 kgf-m, 17,0 lbf-ft)
2. Giá phía sau	10. Bu-lông thanh gia cường số 2 lắp phía sau động cơ và hộp số : Để biết quy trình siết, tham khảo phần “Lắp lại” trong “Tháo rời và lắp lại cụm hộp số sàn” (Trang 5B-12).	(d) : 19 N·m (1,9 kgf-m, 14,0 lbf-ft)
3. Giá lắp cáp điều khiển hộp số	11. Giá đỡ bộ dây điện chính	(e) : 10 N·m (1,0 kgf-m, 7,5 lbf-ft)
4. Thanh gia cường số 1 lắp phía sau động cơ và hộp số	12. VSS	(f) : 5,5 N·m (0,56 kgf-m, 4,0 lbf-ft)
5. Thanh gia cường số 2 lắp phía sau động cơ và hộp số	13. Phốt chữ O	OIL : Tra nhớt hộp số.
6. Dây công tắc đèn lùi xe	14. Nắp	: Không tái sử dụng.