AENK4L0B.book Page 10 Thursday, August 29, 2019 10:31 AM

[A]: Model RHD (Tay lái nghịch)	12. Bu-lông số 1 ốp bảo vệ cáp ly hợp
[B]: Model LHD (Tay lái thuận)	13. Bu-lông số 2 ốp bảo vệ cáp ly hợp
1. Đĩa ly hợp	14. Cáp ly hợp : Để biết cách bôi mỡ, tham khảo phần “Lắp” trong “Tháo và lắp cáp ly hợp” (Trang 5C-4).
2. Vỏ ly hợp	15. Kẹp cáp ly hợp
3. Bu-lông vỏ ly hợp : Để biết thông tin về trình tự siết, tham khảo “Tháo và lắp vỏ ly hợp, đĩa ly hợp và hệ thống nhả ly hợp” (Trang 5C-10).	16. Chốt khớp nối cáp ly hợp : Để biết cách bôi mỡ, tham khảo phần “Lắp” trong “Tháo và lắp cáp ly hợp” (Trang 5C-4).
4. Bạc đạn chà	17. Đai ốc khớp nối cáp ly hợp
5. Kẹp bạc đạn chà	18. Nắp khóa khớp nối cáp ly hợp
6. Càng nhả ly hợp : Để biết cách bôi mỡ, tham khảo phần “Lắp” trong “Tháo và lắp vỏ ly hợp, đĩa ly hợp và hệ thống nhả ly hợp” (Trang 5C-10).	(a) : 29 N·m (3,0 kgf-m, 21,5 lbf-ft)
(A) 7. Chốt đỡ càng nhả ly hợp : Bôi mỡ 99000-25011 lên bề mặt tiếp xúc với càng nhả ly hợp.	(b) : 25 N·m (2,5 kgf-m, 18,5 lbf-ft)
8. Kẹp càng nhả ly hợp	(c) : 23 N·m (2,3 kgf-m, 17,0 lbf-ft)
9. Trục sơ cấp : Để biết cách bôi mỡ, tham khảo phần “Lắp” trong “Tháo và lắp vỏ ly hợp, đĩa ly hợp và hệ thống nhả ly hợp” (Trang 5C-10).	(d) : 11 N·m (1,1 kgf-m, 8,5 lbf-ft)
10. Chụp càng nhả ly hợp	(e) : 10 N·m (1,0 kgf-m, 7,5 lbf-ft)
11. Ốp bảo vệ cáp ly hợp	

Tháo và lắp vỏ ly hợp, đĩa ly hợp và hệ thống nhả ly hợp

AENK4L0B5306011

Tháo

1) Tháo cụm hộp số sàn. ☞(Trang 5B-12)
2) Cố định bánh đà bằng dụng cụ chuyên dụng và tháo bu-lông vỏ ly hợp (1).

Dụng cụ chuyên dụng
(A): 09924-17811

3) Tháo vỏ ly hợp (2) và đĩa ly hợp khỏi bánh đà.

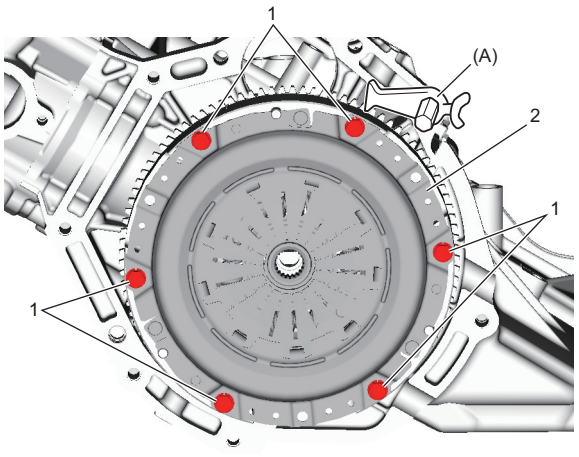

IK4L0A530020-01

4) Tháo chụp càng nhả ly hợp (1).

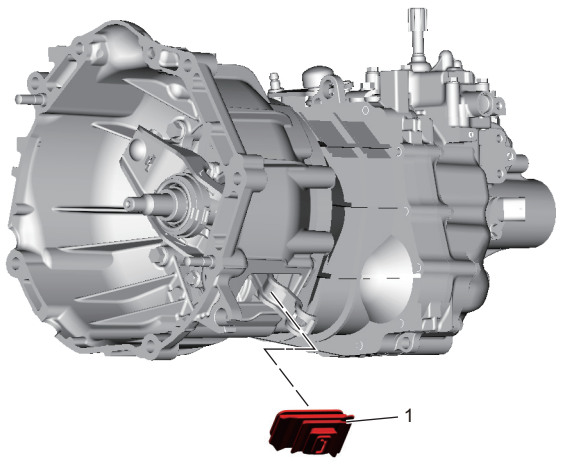

IK4L0A530022-02

5) Tháo kẹp càng nhả ly hợp (1) khỏi càng nhả ly hợp (2).

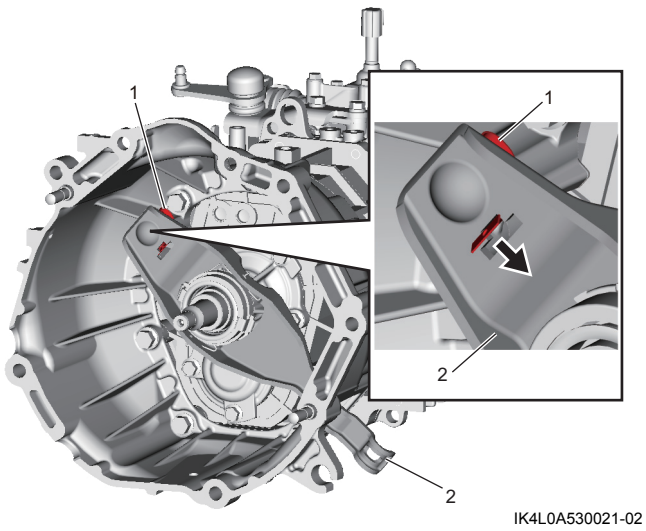

IK4L0A530021-02

AENK4L0B.book Page 11 Thursday, August 29, 2019 10:31 AM

6) Tháo càng nhả ly hợp (1), bạc đạn chà (2) và kẹp bạc đạn chà (3).

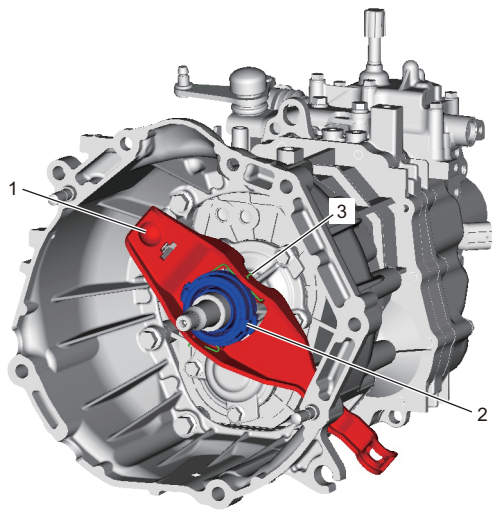

IK4L0A530023-02

7) Tháo bạc đạn chà khỏi càng nhả ly hợp.

Lắp

Thực hiện ngược lại quy trình tháo, lưu ý điểm sau.

- Bôi mỡ vào càng nhả ly hợp (1).

"A": Mỡ 99000-25011
(Mỡ SUZUKI Super Grease A)

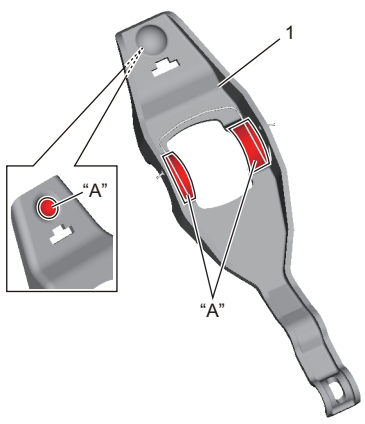

IK4L0A530025-02

- Bôi một ít mỡ vào chốt và đầu trước của trục sơ cấp (1).

CHÚ Ý

Nếu bôi nhiều mỡ, mỡ có thể dây ra đĩa ly hợp.
Khi bôi mỡ, chỉ cần bôi đủ lượng mỡ cần thiết.

LƯU Ý

Khi thay đĩa ly hợp mới, không cần bôi mỡ vào trục sơ cấp.

"A": Mỡ 99000-25210
(Mỡ SUZUKI Super Grease I)

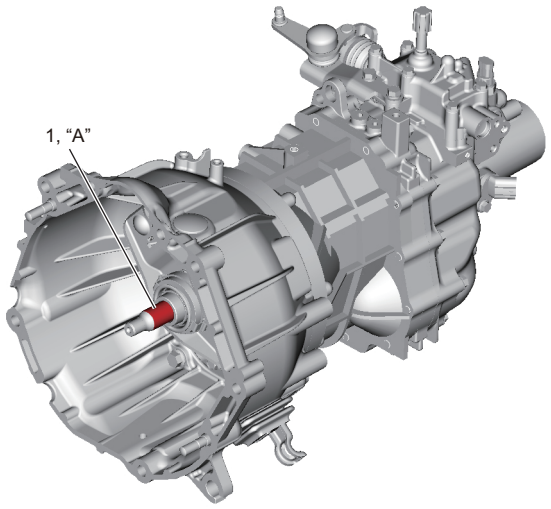

IK4L0A530032-01

- Lắp đĩa ly hợp và vỏ ly hợp vào bánh đà theo quy trình sau.

LƯU Ý

Trước khi lắp, kiểm tra để đảm bảo bề mặt bánh đà và bề mặt đĩa ép đã được làm sạch và khô hoàn toàn.

a. Giữ bánh đà bằng dụng cụ chuyên dụng (A).
b. Căn chỉnh đĩa ly hợp với tâm bạc đạn trục sơ cấp bằng dụng cụ chuyên dụng (B) và lắp vỏ ly hợp (1).

Dụng cụ chuyên dụng
(A): 09923-36320
(B): 09924-17811

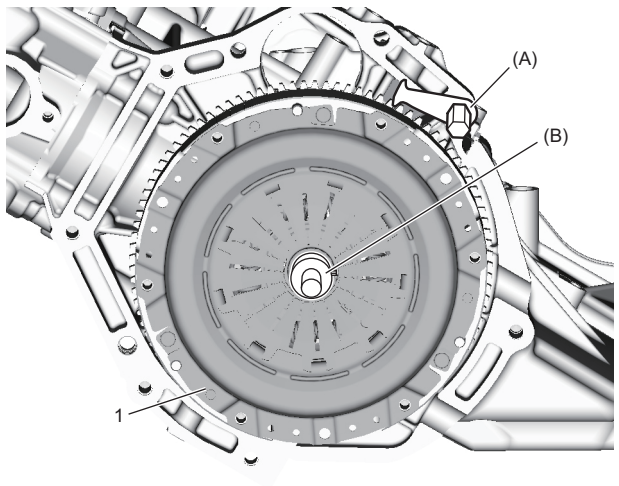

IK4L0A530026-01

AENK4L0B.book Page 12 Thursday, August 29, 2019 10:31 AM

c. Lắp và siết bu-lông vỏ ly hợp theo quy trình sau.
   i. Siết chặt 3 bu-lông (1) bằng tay.
   ii. Siết chặt các bu-lông khác (2) đều và từ từ đến 5,0 N·m (0,51 kgf-m, 4,0 lbf-ft).

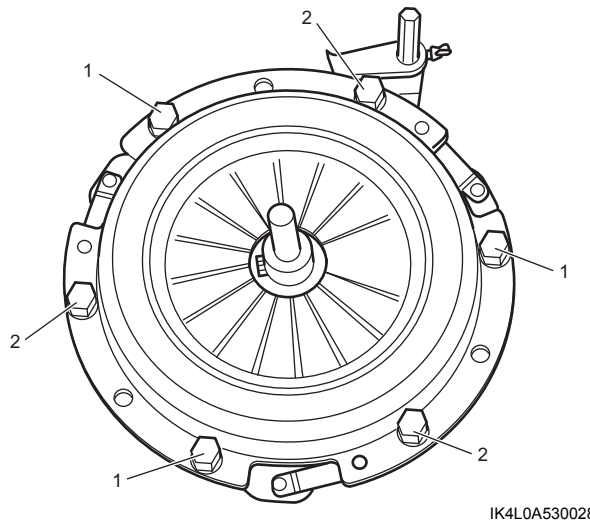

IK4L0A530028-01

   iii. Siết chặt tất cả bu-lông (1) đều và từ từ đến lực siết quy định theo thứ tự (“1” – “6”) bắt đầu từ bu-lông gần đinh tán (2).

Lực siết
Bu-lông vỏ ly hợp* (a):
5,0 N·m (0,51 kgf-m, 4,0 lbf-ft) → 23 N·m (2,3 kgf-m, 17,0 lbf-ft)

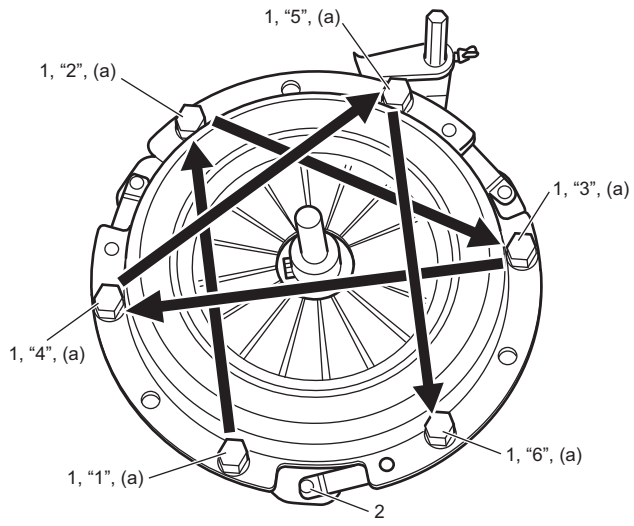

IK4L0A530034-01

- Sau khi lắp vỏ ly hợp, đo chiều cao của từng lò xo màng. Nếu độ đồng nhất của chiều cao lò xo màng nằm ngoài khoảng thông số kỹ thuật, hãy thay và lắp lại vỏ ly hợp.

<u>Độ đồng nhất của chiều cao lò xo màng</u>
Nhỏ hơn hoặc bằng 0,6 mm (0,024 in.)

Kiểm tra vỏ ly hợp, đĩa ly hợp và hệ thống nhả ly hợp

AENK4L0B5306012

Vỏ ly hợp

- Kiểm tra lò xo màng (1) xem có bị mòn hoặc hư hỏng bất thường không. Nếu phát hiện hư hỏng, hãy thay vỏ ly hợp.
- Kiểm tra đĩa ép (2) xem có bị mòn, hư hỏng hay bị nóng không. Nếu phát hiện hư hỏng, hãy thay vỏ ly hợp.

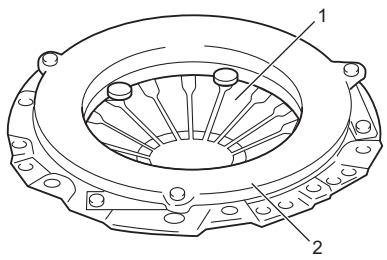

IDX00P530017-01

Đĩa ly hợp

- Kiểm tra lò xo (1) xem có bị mòn hoặc hư hỏng bất thường không. Nếu phát hiện hư hỏng, hãy thay đĩa ly hợp (3).
- Đo độ sâu của chỗ lõm ở đầu đinh tán, tức là khoảng cách giữa đầu đinh tán và bề mặt ốp vào.
  Nếu thấy độ lõm đã đạt đến giới hạn bảo dưỡng ở bất kỳ lỗ nào trong số các lỗ đinh tán (2), hãy thay đĩa ly hợp.

<u>Độ sâu đầu đinh tán</u>
Tiêu chuẩn: 1,0 mm (0,039 in) trở lên
Giới hạn: 0,2 mm (0,0078 in.)

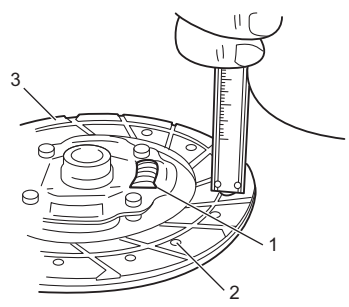

IFV70A530003-01