AENK4L0B.book Page 12 Thursday, August 29, 2019 10:31 AM

c. Lắp và siết bu-lông vỏ ly hợp theo quy trình sau.
   i. Siết chặt 3 bu-lông (1) bằng tay.
   ii. Siết chặt các bu-lông khác (2) đều và từ từ đến 5,0 N·m (0,51 kgf-m, 4,0 lbf-ft).

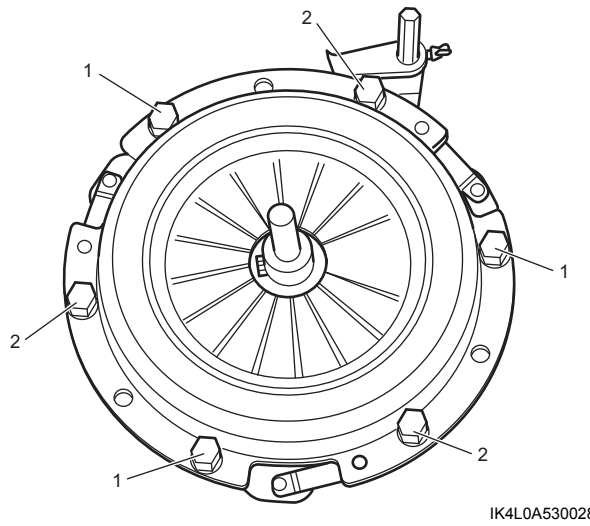

IK4L0A530028-01

   iii. Siết chặt tất cả bu-lông (1) đều và từ từ đến lực siết quy định theo thứ tự (“1” – “6”) bắt đầu từ bu-lông gần đinh tán (2).

Lực siết
Bu-lông vỏ ly hợp* (a):
5,0 N·m (0,51 kgf-m, 4,0 lbf-ft) → 23 N·m (2,3 kgf-m, 17,0 lbf-ft)

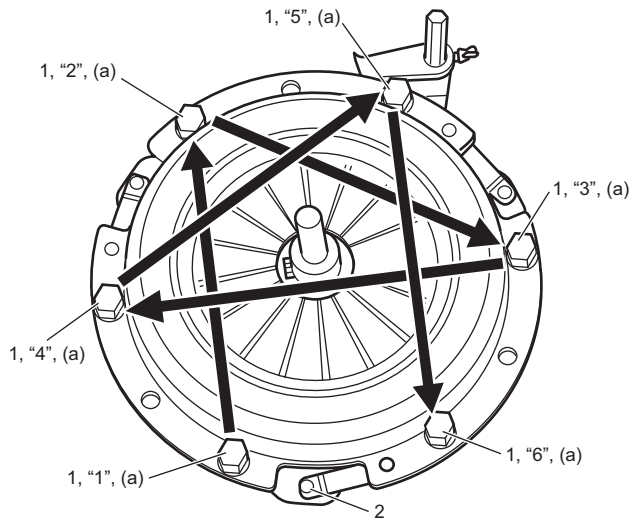

IK4L0A530034-01

- Sau khi lắp vỏ ly hợp, đo chiều cao của từng lò xo màng. Nếu độ đồng nhất của chiều cao lò xo màng nằm ngoài khoảng thông số kỹ thuật, hãy thay và lắp lại vỏ ly hợp.

<u>Độ đồng nhất của chiều cao lò xo màng</u>
Nhỏ hơn hoặc bằng 0,6 mm (0,024 in.)

Kiểm tra vỏ ly hợp, đĩa ly hợp và hệ thống nhả ly hợp

AENK4L0B5306012

Vỏ ly hợp

- Kiểm tra lò xo màng (1) xem có bị mòn hoặc hư hỏng bất thường không. Nếu phát hiện hư hỏng, hãy thay vỏ ly hợp.
- Kiểm tra đĩa ép (2) xem có bị mòn, hư hỏng hay bị nóng không. Nếu phát hiện hư hỏng, hãy thay vỏ ly hợp.

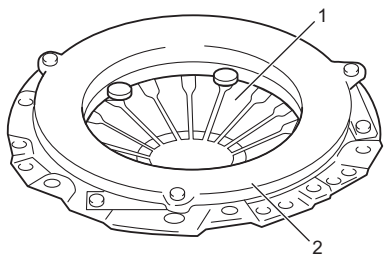

IDX00P530017-01

Đĩa ly hợp

- Kiểm tra lò xo (1) xem có bị mòn hoặc hư hỏng bất thường không. Nếu phát hiện hư hỏng, hãy thay đĩa ly hợp (3).
- Đo độ sâu của chỗ lõm ở đầu đinh tán, tức là khoảng cách giữa đầu đinh tán và bề mặt ốp vào.
  Nếu thấy độ lõm đã đạt đến giới hạn bảo dưỡng ở bất kỳ lỗ nào trong số các lỗ đinh tán (2), hãy thay đĩa ly hợp.

<u>Độ sâu đầu đinh tán</u>
Tiêu chuẩn: 1,0 mm (0,039 in) trở lên
Giới hạn: 0,2 mm (0,0078 in.)

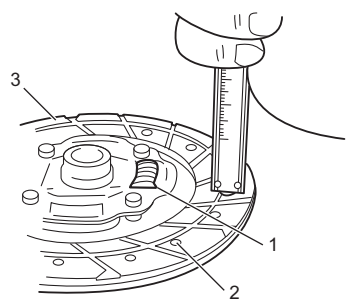

IFV70A530003-01

AENK4L0B.book Page 13 Thursday, August 29, 2019 10:31 AM

Bạc đạn chà
Kiểm tra bạc đạn chà xem có quay êm không và có tiếng kêu bất thường nào không. Nếu phát hiện hư hỏng, hãy thay bạc đạn chà.

CHÚ Ý

Nếu rửa bạc đạn chà, mỡ bên trong bạc đạn chà có thể bị rửa sạch, dẫn đến bạc đạn bị kẹt.
Không rửa bạc đạn chà.

IK4L0A530033-01

Càng nhả ly hợp
Kiểm tra càng nhả ly hợp xem có cong và hư hỏng không. Nếu phát hiện hư hỏng, hãy thay càng nhả ly hợp.

Kẹp bạc đạn chà
Kiểm tra kẹp bạc đạn chà xem có bị vỡ và hư hỏng không. Nếu phát hiện hư hỏng, hãy thay kẹp bạc đạn chà.

Chốt đỡ càng nhả ly hợp
Kiểm tra chốt đỡ càng nhả ly hợp xem có bị mòn và hư hỏng không. Nếu phát hiện hư hỏng, hãy thay chốt đỡ càng nhả ly hợp.

AENK4L0B.book Page 14 Thursday, August 29, 2019 10:31 AM

Thông số kỹ thuật

Thông số lực siết

AENK4L0B5307001

LƯU Ý

Để biết thông tin về (các) bản siết lực có * (dấu hoa thị) dưới đây, tham khảo quy trình được trình bày trong "Hướng dẫn sửa chữa".

Bộ phận siết	Lực siết			Lưu ý
	N·m	kgf-m	lbf-ft	
Đai ốc khóa công tắc CPP	7,5	0,76	5,5	☞(Trang 5C-3)
Bu-lông vỏ ly hợp*	5,0 N·m (0,51 kgf-m, 4,0 lbf-ft) → 23 N·m (2,3 kgf-m, 17,0 lbf-ft)			☞(Trang 5C-12)

Tham khảo:
Để biết thông tin về lực siết của các bản siết lực không được trình bày trong trang này, tham khảo:
"Các bộ phận của bộ bàn đạp ly hợp" (Trang 5C-7)
"Các bộ phận của vỏ ly hợp, đĩa ly hợp và hệ thống nhả ly hợp" (Trang 5C-9)
"Thông tin về bản siết lực" trong Phần 0A (Trang 0A-5)

Dụng cụ và thiết bị chuyên dụng

Vật liệu bảo dưỡng khuyên dùng

AENK4L0B5308001

Vật liệu	Sản phẩm hoặc thông số kỹ thuật khuyên dùng của SUZUKI		Lưu ý
Mỡ	SUZUKI Super Grease A	Mã phụ tùng: 99000-25011	☞(Trang 5C-6) / ☞(Trang 5C-6) / ☞(Trang 5C-11)
	SUZUKI Super Grease I	Mã phụ tùng: 99000-25210	☞(Trang 5C-11)

LƯU Ý

(Các) vật liệu bảo dưỡng cần thiết cũng được mô tả trong:
"Các bộ phận của bộ bàn đạp ly hợp" (Trang 5C-7)
"Các bộ phận của vỏ ly hợp, đĩa ly hợp và hệ thống nhả ly hợp" (Trang 5C-9)

Dụng cụ chuyên dụng

AENK4L0B5308002

09923-36320 Ống dẫn hướng tâm ly hợp (15 mm) ☞(Trang 5C-11) 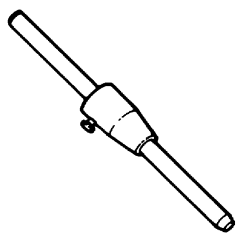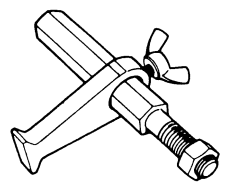	09924-17811 Dụng cụ giữ bánh đà ☞(Trang 5C-10) / ☞(Trang 5C-11)