AENK4L0B.book Page 1 Thursday, August 29, 2019 10:31 AM

Bộ ly hợp

Mô tả chung

Cấu trúc bộ ly hợp

AENK4L0B5301001

Bộ ly hợp là một lò xo màng thuộc dạng ly hợp ma sát khô 1 đĩa. Lò xo màng (1) là loại lò xo lá hình côn, có một lò xo cứng ở viền ngoài với một chuỗi các lá hình côn hướng vào trong.
Đĩa ly hợp có các lò xo cuộn xoắn được cố định trên trục sơ cấp (10) bằng một bánh răng chốt.
Vỏ ly hợp (4) được cố định với bánh đà (3) và đẩy lò xo màng sao cho phần cạnh phía ngoài lò xo đẩy đĩa ép vào bánh đà (với đĩa ở giữa), khi bạc đạn chà (6) được kéo lại. Đây là tình trạng ăn khớp của ly hợp.
Nhấn bàn đạp ly hợp làm cho bạc đạn chà di chuyển về phía trước và ép vào các lá hình côn của lò xo màng. Khi điều này xảy ra, lò xo màng kéo đĩa ép ra khỏi bánh đà, do đó có thể ngắt truyền động từ bánh đà qua đĩa ly hợp (2) đến trục sơ cấp hộp số.

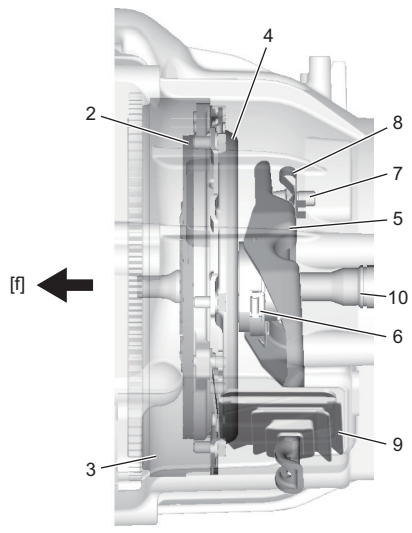

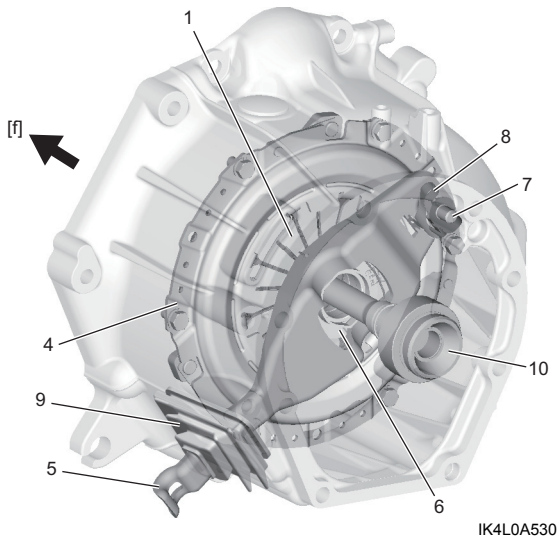

IK4L0A530001-03

[f]: Phía trước xe	8. Kẹp càng nhả ly hợp
5. Càng nhả ly hợp	9. Chụp càng nhả ly hợp
7. Chốt đỡ càng nhả ly hợp	