AENK4L0B.book Page 1 Thursday, August 29, 2019 10:31 AM

Bộ ly hợp

Mô tả chung

Cấu trúc bộ ly hợp

AENK4L0B5301001

Bộ ly hợp là một lò xo màng thuộc dạng ly hợp ma sát khô 1 đĩa. Lò xo màng (1) là loại lò xo lá hình côn, có một lò xo cứng ở viền ngoài với một chuỗi các lá hình côn hướng vào trong.
Đĩa ly hợp có các lò xo cuộn xoắn được cố định trên trục sơ cấp (10) bằng một bánh răng chốt.
Vỏ ly hợp (4) được cố định với bánh đà (3) và đẩy lò xo màng sao cho phần cạnh phía ngoài lò xo đẩy đĩa ép vào bánh đà (với đĩa ở giữa), khi bạc đạn chà (6) được kéo lại. Đây là tình trạng ăn khớp của ly hợp.
Nhấn bàn đạp ly hợp làm cho bạc đạn chà di chuyển về phía trước và ép vào các lá hình côn của lò xo màng. Khi điều này xảy ra, lò xo màng kéo đĩa ép ra khỏi bánh đà, do đó có thể ngắt truyền động từ bánh đà qua đĩa ly hợp (2) đến trục sơ cấp hộp số.

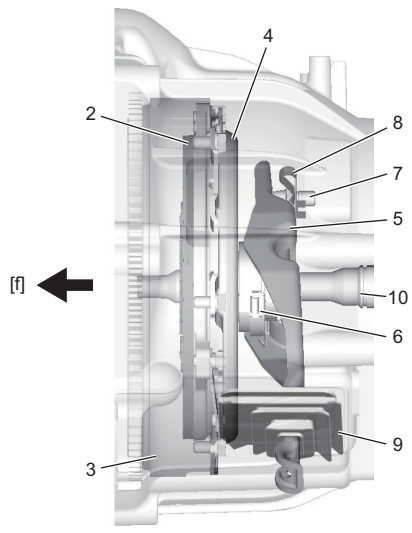

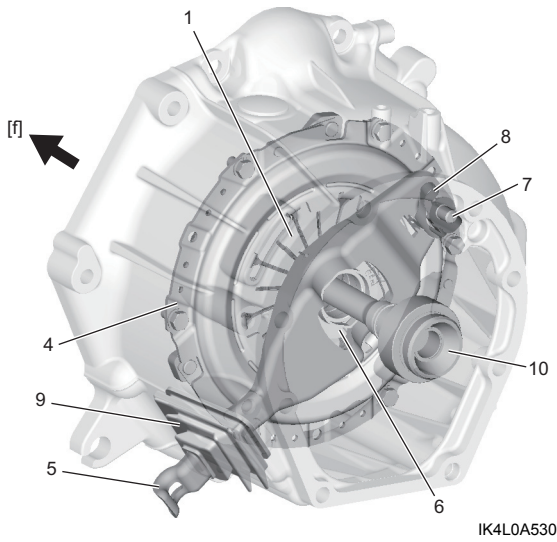

IK4L0A530001-03

[f]: Phía trước xe	8. Kẹp càng nhả ly hợp
5. Càng nhả ly hợp	9. Chụp càng nhả ly hợp
7. Chốt đỡ càng nhả ly hợp	

AENK4L0B.book Page 2 Thursday, August 29, 2019 10:31 AM

Thông tin và quy trình chẩn đoán

Chẩn đoán triệu chứng hệ thống ly hợp

AENK4L0B5304001

Tình trạng	Nguyên nhân có thể	Sửa chữa/Mục tham khảo
Ly hợp bị trượt	Cáp ly hợp được điều chỉnh không chính xác	*Điều chỉnh cáp ly hợp. ☞(Trang 5C-3)*
	Đĩa ly hợp, vỏ ly hợp hoặc bánh đà bị mòn hoặc bề mặt đĩa ly hợp dính nhớt	*Thay vỏ ly hợp, đĩa ly hợp hoặc bánh đà.* • *Đĩa ly hợp và vỏ ly hợp: ☞(Trang 5C-10)* • *Bánh đà: ☞(Trang 1D-38)*
	Lò xo màng bị yếu	*Thay vỏ ly hợp. ☞(Trang 5C-10)*
	Cáp ly hợp bị kẹt	*Thay cáp ly hợp. ☞(Trang 5C-4)*
	Bạc đạn chà hoặc càng nhả ly hợp bị kẹt	*Kiểm tra hoặc thay bạc đạn chà và càng nhả ly hợp.* • *Kiểm tra: ☞(Trang 5C-12)* • *Thay thế: ☞(Trang 5C-10)*
Ly hợp bị bó	Cáp ly hợp được điều chỉnh không chính xác	*Điều chỉnh cáp ly hợp. ☞(Trang 5C-3)*
	Lò xo màng bị yếu hoặc lá lò xo bị mòn	*Thay vỏ ly hợp. ☞(Trang 5C-10)*
	Chốt trục sơ cấp hoặc đĩa ly hợp không trượt êm	*Bôi trơn chốt trục sơ cấp. ☞(Trang 5C-10)*
	Đĩa ly hợp rung quá mức	*Thay đĩa ly hợp. ☞(Trang 5C-10)*
	Bề mặt ly hợp bị vỡ hoặc bị bẩn do nhớt	*Thay đĩa ly hợp. ☞(Trang 5C-10)*
	Bạc đạn chà hoặc càng nhả ly hợp bị kẹt	*Kiểm tra hoặc thay bạc đạn chà và càng nhả ly hợp* • *Kiểm tra: ☞(Trang 5C-12)* • *Thay thế: ☞(Trang 5C-10)*
Ly hợp bị rung giật	Bề mặt đĩa ly hợp bị mờ (như kính) hoặc bị bẩn do nhớt	*Thay đĩa ly hợp. ☞(Trang 5C-10)*
	Bạc đạn chà trượt không êm	*Thay bạc đạn chà hoặc các bộ phận liên quan. ☞(Trang 5C-10)*
	Đĩa ly hợp bị đảo	*Thay đĩa ly hợp. ☞(Trang 5C-10)*
	Các lò xo xoắn trong đĩa ly hợp bị yếu	*Thay đĩa ly hợp. ☞(Trang 5C-10)*
	Các đinh tán của đĩa ly hợp bị lỏng	*Thay đĩa ly hợp. ☞(Trang 5C-10)*
	Đĩa ép hoặc bề mặt bánh đà bị cong vênh	*Thay vỏ ly hợp, đĩa ly hợp hoặc bánh đà.* • *Đĩa ly hợp và vỏ ly hợp: ☞(Trang 5C-10)* • *Bánh đà: ☞(Trang 1D-38)*
	Giá lắp động cơ yếu hoặc (các) bu-lông và/hoặc đai ốc giá lắp động cơ bị lỏng	*Thay giá lắp động cơ hoặc siết lại bu-lông và/hoặc đai ốc giá lắp động cơ. ☞(Trang 1D-30)*
Tiếng kêu phát ra từ ly hợp	Bạc đạn chà mòn hoặc vỡ	*Thay bạc đạn chà. ☞(Trang 5C-10)*
	Đĩa ly hợp bị nứt	*Thay đĩa ly hợp. ☞(Trang 5C-10)*
	Đĩa ly hợp bị mờ (như kính)	*Thay đĩa ly hợp. ☞(Trang 5C-10)*
	Đĩa ép và lò xo màng kêu lách cách	*Thay vỏ ly hợp. ☞(Trang 5C-10)*