AENK4L0B.book Page 2 Thursday, August 29, 2019 10:31 AM

Thông tin và quy trình chẩn đoán

Chẩn đoán triệu chứng hệ thống ly hợp

AENK4L0B5304001

Tình trạng	Nguyên nhân có thể	Sửa chữa/Mục tham khảo
Ly hợp bị trượt	Cáp ly hợp được điều chỉnh không chính xác	*Điều chỉnh cáp ly hợp. ☞(Trang 5C-3)*
	Đĩa ly hợp, vỏ ly hợp hoặc bánh đà bị mòn hoặc bề mặt đĩa ly hợp dính nhớt	*Thay vỏ ly hợp, đĩa ly hợp hoặc bánh đà.* • *Đĩa ly hợp và vỏ ly hợp: ☞(Trang 5C-10)* • *Bánh đà: ☞(Trang 1D-38)*
	Lò xo màng bị yếu	*Thay vỏ ly hợp. ☞(Trang 5C-10)*
	Cáp ly hợp bị kẹt	*Thay cáp ly hợp. ☞(Trang 5C-4)*
	Bạc đạn chà hoặc càng nhả ly hợp bị kẹt	*Kiểm tra hoặc thay bạc đạn chà và càng nhả ly hợp.* • *Kiểm tra: ☞(Trang 5C-12)* • *Thay thế: ☞(Trang 5C-10)*
Ly hợp bị bó	Cáp ly hợp được điều chỉnh không chính xác	*Điều chỉnh cáp ly hợp. ☞(Trang 5C-3)*
	Lò xo màng bị yếu hoặc lá lò xo bị mòn	*Thay vỏ ly hợp. ☞(Trang 5C-10)*
	Chốt trục sơ cấp hoặc đĩa ly hợp không trượt êm	*Bôi trơn chốt trục sơ cấp. ☞(Trang 5C-10)*
	Đĩa ly hợp rung quá mức	*Thay đĩa ly hợp. ☞(Trang 5C-10)*
	Bề mặt ly hợp bị vỡ hoặc bị bẩn do nhớt	*Thay đĩa ly hợp. ☞(Trang 5C-10)*
	Bạc đạn chà hoặc càng nhả ly hợp bị kẹt	*Kiểm tra hoặc thay bạc đạn chà và càng nhả ly hợp* • *Kiểm tra: ☞(Trang 5C-12)* • *Thay thế: ☞(Trang 5C-10)*
Ly hợp bị rung giật	Bề mặt đĩa ly hợp bị mờ (như kính) hoặc bị bẩn do nhớt	*Thay đĩa ly hợp. ☞(Trang 5C-10)*
	Bạc đạn chà trượt không êm	*Thay bạc đạn chà hoặc các bộ phận liên quan. ☞(Trang 5C-10)*
	Đĩa ly hợp bị đảo	*Thay đĩa ly hợp. ☞(Trang 5C-10)*
	Các lò xo xoắn trong đĩa ly hợp bị yếu	*Thay đĩa ly hợp. ☞(Trang 5C-10)*
	Các đinh tán của đĩa ly hợp bị lỏng	*Thay đĩa ly hợp. ☞(Trang 5C-10)*
	Đĩa ép hoặc bề mặt bánh đà bị cong vênh	*Thay vỏ ly hợp, đĩa ly hợp hoặc bánh đà.* • *Đĩa ly hợp và vỏ ly hợp: ☞(Trang 5C-10)* • *Bánh đà: ☞(Trang 1D-38)*
	Giá lắp động cơ yếu hoặc (các) bu-lông và/hoặc đai ốc giá lắp động cơ bị lỏng	*Thay giá lắp động cơ hoặc siết lại bu-lông và/hoặc đai ốc giá lắp động cơ. ☞(Trang 1D-30)*
Tiếng kêu phát ra từ ly hợp	Bạc đạn chà mòn hoặc vỡ	*Thay bạc đạn chà. ☞(Trang 5C-10)*
	Đĩa ly hợp bị nứt	*Thay đĩa ly hợp. ☞(Trang 5C-10)*
	Đĩa ly hợp bị mờ (như kính)	*Thay đĩa ly hợp. ☞(Trang 5C-10)*
	Đĩa ép và lò xo màng kêu lách cách	*Thay vỏ ly hợp. ☞(Trang 5C-10)*

AENK4L0B.book Page 3 Thursday, August 29, 2019 10:31 AM

Hướng dẫn sửa chữa

Tháo và lắp công tắc CPP

AENK4L0B5306001

Tháo

1) Rút giắc cắm của công tắc CPP (1).
2) Tháo công tắc CPP khỏi giá đỡ bàn đạp ly hợp (2).

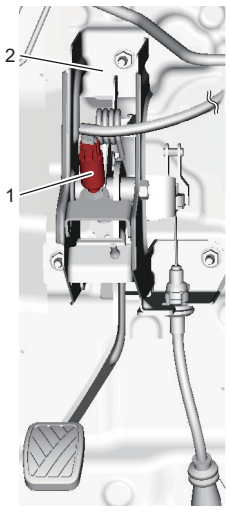

IK4L0B530001-01

Lắp

1) Lắp công tắc CPP vào giá đỡ bàn đạp ly hợp.
2) Điều chỉnh vị trí công tắc CPP. ☞(Trang 5C-3)
3) Cắm giắc cắm vào công tắc CPP.

Điều chỉnh công tắc CPP

AENK4L0B5306002

LƯU Ý

Trước khi tiến hành kiểm tra và điều chỉnh công tắc CPP, xác nhận rằng chiều cao và hành trình tự do bàn đạp ly hợp nằm trong phạm vi quy định. ☞(Trang 5C-3)

1) Nới lỏng đai ốc khóa công tắc CPP (1).
2) Với bàn đạp ly hợp (2) được kéo về phía ghế tài xế, điều chỉnh vị trí công tắc CPP (3) sao cho khe hở “a” giữa đầu ren công tắc CPP và bàn đạp ly hợp nằm trong khoảng thông số kỹ thuật.

   Khe hở giữa đầu ren công tắc CPP và bàn đạp ly hợp
   “a”: 0,5 – 1,5 mm (0,02 – 0,06 in.)

3) Siết chặt đai ốc khóa công tắc CPP đến lực siết quy định.

   Lực siết
   Đai ốc khóa công tắc CPP (a):
   7,5 N·m (0,76 kgf-m, 5,5 lbf-ft)

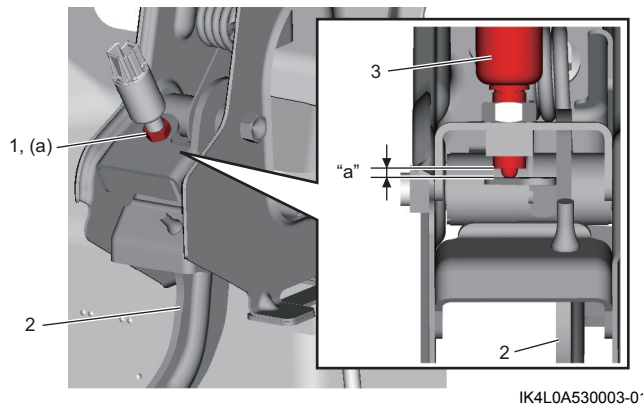

IK4L0A530003-01

Kiểm tra bàn đạp ly hợp

AENK4L0B5306003

Chiều cao bàn đạp ly hợp

Đo khoảng cách giữa vị trí không nhấn và vị trí nhấn hết cỡ trên bàn đạp ly hợp (1) được thể hiện bởi khoảng cách “a” trong hình.

Chiều cao bàn đạp ly hợp
“a”: 142,5 – 157,5 mm (4,72 – 5,51 in.)

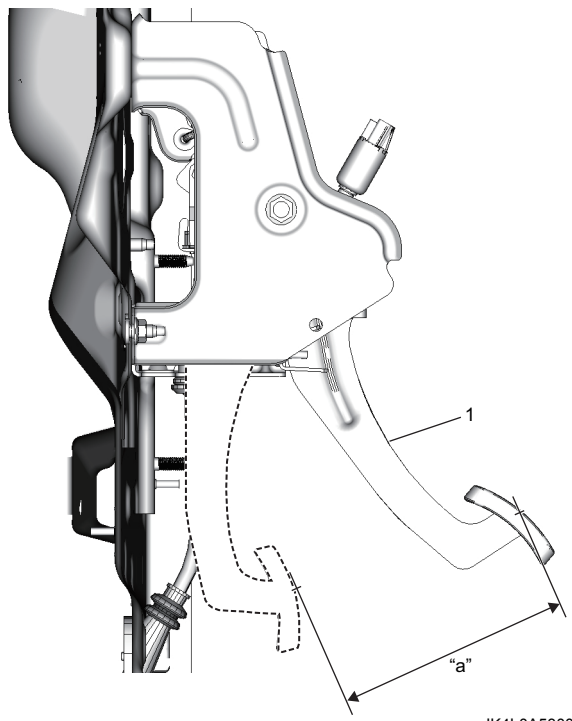

IK4L0A530004-01

Hành trình tự do bàn đạp ly hợp

1) Nhấn bàn đạp ly hợp, dừng lại tại vị trí khi cảm thấy có lực cản nhẹ và đo khoảng cách bàn đạp đã di chuyển (được thể hiện bởi khoảng cách “a” trong hình).

   Hành trình tự do bàn đạp ly hợp
   “a”: 10 – 20 mm (0,39 – 0,79 in.)