AENK4L0B.book Page 3 Thursday, August 29, 2019 10:31 AM

Hướng dẫn sửa chữa

Tháo và lắp công tắc CPP

AENK4L0B5306001

Tháo

1) Rút giắc cắm của công tắc CPP (1).
2) Tháo công tắc CPP khỏi giá đỡ bàn đạp ly hợp (2).

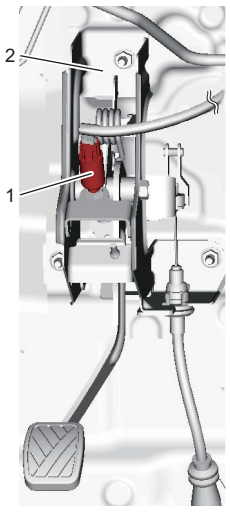

IK4L0B530001-01

Lắp

1) Lắp công tắc CPP vào giá đỡ bàn đạp ly hợp.
2) Điều chỉnh vị trí công tắc CPP. ☞(Trang 5C-3)
3) Cắm giắc cắm vào công tắc CPP.

Điều chỉnh công tắc CPP

AENK4L0B5306002

LƯU Ý

Trước khi tiến hành kiểm tra và điều chỉnh công tắc CPP, xác nhận rằng chiều cao và hành trình tự do bàn đạp ly hợp nằm trong phạm vi quy định. ☞(Trang 5C-3)

1) Nới lỏng đai ốc khóa công tắc CPP (1).
2) Với bàn đạp ly hợp (2) được kéo về phía ghế tài xế, điều chỉnh vị trí công tắc CPP (3) sao cho khe hở “a” giữa đầu ren công tắc CPP và bàn đạp ly hợp nằm trong khoảng thông số kỹ thuật.

   Khe hở giữa đầu ren công tắc CPP và bàn đạp ly hợp
   “a”: 0,5 – 1,5 mm (0,02 – 0,06 in.)

3) Siết chặt đai ốc khóa công tắc CPP đến lực siết quy định.

   Lực siết
   Đai ốc khóa công tắc CPP (a):
   7,5 N·m (0,76 kgf-m, 5,5 lbf-ft)

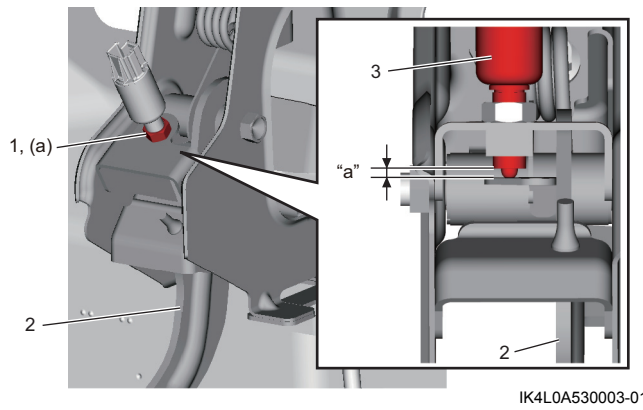

IK4L0A530003-01

Kiểm tra bàn đạp ly hợp

AENK4L0B5306003

Chiều cao bàn đạp ly hợp

Đo khoảng cách giữa vị trí không nhấn và vị trí nhấn hết cỡ trên bàn đạp ly hợp (1) được thể hiện bởi khoảng cách “a” trong hình.

Chiều cao bàn đạp ly hợp
“a”: 142,5 – 157,5 mm (4,72 – 5,51 in.)

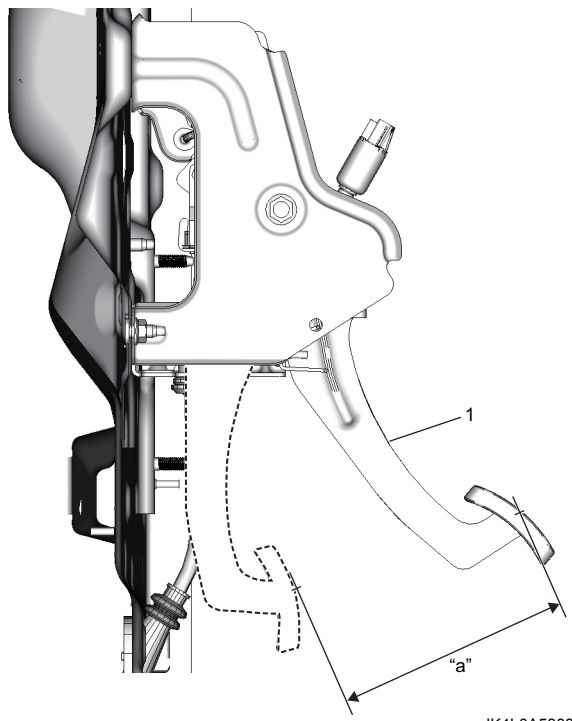

IK4L0A530004-01

Hành trình tự do bàn đạp ly hợp

1) Nhấn bàn đạp ly hợp, dừng lại tại vị trí khi cảm thấy có lực cản nhẹ và đo khoảng cách bàn đạp đã di chuyển (được thể hiện bởi khoảng cách “a” trong hình).

   Hành trình tự do bàn đạp ly hợp
   “a”: 10 – 20 mm (0,39 – 0,79 in.)