AENK4L0B.book Page 3 Thursday, August 29, 2019 10:31 AM



# Hướng dẫn sửa chữa

## Tháo và lắp công tắc CPP

AENK4L0B5306001

### Tháo

1) Rút giắc cắm của công tắc CPP (1).
2) Tháo công tắc CPP khỏi giá đỡ bàn đạp ly hợp (2).

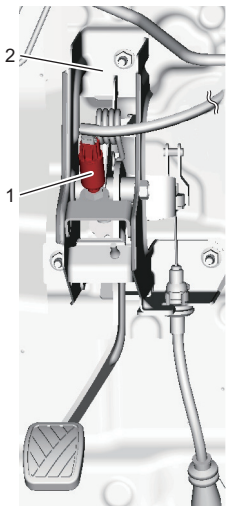


IK4L0B530001-01

### Lắp

1) Lắp công tắc CPP vào giá đỡ bàn đạp ly hợp.
2) Điều chỉnh vị trí công tắc CPP. ☞(Trang 5C-3)
3) Cắm giắc cắm vào công tắc CPP.

## Điều chỉnh công tắc CPP

AENK4L0B5306002

**LƯU Ý**

**Trước khi tiến hành kiểm tra và điều chỉnh công tắc CPP, xác nhận rằng chiều cao và hành trình tự do bàn đạp ly hợp nằm trong phạm vi quy định. ☞(Trang 5C-3)**

1) Nới lỏng đai ốc khóa công tắc CPP (1).
2) Với bàn đạp ly hợp (2) được kéo về phía ghế tài xế, điều chỉnh vị trí công tắc CPP (3) sao cho khe hở “a” giữa đầu ren công tắc CPP và bàn đạp ly hợp nằm trong khoảng thông số kỹ thuật.

   **Khe hở giữa đầu ren công tắc CPP và bàn đạp ly hợp**
   **“a”: 0,5 – 1,5 mm (0,02 – 0,06 in.)**

3) Siết chặt đai ốc khóa công tắc CPP đến lực siết quy định.

   **Lực siết**
   **Đai ốc khóa công tắc CPP (a):**
   **7,5 N·m (0,76 kgf-m, 5,5 lbf-ft)**

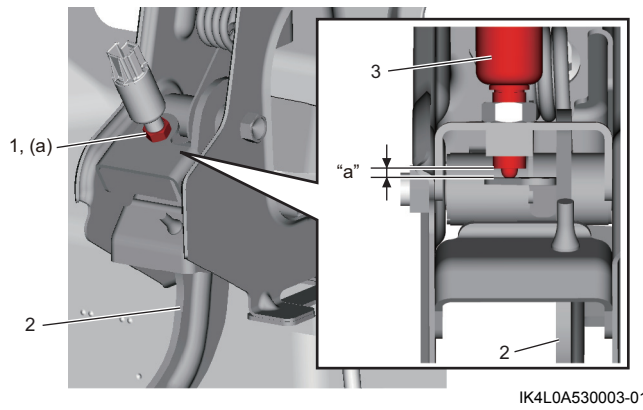


IK4L0A530003-01

## Kiểm tra bàn đạp ly hợp

AENK4L0B5306003

### Chiều cao bàn đạp ly hợp

Đo khoảng cách giữa vị trí không nhấn và vị trí nhấn hết cỡ trên bàn đạp ly hợp (1) được thể hiện bởi khoảng cách “a” trong hình.

**Chiều cao bàn đạp ly hợp**
**“a”: 142,5 – 157,5 mm (4,72 – 5,51 in.)**

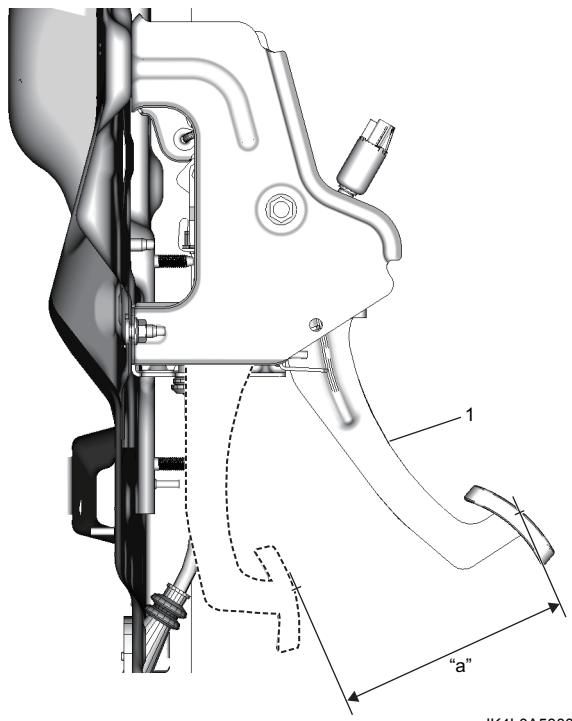


IK4L0A530004-01

### Hành trình tự do bàn đạp ly hợp

1) Nhấn bàn đạp ly hợp, dừng lại tại vị trí khi cảm thấy có lực cản nhẹ và đo khoảng cách bàn đạp đã di chuyển (được thể hiện bởi khoảng cách “a” trong hình).

   **Hành trình tự do bàn đạp ly hợp**
   **“a”: 10 – 20 mm (0,39 – 0,79 in.)**

AENK4L0B.book Page 4 Thursday, August 29, 2019 10:31 AM



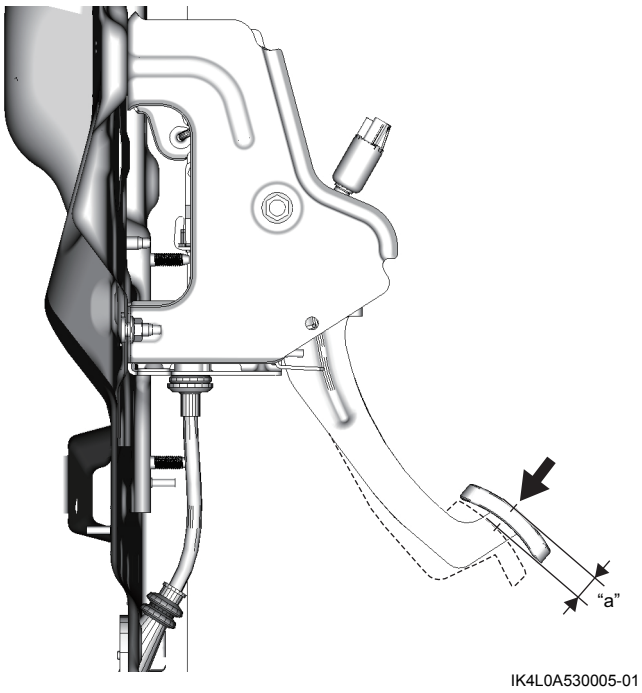


IK4L0A530005-01

2) Nếu hành trình tự do nằm ngoài khoảng thông số kỹ thuật, hãy điều chỉnh cáp ly hợp. ☞(Trang 5C-6)

### Biên cắt ly hợp

**⚠ CẢNH BÁO**

**Không thực hiện đúng quy trình sau có thể làm xe khởi động đột ngột, gây thương tích cá nhân nghiêm trọng.**
**Hãy làm theo quy trình sau.**

1. **Khóa chắc các bánh xe và kéo cần phanh hết cỡ.**
2. **Nhấn bàn đạp ly hợp và khởi động động cơ.**
3. **Chuyển sang số 1 với động cơ chạy ở chế độ cầm chừng.**
4. **Từ từ nhả bàn đạp ly hợp, đo khe hở "a" giữa bàn đạp và bửng trước cabin ngay trước khi ly hợp ăn khớp.**

**<u>Khe hở "a" giữa bàn đạp ly hợp (1) và bửng trước cabin (2)</u>**
**Model có trang bị hệ thống túi khí:**
**80 – 100 mm (3,15 – 3,93 in.)**
**Model không trang bị hệ thống túi khí:**
**85 – 105 mm (3,35 – 4,13 in.)**

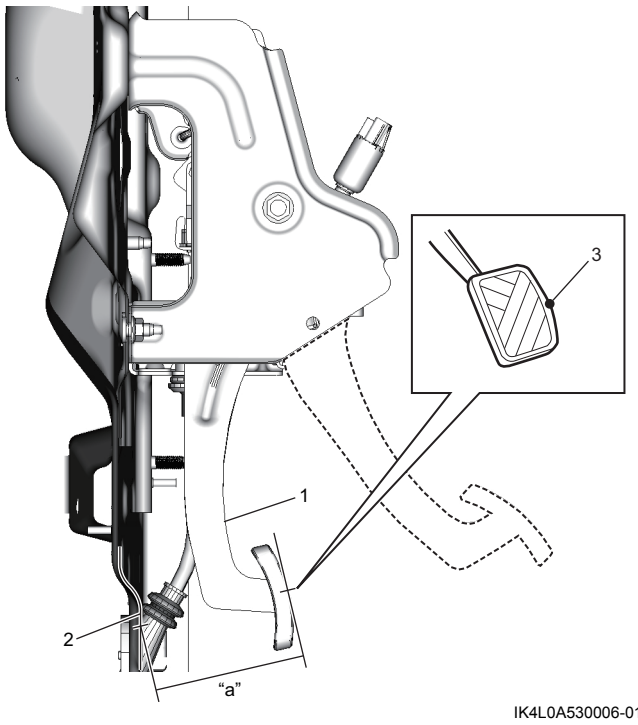


IK4L0A530006-01

| |
|---|
| 3. Điểm đo |

## Các bộ phận của cáp ly hợp

AENK4L0B5306004

Tham khảo "Các bộ phận của vỏ ly hợp, đĩa ly hợp và hệ thống nhả ly hợp" (Trang 5C-9).

## Tháo và lắp cáp ly hợp

AENK4L0B5306005

### Tháo

1) Tháo ốp dưới động cơ. ☞(Trang 9H-10)
2) Tháo bu-lông số 1 ốp bảo vệ cáp ly hợp (1), bu-lông số 2 ốp bảo vệ cáp ly hợp (2), sau đó tháo ốp bảo vệ cáp ly hợp (3).

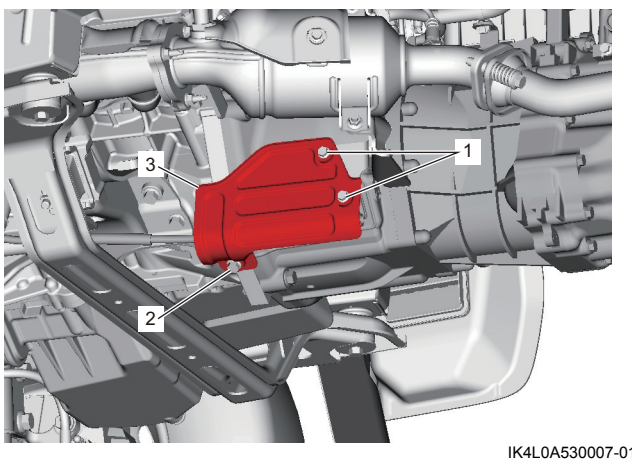


IK4L0A530007-01