AENK4L0B.book Page 4 Thursday, August 29, 2019 10:31 AM

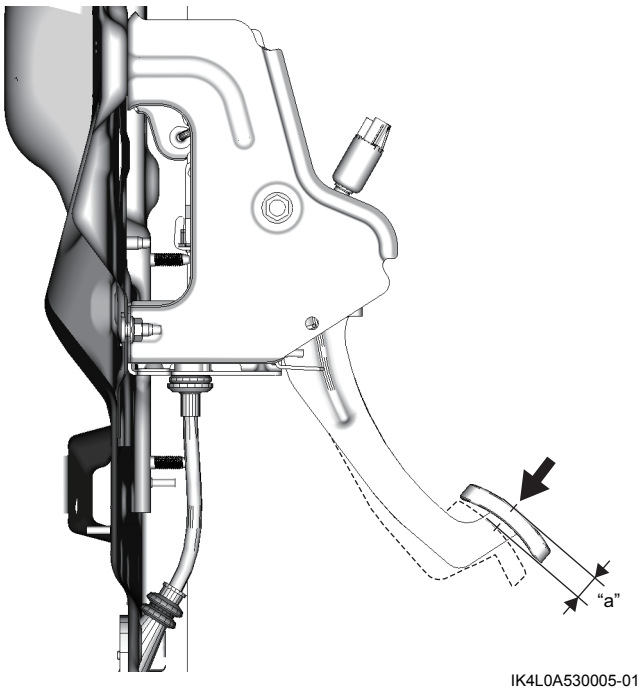

IK4L0A530005-01

2) Nếu hành trình tự do nằm ngoài khoảng thông số kỹ thuật, hãy điều chỉnh cáp ly hợp. ☞(Trang 5C-6)

Biên cắt ly hợp

⚠ CẢNH BÁO

Không thực hiện đúng quy trình sau có thể làm xe khởi động đột ngột, gây thương tích cá nhân nghiêm trọng.
Hãy làm theo quy trình sau.

1. **Khóa chắc các bánh xe và kéo cần phanh hết cỡ.**
2. **Nhấn bàn đạp ly hợp và khởi động động cơ.**
3. **Chuyển sang số 1 với động cơ chạy ở chế độ cầm chừng.**
4. **Từ từ nhả bàn đạp ly hợp, đo khe hở "a" giữa bàn đạp và bửng trước cabin ngay trước khi ly hợp ăn khớp.**

<u>Khe hở "a" giữa bàn đạp ly hợp (1) và bửng trước cabin (2)</u>
Model có trang bị hệ thống túi khí:
80 – 100 mm (3,15 – 3,93 in.)
Model không trang bị hệ thống túi khí:
85 – 105 mm (3,35 – 4,13 in.)

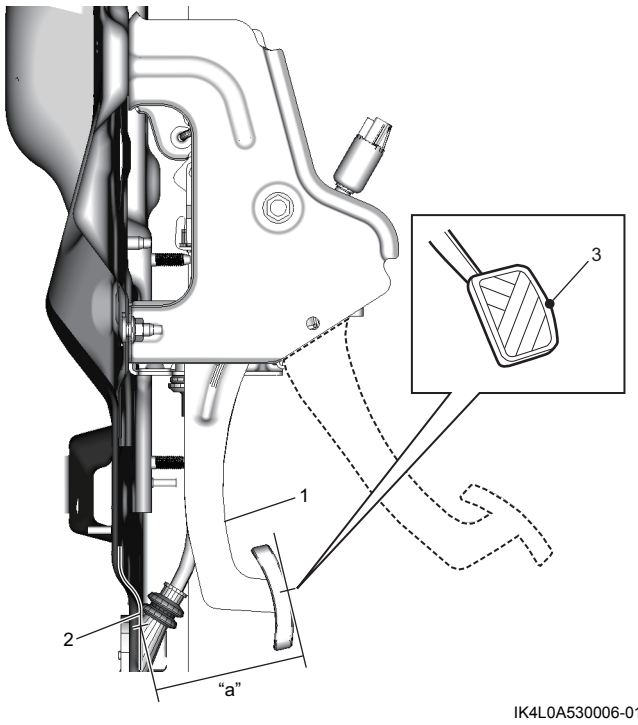

IK4L0A530006-01

3. Điểm đo

Các bộ phận của cáp ly hợp

AENK4L0B5306004

Tham khảo "Các bộ phận của vỏ ly hợp, đĩa ly hợp và hệ thống nhả ly hợp" (Trang 5C-9).

Tháo và lắp cáp ly hợp

AENK4L0B5306005

Tháo

1) Tháo ốp dưới động cơ. ☞(Trang 9H-10)
2) Tháo bu-lông số 1 ốp bảo vệ cáp ly hợp (1), bu-lông số 2 ốp bảo vệ cáp ly hợp (2), sau đó tháo ốp bảo vệ cáp ly hợp (3).

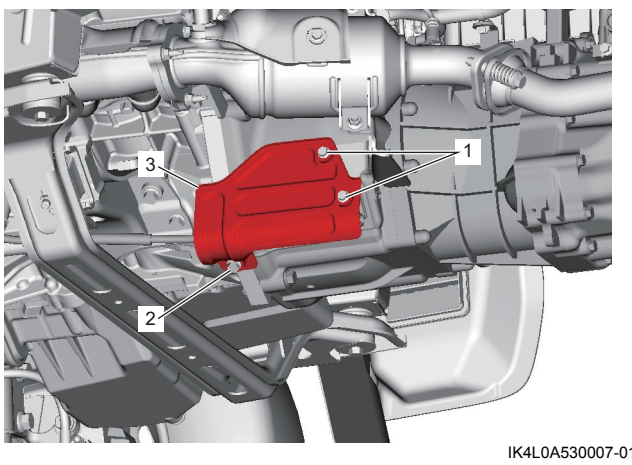

IK4L0A530007-01