AENK4L0B.book Page 4 Thursday, August 29, 2019 10:31 AM

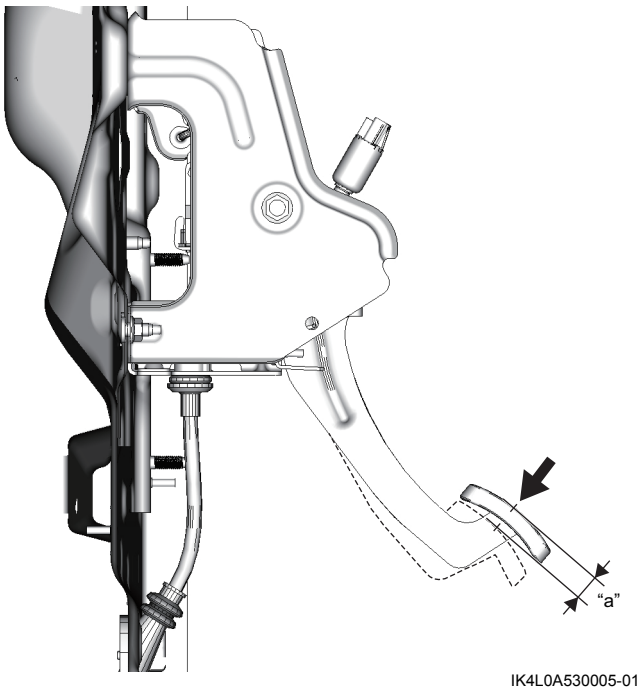

IK4L0A530005-01

2) Nếu hành trình tự do nằm ngoài khoảng thông số kỹ thuật, hãy điều chỉnh cáp ly hợp. ☞(Trang 5C-6)

Biên cắt ly hợp

⚠ CẢNH BÁO

Không thực hiện đúng quy trình sau có thể làm xe khởi động đột ngột, gây thương tích cá nhân nghiêm trọng.
Hãy làm theo quy trình sau.

1. **Khóa chắc các bánh xe và kéo cần phanh hết cỡ.**
2. **Nhấn bàn đạp ly hợp và khởi động động cơ.**
3. **Chuyển sang số 1 với động cơ chạy ở chế độ cầm chừng.**
4. **Từ từ nhả bàn đạp ly hợp, đo khe hở "a" giữa bàn đạp và bửng trước cabin ngay trước khi ly hợp ăn khớp.**

<u>Khe hở "a" giữa bàn đạp ly hợp (1) và bửng trước cabin (2)</u>
Model có trang bị hệ thống túi khí:
80 – 100 mm (3,15 – 3,93 in.)
Model không trang bị hệ thống túi khí:
85 – 105 mm (3,35 – 4,13 in.)

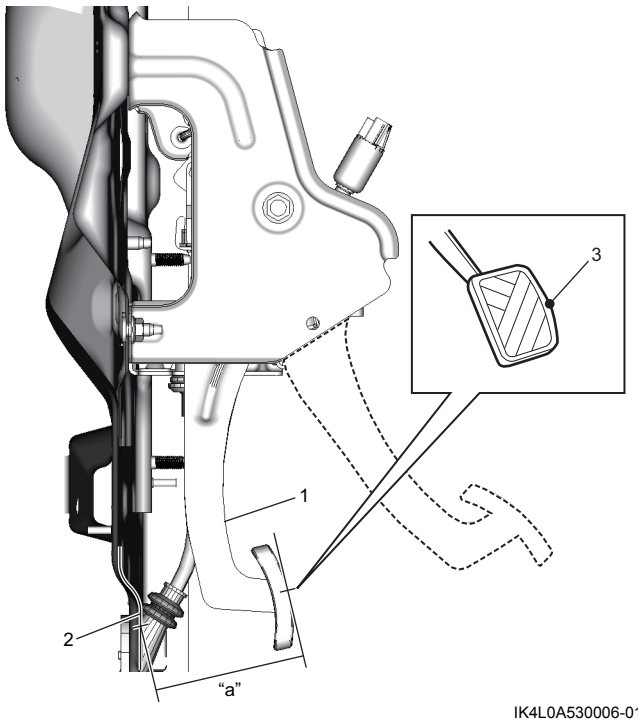

IK4L0A530006-01

3. Điểm đo

Các bộ phận của cáp ly hợp

AENK4L0B5306004

Tham khảo "Các bộ phận của vỏ ly hợp, đĩa ly hợp và hệ thống nhả ly hợp" (Trang 5C-9).

Tháo và lắp cáp ly hợp

AENK4L0B5306005

Tháo

1) Tháo ốp dưới động cơ. ☞(Trang 9H-10)
2) Tháo bu-lông số 1 ốp bảo vệ cáp ly hợp (1), bu-lông số 2 ốp bảo vệ cáp ly hợp (2), sau đó tháo ốp bảo vệ cáp ly hợp (3).

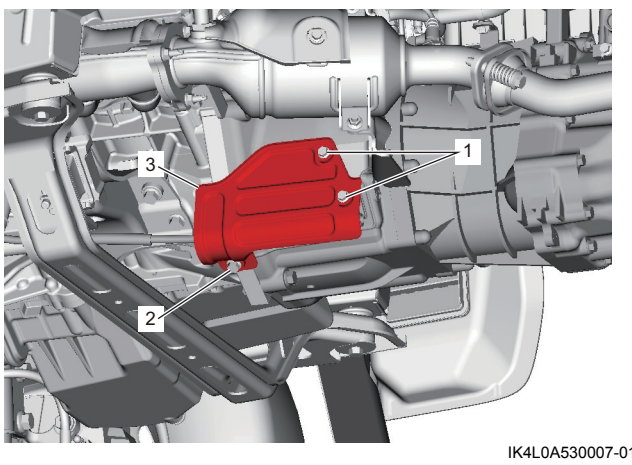

IK4L0A530007-01

AENK4L0B.book Page 5 Thursday, August 29, 2019 10:31 AM

3) Tháo nắp khóa khớp nối cáp ly hợp (1).
4) Nới lỏng đai ốc khớp nối cáp ly hợp (2).
5) Tháo chốt khớp nối cáp ly hợp (3).

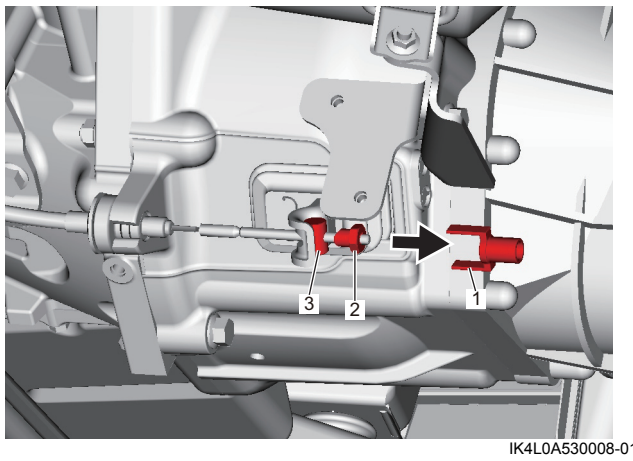

IK4L0A530008-01

6) Kéo cáp ly hợp (1) ra khỏi vỏ ly hợp (2).

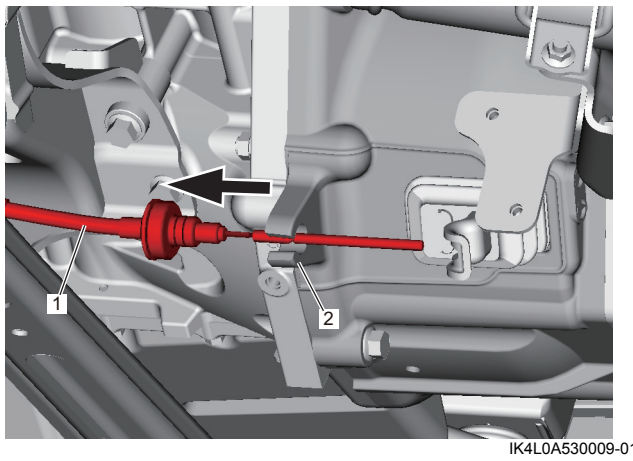

IK4L0A530009-01

7) Tháo cáp ly hợp (1) khỏi kẹp cáp ly hợp (2).

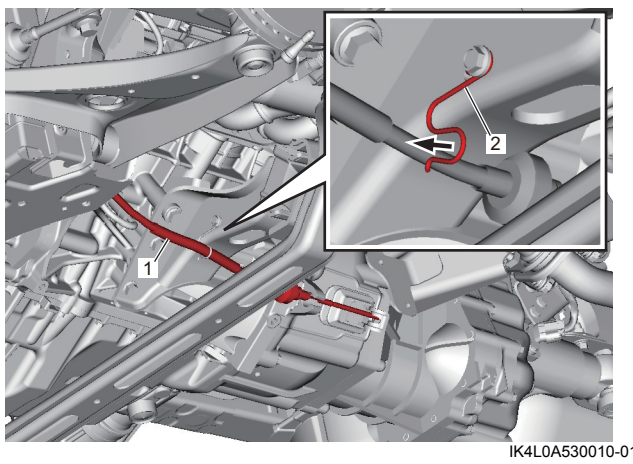

IK4L0A530010-01

8) Tháo bu-lông kẹp cáp ly hợp (1).

Model LHD (Tay lái thuận)

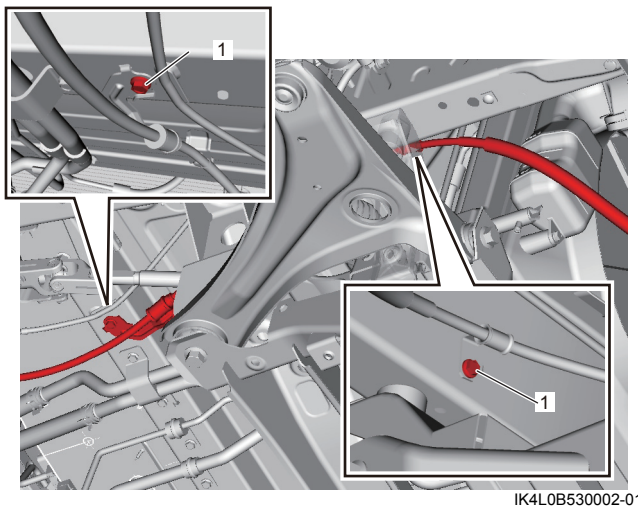

IK4L0B530002-01

Model RHD (Tay lái nghịch)

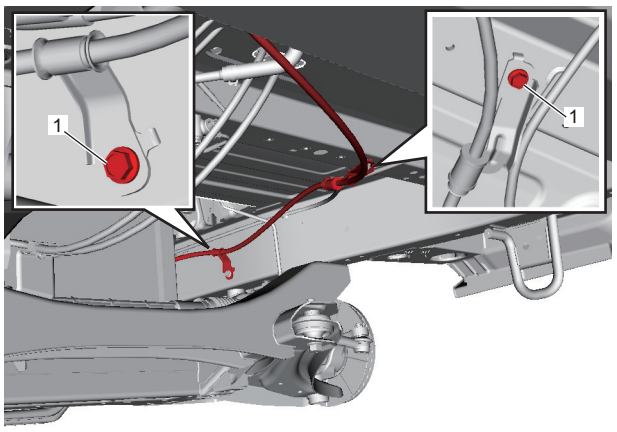

IK4L0A530011-01

9) Tháo móc (1) của cáp ly hợp khỏi bàn đạp ly hợp (2), sau đó tháo cáp ly hợp khỏi giá đỡ bằng cách xoay phần A theo hướng như được minh họa trong hình.

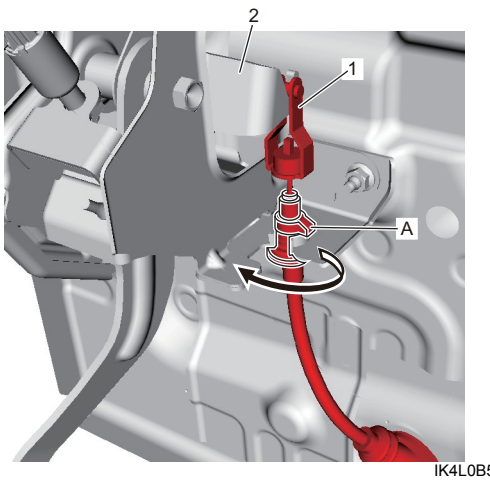

IK4L0B530003-01

AENK4L0B.book Page 6 Thursday, August 29, 2019 10:31 AM

10) Tháo cáp ly hợp (1) với vòng đệm cáp (2) khỏi bửng trước cabin.

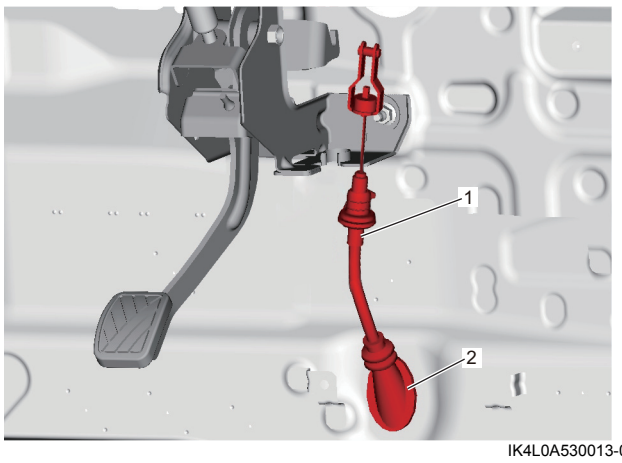

IK4L0A530013-01

Lắp

Thực hiện ngược lại quy trình tháo, lưu ý những điểm sau.

- Siết chặt từng bu-lông đến lực siết quy định, tham khảo “Các bộ phận của vỏ ly hợp, đĩa ly hợp và hệ thống nhả ly hợp” (Trang 5C-9).
- Bôi mỡ vào phần móc (1) của bàn đạp ly hợp (2) trước khi lắp cáp ly hợp.

“A”: Mỡ 99000-25011
(Mỡ SUZUKI Super Grease A)

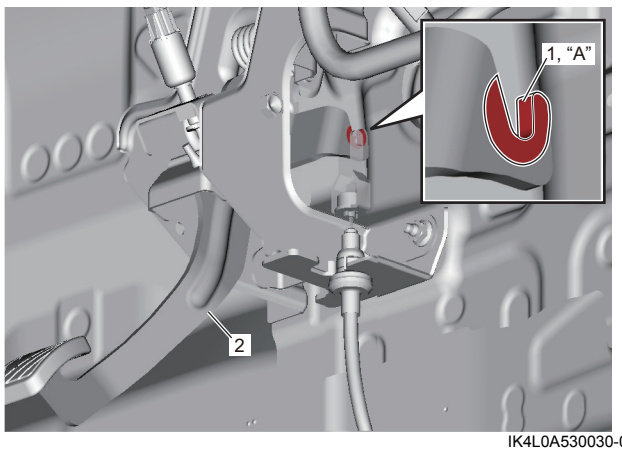

IK4L0A530030-01

- Bôi mỡ lên bề mặt tiếp xúc của chốt khớp nối cáp ly hợp (1), càng nhả ly hợp (2) và đai ốc khớp nối cáp ly hợp (3).

“A”: Mỡ 99000-25011
(Mỡ SUZUKI Super Grease A)

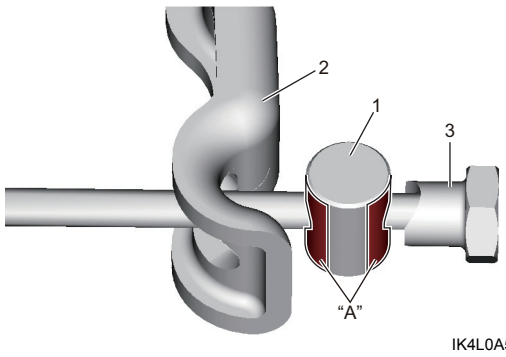

IK4L0A530031-01

- Sau khi lắp xong, điều chỉnh cáp ly hợp. ☞(Trang 5C-6)

Kiểm tra cáp ly hợp

AENK4L0B5306006

Kiểm tra cáp ly hợp xem có bị mòn, cong, thắt nút và hư hỏng không. Nếu phát hiện bộ phận hư hỏng, hãy thay cáp ly hợp.

Điều chỉnh cáp ly hợp

AENK4L0B5306007

1) Tháo ốp bảo vệ cáp ly hợp. ☞(Trang 5C-4)
2) Tháo nắp khóa khớp nối cáp ly hợp (1).
3) Siết chặt đai ốc khớp nối cáp ly hợp (2) đến khi khe hở giữa càng nhả ly hợp (3) và chốt khớp nối cáp ly hợp (4) là 0 mm.
4) Nhấn bàn đạp ly hợp 2 lần.
5) Siết chặt hoặc nới lỏng đai ốc khớp nối cáp ly hợp đến khi khe hở giữa càng nhả ly hợp và chốt càng nhả ly hợp nằm trong phạm vi quy định.

Hành trình tự do càng nhả ly hợp
“a”: 0 – 0,5 mm (0 – 0,019 in.)

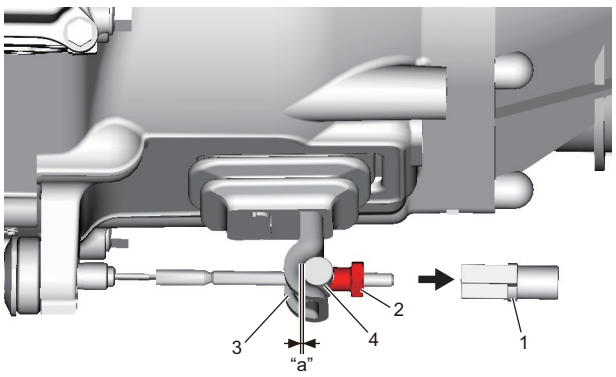

IK4L0A530015-01

6) Kiểm tra hành trình tự do bàn đạp ly hợp. ☞(Trang 5C-3)
7) Kiểm tra ly hợp xem có hoạt động đúng khi động cơ đang chạy không.
8) Lắp nắp khóa khớp nối cáp ly hợp.