AENK4L0B.book Page 6 Thursday, August 29, 2019 10:31 AM

10) Tháo cáp ly hợp (1) với vòng đệm cáp (2) khỏi bửng trước cabin.

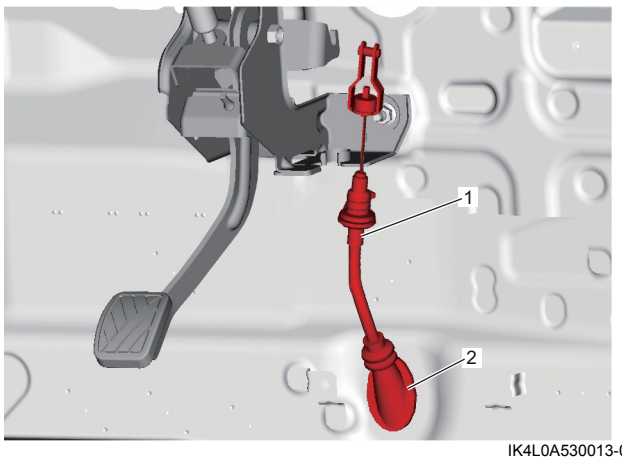

IK4L0A530013-01

Lắp

Thực hiện ngược lại quy trình tháo, lưu ý những điểm sau.

- Siết chặt từng bu-lông đến lực siết quy định, tham khảo “Các bộ phận của vỏ ly hợp, đĩa ly hợp và hệ thống nhả ly hợp” (Trang 5C-9).
- Bôi mỡ vào phần móc (1) của bàn đạp ly hợp (2) trước khi lắp cáp ly hợp.

“A”: Mỡ 99000-25011
(Mỡ SUZUKI Super Grease A)

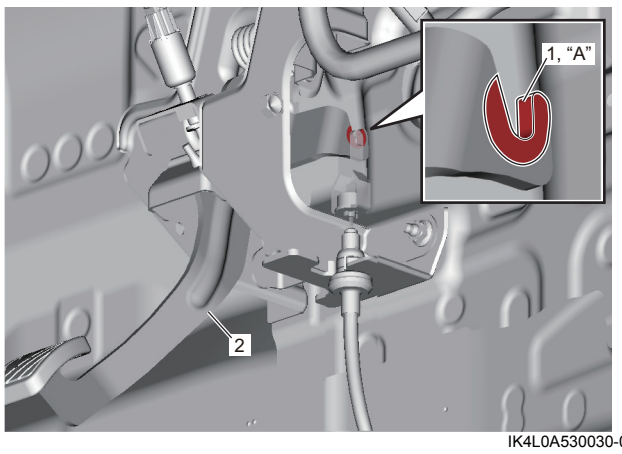

IK4L0A530030-01

- Bôi mỡ lên bề mặt tiếp xúc của chốt khớp nối cáp ly hợp (1), càng nhả ly hợp (2) và đai ốc khớp nối cáp ly hợp (3).

“A”: Mỡ 99000-25011
(Mỡ SUZUKI Super Grease A)

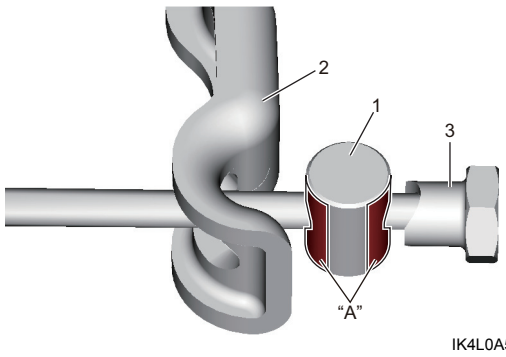

IK4L0A530031-01

- Sau khi lắp xong, điều chỉnh cáp ly hợp. ☞(Trang 5C-6)

Kiểm tra cáp ly hợp

AENK4L0B5306006

Kiểm tra cáp ly hợp xem có bị mòn, cong, thắt nút và hư hỏng không. Nếu phát hiện bộ phận hư hỏng, hãy thay cáp ly hợp.

Điều chỉnh cáp ly hợp

AENK4L0B5306007

1) Tháo ốp bảo vệ cáp ly hợp. ☞(Trang 5C-4)
2) Tháo nắp khóa khớp nối cáp ly hợp (1).
3) Siết chặt đai ốc khớp nối cáp ly hợp (2) đến khi khe hở giữa càng nhả ly hợp (3) và chốt khớp nối cáp ly hợp (4) là 0 mm.
4) Nhấn bàn đạp ly hợp 2 lần.
5) Siết chặt hoặc nới lỏng đai ốc khớp nối cáp ly hợp đến khi khe hở giữa càng nhả ly hợp và chốt càng nhả ly hợp nằm trong phạm vi quy định.

Hành trình tự do càng nhả ly hợp
“a”: 0 – 0,5 mm (0 – 0,019 in.)

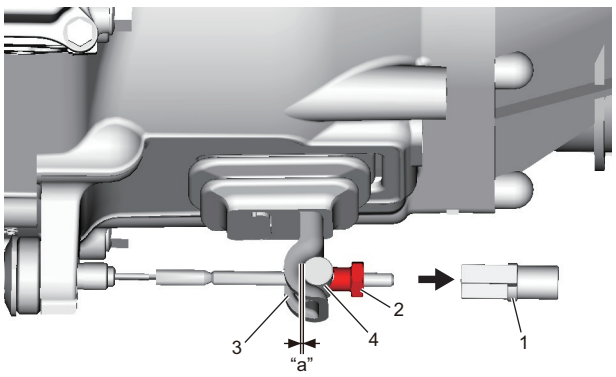

IK4L0A530015-01

6) Kiểm tra hành trình tự do bàn đạp ly hợp. ☞(Trang 5C-3)
7) Kiểm tra ly hợp xem có hoạt động đúng khi động cơ đang chạy không.
8) Lắp nắp khóa khớp nối cáp ly hợp.