AENK4L0B.book Page 7 Thursday, August 29, 2019 10:31 AM

Các bộ phận của bộ bàn đạp ly hợp

AENK4L0B5306008

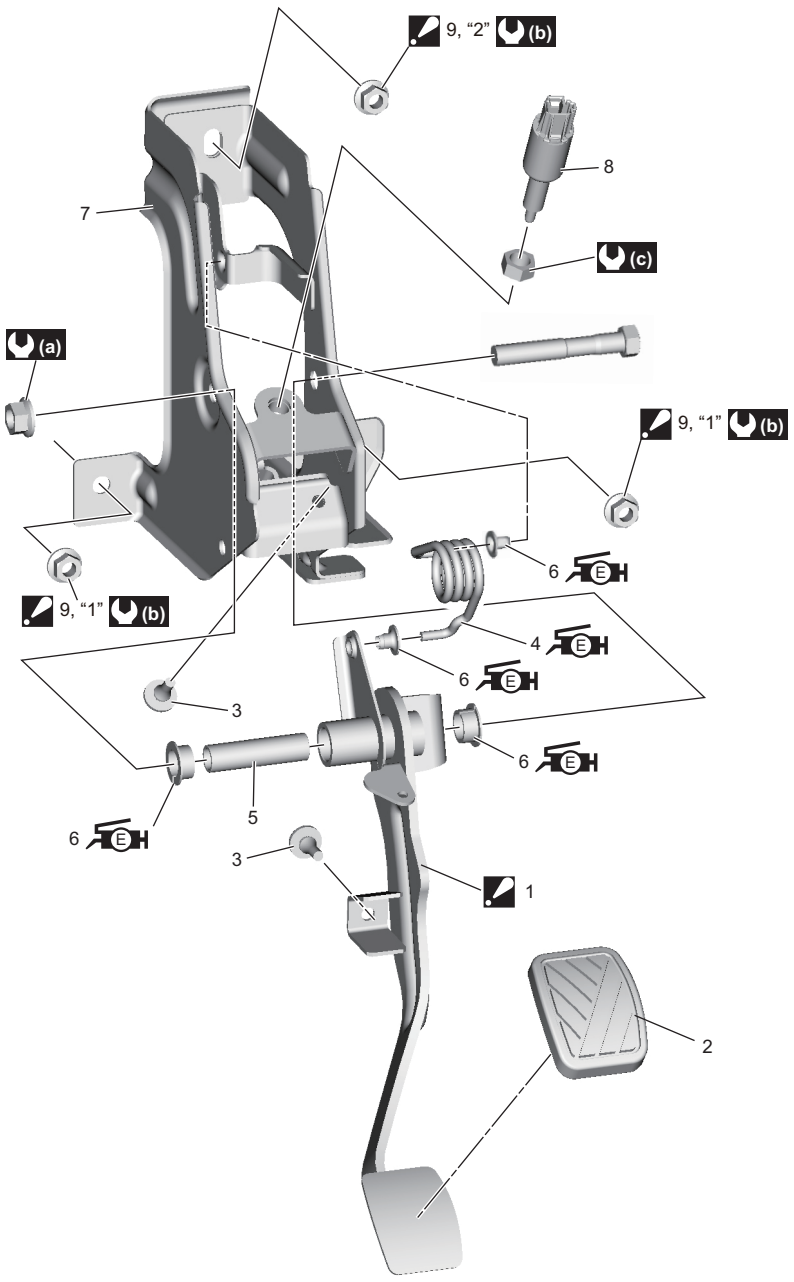

IK4L0A530016-02

1. Bàn đạp ly hợp : Để biết cách bôi mỡ, tham khảo phần “Lắp” trong “Tháo và lắp cáp ly hợp” (Trang 5C-4).	5. Ống lót trục bàn đạp ly hợp	9. Đai ốc : Trình tự siết “1” → “2”.
2. Ốp bàn đạp ly hợp	6. Bạc lót : Bôi mỡ 99000-25050 lên toàn bộ bề mặt.	(a) : 29 N·m (3,0 kgf-m, 21,5 lbf-ft)
3. Miếng đệm bàn đạp ly hợp	7. Giá đỡ bàn đạp ly hợp	(b) : 13 N·m (1,3 kgf-m, 9,5 lbf-ft)
4. Lò xo bàn đạp ly hợp : Bôi mỡ 99000-25050 lên cả hai đầu.	8. Công tắc CPP	(c) : 7,5 N·m (0,76 kgf-m, 5,5 lbf-ft)

AENK4L0B.book Page 8 Thursday, August 29, 2019 10:31 AM

Tháo và lắp bộ bàn đạp ly hợp

AENK4L0B5306009

Tháo

1) Tháo nắp đậy lỗ trụ lái. ☞(Trang 9C-10)
2) Tháo cáp ly hợp khỏi bàn đạp ly hợp. ☞(Trang 5C-4)
3) Rút giắc cắm công tắc CPP (1).

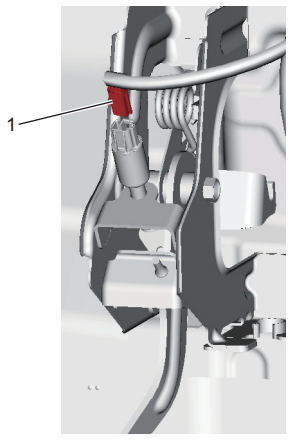

IK4L0A530017-01

4) Tháo đai ốc (1).
5) Tháo bộ bàn đạp ly hợp (2) khỏi bửng trước cabin.

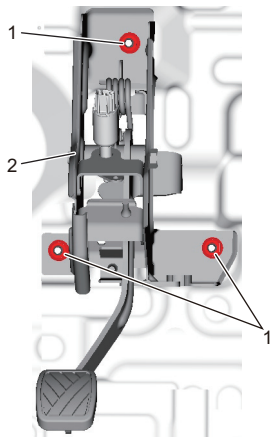

IK4L0B530004-01

Lắp

Thực hiện ngược lại quy trình tháo, lưu ý những điểm sau.

- Siết chặt từng bu-lông và đai ốc đến lực siết quy định, tham khảo “Các bộ phận của bộ bàn đạp ly hợp” (Trang 5C-7).
- Bôi mỡ vào bộ phận quy định, tham khảo “Các bộ phận của bộ bàn đạp ly hợp” (Trang 5C-7).
- Sau khi lắp, kiểm tra hành trình tự do bàn đạp ly hợp và kiểm tra ly hợp xem có hoạt động đúng không. ☞(Trang 5C-3)
- Nếu đã tháo công tắc CPP, hãy điều chỉnh công tắc CPP. ☞(Trang 5C-3)