AENK4L0B.book Page 9 Thursday, August 29, 2019 10:31 AM

Các bộ phận của vỏ ly hợp, đĩa ly hợp và hệ thống nhả ly hợp

AENK4L0B5306010

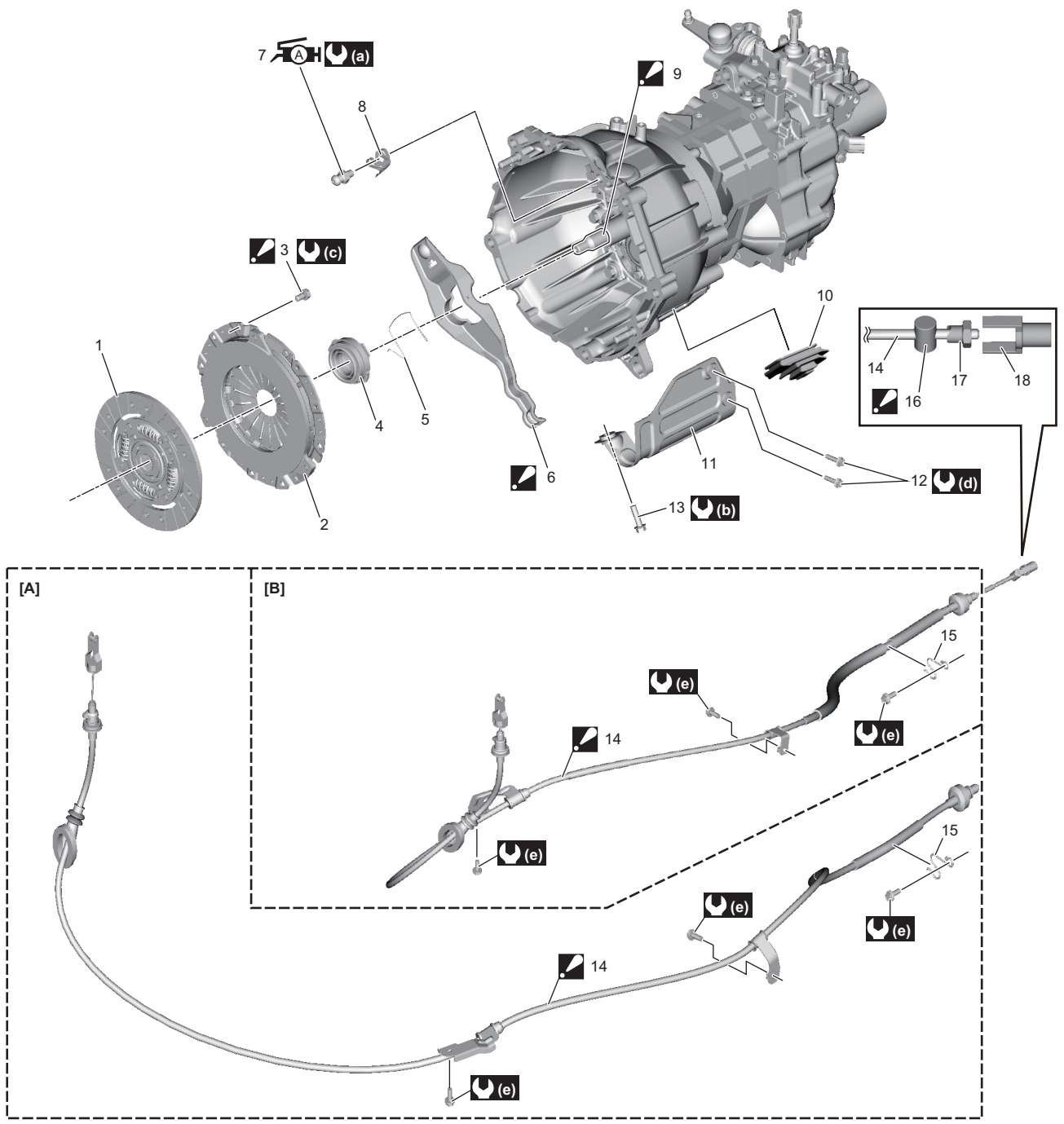

IK4L0B530005-01

AENK4L0B.book Page 10 Thursday, August 29, 2019 10:31 AM

[A]: Model RHD (Tay lái nghịch)	12. Bu-lông số 1 ốp bảo vệ cáp ly hợp
[B]: Model LHD (Tay lái thuận)	13. Bu-lông số 2 ốp bảo vệ cáp ly hợp
1. Đĩa ly hợp	14. Cáp ly hợp : Để biết cách bôi mỡ, tham khảo phần “Lắp” trong “Tháo và lắp cáp ly hợp” (Trang 5C-4).
2. Vỏ ly hợp	15. Kẹp cáp ly hợp
3. Bu-lông vỏ ly hợp : Để biết thông tin về trình tự siết, tham khảo “Tháo và lắp vỏ ly hợp, đĩa ly hợp và hệ thống nhả ly hợp” (Trang 5C-10).	16. Chốt khớp nối cáp ly hợp : Để biết cách bôi mỡ, tham khảo phần “Lắp” trong “Tháo và lắp cáp ly hợp” (Trang 5C-4).
4. Bạc đạn chà	17. Đai ốc khớp nối cáp ly hợp
5. Kẹp bạc đạn chà	18. Nắp khóa khớp nối cáp ly hợp
6. Càng nhả ly hợp : Để biết cách bôi mỡ, tham khảo phần “Lắp” trong “Tháo và lắp vỏ ly hợp, đĩa ly hợp và hệ thống nhả ly hợp” (Trang 5C-10).	(a) : 29 N·m (3,0 kgf-m, 21,5 lbf-ft)
(A) 7. Chốt đỡ càng nhả ly hợp : Bôi mỡ 99000-25011 lên bề mặt tiếp xúc với càng nhả ly hợp.	(b) : 25 N·m (2,5 kgf-m, 18,5 lbf-ft)
8. Kẹp càng nhả ly hợp	(c) : 23 N·m (2,3 kgf-m, 17,0 lbf-ft)
9. Trục sơ cấp : Để biết cách bôi mỡ, tham khảo phần “Lắp” trong “Tháo và lắp vỏ ly hợp, đĩa ly hợp và hệ thống nhả ly hợp” (Trang 5C-10).	(d) : 11 N·m (1,1 kgf-m, 8,5 lbf-ft)
10. Chụp càng nhả ly hợp	(e) : 10 N·m (1,0 kgf-m, 7,5 lbf-ft)
11. Ốp bảo vệ cáp ly hợp	

Tháo và lắp vỏ ly hợp, đĩa ly hợp và hệ thống nhả ly hợp

AENK4L0B5306011

Tháo

1) Tháo cụm hộp số sàn. ☞(Trang 5B-12)
2) Cố định bánh đà bằng dụng cụ chuyên dụng và tháo bu-lông vỏ ly hợp (1).

Dụng cụ chuyên dụng
(A): 09924-17811

3) Tháo vỏ ly hợp (2) và đĩa ly hợp khỏi bánh đà.

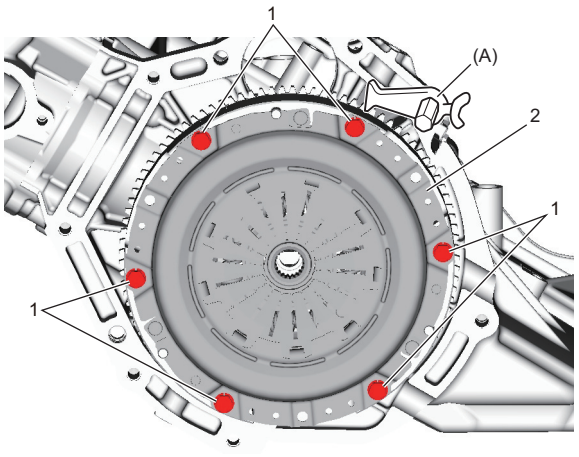

IK4L0A530020-01

4) Tháo chụp càng nhả ly hợp (1).

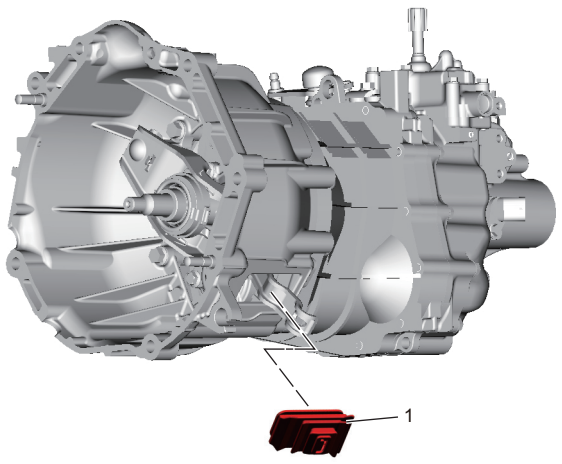

IK4L0A530022-02

5) Tháo kẹp càng nhả ly hợp (1) khỏi càng nhả ly hợp (2).

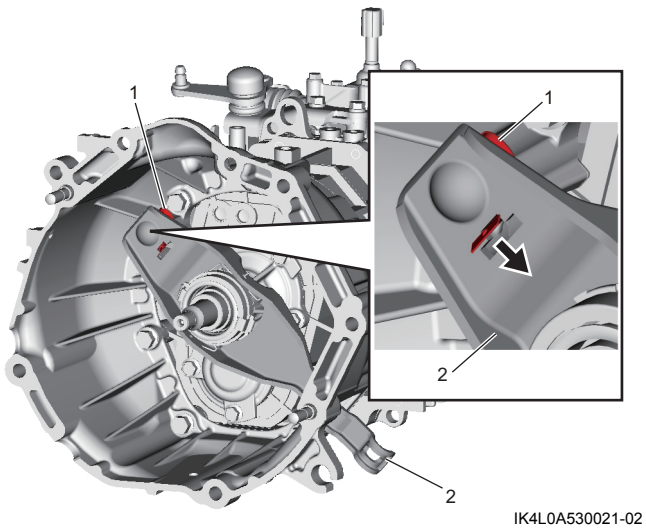

IK4L0A530021-02