AENK4L0B.book Page 12 Thursday, August 29, 2019 10:31 AM

Kiểm tra cụm trụ lái

AENK4L0B6206006

LƯU Ý

Cần kiểm tra cụm trụ lái nếu xe gặp tai nạn và khi cụm trụ lái bị va chạm.

Thực hiện kiểm tra như sau nếu nghi ngờ cụm trụ lái bị hỏng. Nếu kết quả kiểm tra không ỔN, hãy thay cụm trụ lái.

- Kiểm tra trục của cụm trụ lái xem có bị lỏng không theo các hướng mũi tên [a] và [b] trong hình.

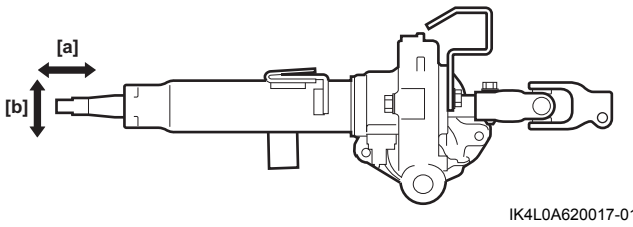

IK4L0A620017-01

- Kiểm tra để đảm bảo khoảng cách “a” trong hình như quy định.

Độ dài cụm trụ lái
“a”: 116,1 – 122,1 mm (4,571 – 4,807 in.)

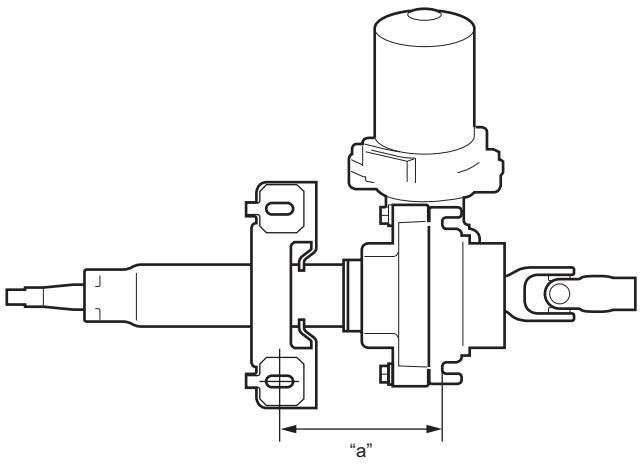

IK4L0A620018-03

- Kiểm tra trục của cụm trụ lái xem quay có êm không.
- Kiểm tra khớp nối trục của cụm trụ lái xem có bị mòn, vỡ và hư hỏng gì khác không.

Tháo và lắp khóa vô lăng

AENK4L0B6206007

Tháo

⚠ CẢNH BÁO

Khóa vô lăng được làm bằng magiê.
Việc khoan, cắt hoặc giũa khóa vô lăng có thể làm bắn tia lửa gây cháy bột magiê, dẫn đến cháy hoặc bỏng.
Không được khoan, cắt hoặc giũa bột magiê trên khóa vô lăng.

CHÚ Ý

Việc không thực hiện những phòng ngừa sau đây khi tháo hoặc lắp khóa vô lăng có thể gây hỏng khóa vô lăng.

- **Không làm rơi hoặc để khóa vô lăng bị va chạm mạnh. Bất kỳ khóa vô lăng nào bị va chạm mạnh đều phải được thay thế.**
- **Giữ cho cụm trụ lái và/hoặc khóa vô lăng không bị dính nhớt, nước, bụi hoặc các vật lạ khác.**

1) Tháo cụm trụ lái (1). ☞(Trang 6B-9)
2) Giữ cụm trụ lái bằng ê-tô.
3) Sử dụng đục để nới lỏng các bu-lông khóa vô lăng (2), sau đó tháo khóa vô lăng (3) khỏi cụm trụ lái.

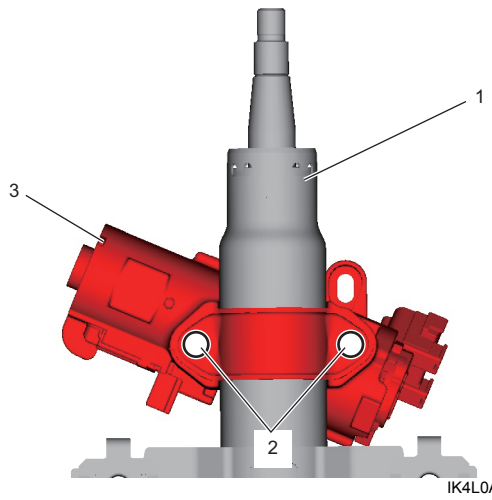

IK4L0A620020-01

Lắp

1) Căn thẳng lỗ hình chữ nhật (2) ở trục lái (3) với tâm lỗ (1) ở cụm trụ lái.

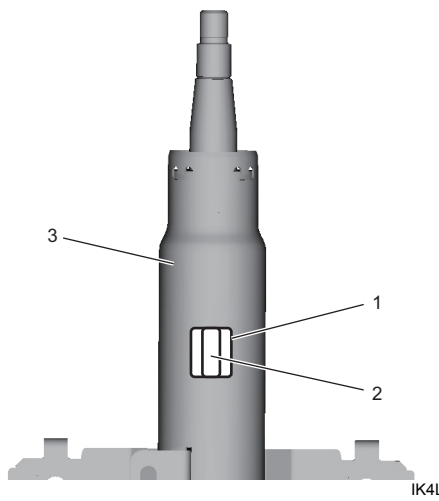

IK4L0A620021-01

2) Xoay chìa khóa công tắc máy về vị trí “LOCK” và rút ra, sau đó căn thẳng vấu của khóa vô lăng với lỗ ở trục lái.

AENK4L0B.book Page 13 Thursday, August 29, 2019 10:31 AM

3) Lắp khóa vô lăng vào trục lái với ổ khóa (1) hướng về phía vô lăng.

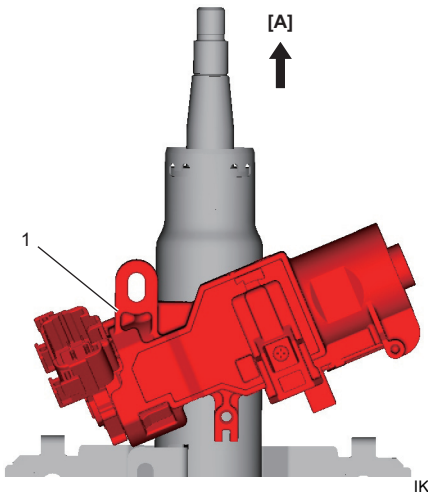

IK4L0A620065-01

[A]: Phía vô lăng

4) Siết chặt các bu-lông khóa vô lăng mới (1) cho đến khi đầu của từng bu-lông gãy rời ra.

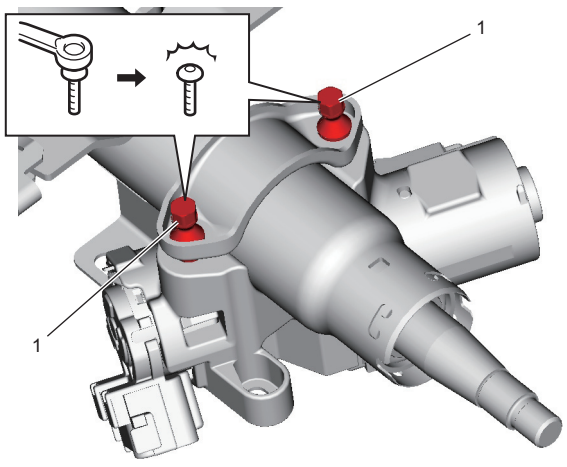

IK4L0A620028-02

5) Lắp cụm trụ lái. ☞(Trang 6B-9)
6) Xoay công tắc máy về vị trí “ACC” hoặc “ON” và kiểm tra xem trục lái xoay có êm không. Sau đó xoay công tắc máy về vị trí “LOCK” (“OFF”) và rút chìa khóa ra và kiểm tra xem vô lăng đã được khóa chưa.
7) Nếu đã thay ổ khóa công tắc máy, phải đăng ký mã bộ thu phát tín hiệu chìa khóa công tắc máy vào BCM sau khi lắp xong. ☞(Trang 10C-16)
8) Kiểm tra cụm trụ lái và cảm biến mô-men xoắn sau khi lắp. Nếu phát hiện lỗi, hãy thay cụm trụ lái.
   - Cụm trụ lái: ☞(Trang 6B-12)
   - Cảm biến mô-men xoắn: ☞(Trang 6C-30)

Tháo rời và lắp lại khóa vô lăng

AENK4L0B6206008

LƯU Ý

Có thể thay công tắc máy và ổ khóa công tắc máy mà không cần tháo khóa vô lăng.
Khi tháo khóa vô lăng, tham khảo “Tháo và lắp khóa vô lăng” (Trang 6B-12).

Tháo rời

1) Tháo công tắc máy (1). ☞(Trang 6B-14)
2) Xoay chìa khóa công tắc máy đến vị trí “ACC”, sau đó ấn nút khóa (4) trên ổ khóa công tắc máy bằng cách dùng một que luồn qua lỗ (3).
3) Kéo ổ khóa công tắc máy (5) ra khỏi khóa vô lăng (2).

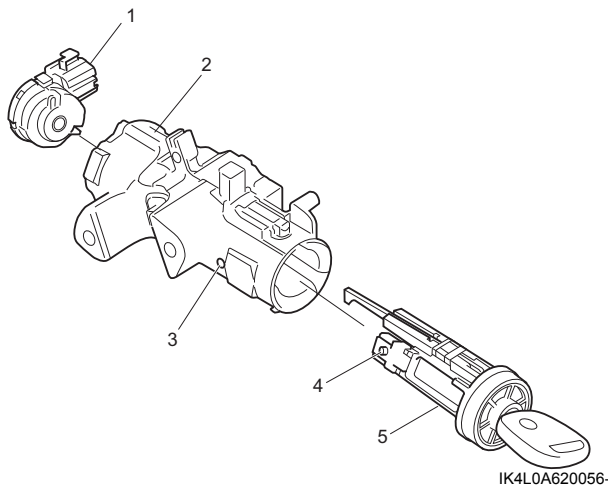

IK4L0A620056-01

Lắp lại

Thực hiện ngược lại quy trình tháo, lưu ý những điểm sau.

- Xoay chìa khóa công tắc máy đến vị trí “ACC”, sau đó lắp chặt ổ khóa công tắc máy vào khóa vô lăng.
- Nếu đã thay ổ khóa công tắc máy, phải đăng ký mã bộ thu phát tín hiệu chìa khóa công tắc máy vào BCM sau khi lắp xong. ☞(Trang 10C-16)