AENK4L0B.book Page 14 Thursday, August 29, 2019 10:31 AM

Kiểm tra khóa vô lăng

AENK4L0B6206009

1) Cắm chìa khóa công tắc máy (1).
2) Kiểm tra trục khóa (2) xem có hoạt động như sau không. Nếu phát hiện lỗi, hãy thay khóa vô lăng.
   a) Trục khóa di chuyển theo hướng mũi tên “1”, khi xoay chìa khóa công tắc máy đến vị trí “ACC” hoặc “ON”.
   b) Trục khóa di chuyển theo hướng mũi tên “2”, khi xoay chìa khóa công tắc máy đến vị trí “LOCK” và rút chìa khóa công tắc máy ra.

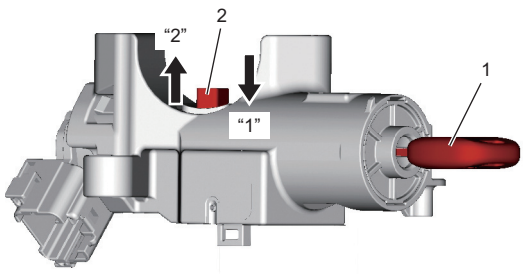

IK4L0A620023-03

Tháo và lắp công tắc máy

AENK4L0B6206010

Tháo

1) Ngắt cáp âm (–) ở bình điện.
2) Tháo ốp che trên và dưới trụ lái. ☞(Trang 6B-2)
3) Kiểm tra để đảm bảo đã rút chìa khóa công tắc máy.
4) Rút giắc cắm (1) khỏi công tắc máy (2).
5) Tháo công tắc máy khỏi khóa vô lăng (3) trong khi đẩy các ngàm (4) theo hướng mũi tên.

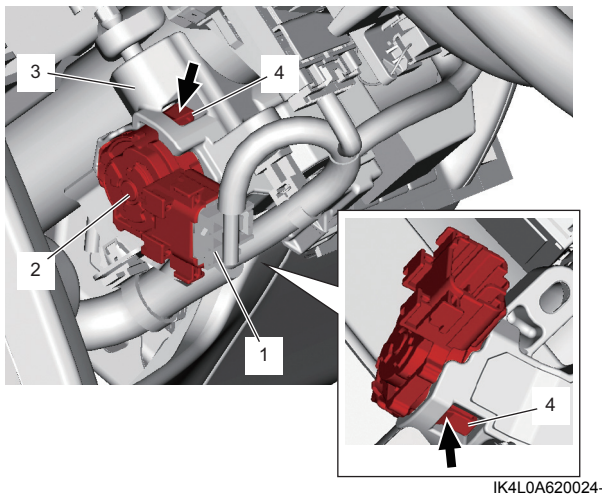

IK4L0A620024-02

Lắp

Thực hiện ngược lại quy trình tháo.

Kiểm tra công tắc máy

AENK4L0B6206011

Kiểm tra sự thông mạch giữa các cực ở từng vị trí công tắc. Nếu kết quả kiểm tra không như quy định, hãy thay công tắc máy (1).

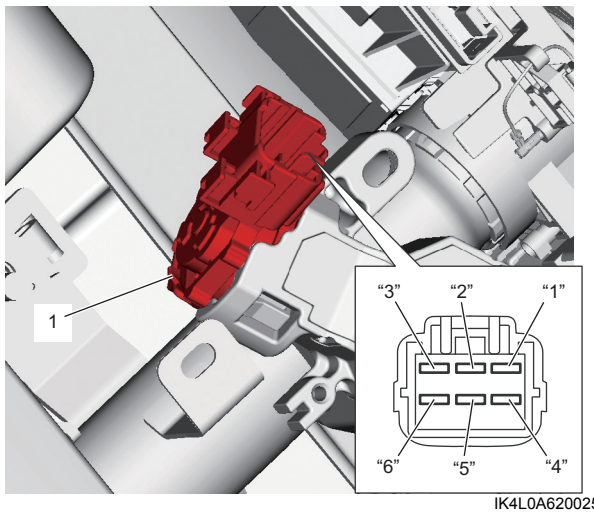

IK4L0A620025-02

Sự thông mạch của công tắc máy

Cực / Vị trí	“1”	“2”	“3”	“4”	“5”	“6”
LOCK						
ACC				○—○		
ON	○—○			○—○		○
START		○—○		○		○

IK4L0A620058-01

Tháo và lắp trục dưới trụ lái

AENK4L0B6206012

CHÚ Ý

Nếu quay vô lăng khi đã tháo trục dưới trụ lái, có thể gây khó khăn khi lắp để cuộn dây xoắn về vị trí số 0. Nếu quay cuộn dây xoắn quá hai vòng rưỡi theo bất kỳ chiều nào, cuộn dây xoắn có thể bị đứt.
Tuyệt đối không xoay vô lăng khi đã tháo trục dưới trụ lái.