AENK4L0B.book Page 14 Thursday, August 29, 2019 10:31 AM

Kiểm tra khóa vô lăng

AENK4L0B6206009

1) Cắm chìa khóa công tắc máy (1).
2) Kiểm tra trục khóa (2) xem có hoạt động như sau không. Nếu phát hiện lỗi, hãy thay khóa vô lăng.
   a) Trục khóa di chuyển theo hướng mũi tên “1”, khi xoay chìa khóa công tắc máy đến vị trí “ACC” hoặc “ON”.
   b) Trục khóa di chuyển theo hướng mũi tên “2”, khi xoay chìa khóa công tắc máy đến vị trí “LOCK” và rút chìa khóa công tắc máy ra.

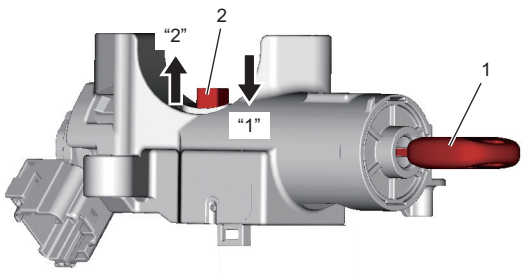

IK4L0A620023-03

Tháo và lắp công tắc máy

AENK4L0B6206010

Tháo

1) Ngắt cáp âm (–) ở bình điện.
2) Tháo ốp che trên và dưới trụ lái. ☞(Trang 6B-2)
3) Kiểm tra để đảm bảo đã rút chìa khóa công tắc máy.
4) Rút giắc cắm (1) khỏi công tắc máy (2).
5) Tháo công tắc máy khỏi khóa vô lăng (3) trong khi đẩy các ngàm (4) theo hướng mũi tên.

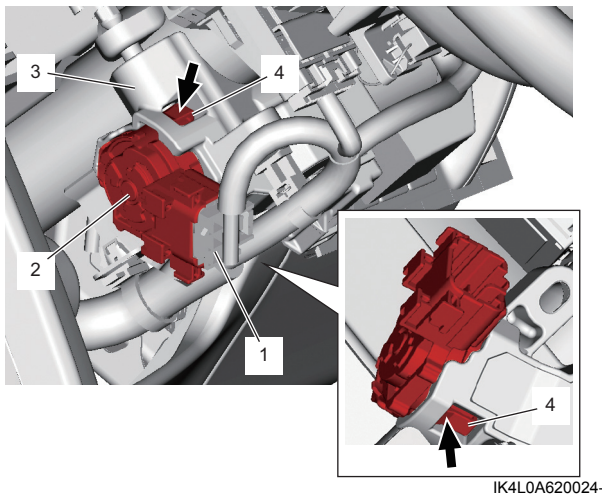

IK4L0A620024-02

Lắp

Thực hiện ngược lại quy trình tháo.

Kiểm tra công tắc máy

AENK4L0B6206011

Kiểm tra sự thông mạch giữa các cực ở từng vị trí công tắc. Nếu kết quả kiểm tra không như quy định, hãy thay công tắc máy (1).

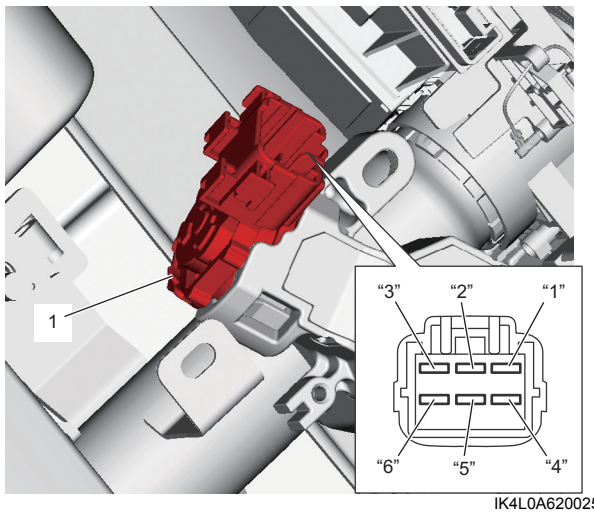

IK4L0A620025-02

Sự thông mạch của công tắc máy

Cực / Vị trí	“1”	“2”	“3”	“4”	“5”	“6”
LOCK						
ACC				○—○		
ON	○—○			○—○		○
START		○—○		○		○

IK4L0A620058-01

Tháo và lắp trục dưới trụ lái

AENK4L0B6206012

CHÚ Ý

Nếu quay vô lăng khi đã tháo trục dưới trụ lái, có thể gây khó khăn khi lắp để cuộn dây xoắn về vị trí số 0. Nếu quay cuộn dây xoắn quá hai vòng rưỡi theo bất kỳ chiều nào, cuộn dây xoắn có thể bị đứt.
Tuyệt đối không xoay vô lăng khi đã tháo trục dưới trụ lái.

AENK4L0B.book Page 15 Thursday, August 29, 2019 10:31 AM

Tháo

1) Xoay vô lăng sao cho các bánh trước hướng thẳng về phía trước.
2) Xoay công tắc máy về vị trí “LOCK” rồi rút chìa khóa.
3) Tháo ốp che khớp cơ cấu lái (2).

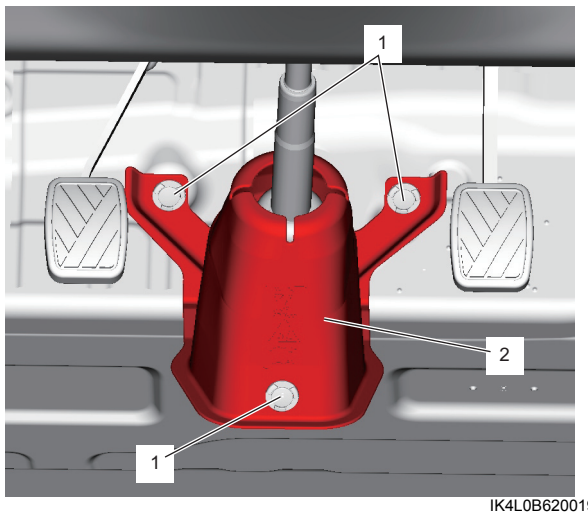

IK4L0B620019-01

1.	Kẹp

4) Kẻ vạch dấu khớp (1) lên những bộ phận sau để lắp lại cho đúng.
   - Trục dưới trụ lái (2) và khớp nối của cụm trụ lái (3)
   - Khớp nối của khớp nối trục dưới trụ lái và trục sơ cấp (4) của cụm hộp số trung gian
5) Tháo bu-lông khớp nối trên trục trụ lái (6) và bu-lông khớp nối trục dưới trục trụ lái (5).

LƯU Ý

Xoay nhẹ vô lăng để tháo bu-lông khớp nối trục dưới trụ lái.

6) Tháo trục dưới trụ lái.

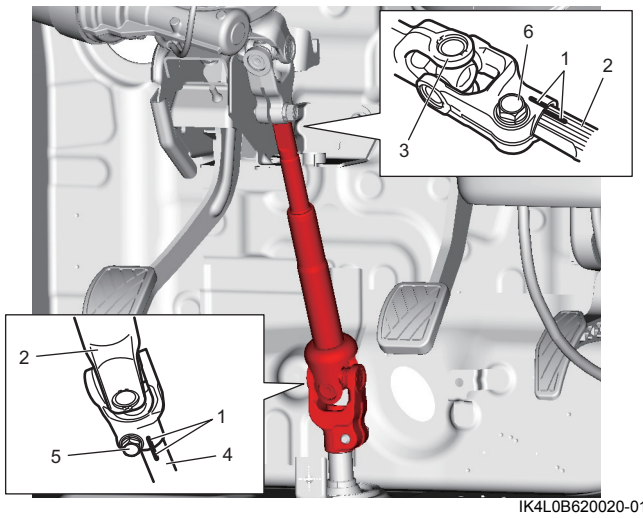

IK4L0B620020-01

Lắp

CHÚ Ý

Bu-lông khớp nối trên và bu-lông khớp nối dưới trục dưới trụ lái được phủ lớp chất tạo độ bám. Nếu tái sử dụng những bu-lông này thì chúng có thể bị lỏng.
Tuyệt đối không tái sử dụng bu-lông khớp nối trên và bu-lông khớp nối dưới trục dưới trụ lái.

1) Kiểm tra để đảm bảo các bánh trước của xe hướng thẳng về phía trước.
2) Lắp phần khớp nối của trục lái dưới (1) lên cụm trụ lái (2) và trục sơ cấp (3) của cụm hộp số trung gian trong khi căn chỉnh các vạch dấu khớp (4).
3) Siết chặt bu-lông khớp nối dưới trục dưới trụ lái đến lực siết quy định.

LƯU Ý

Xoay nhẹ vô lăng để lắp bu-lông khớp nối trục lái dưới.

Lực siết
Bu-lông khớp nối dưới trục dưới trụ lái (a):
35 N·m (3,6 kgf-m, 26,0 lbf-ft)

4) Siết chặt bu-lông khớp nối trên trục dưới trụ lái đến lực siết quy định.

Lực siết
Bu-lông khớp nối trên trục dưới trụ lái (b):
35 N·m (3,6 kgf-m, 26,0 lbf-ft)

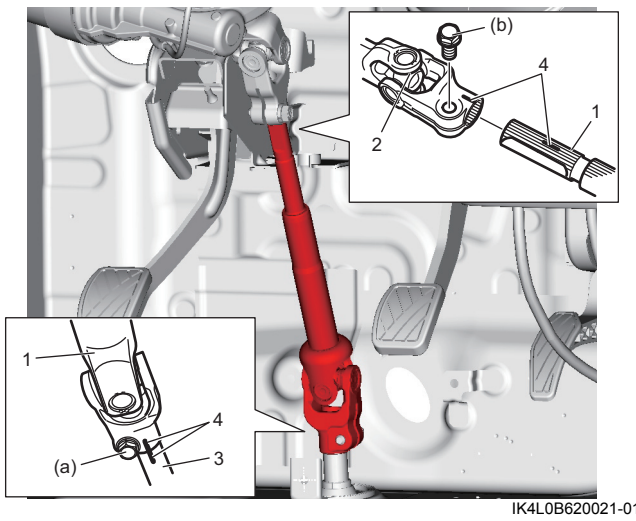

IK4L0B620021-01

AENK4L0B.book Page 16 Thursday, August 29, 2019 10:31 AM

5) Lắp ốp che khớp cơ cấu lái (2).

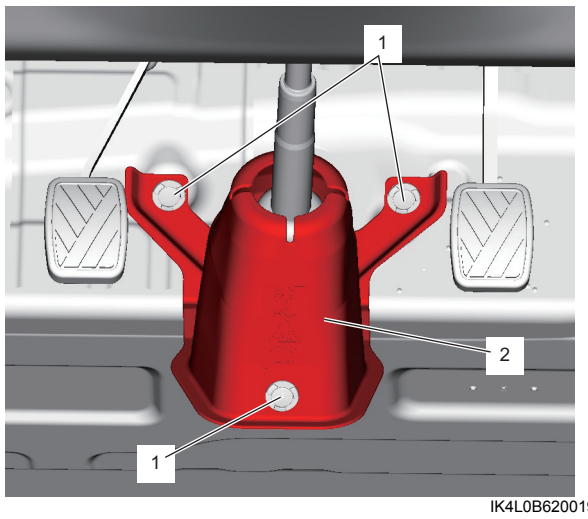

IK4L0B620019-01

1. Kẹp

Kiểm tra trục dưới trụ lái

AENK4L0B6206013

LƯU Ý

Cần kiểm tra trục dưới trụ lái nếu xe gặp tai nạn và khi trục dưới trụ lái bị va chạm.

Thực hiện kiểm tra như sau nếu nghi ngờ trục dưới trụ lái bị hỏng. Nếu kết quả kiểm tra không ỔN, hãy thay trục dưới trụ lái.

- Kiểm tra trục lái dưới xem có hư hỏng, biến dạng và lỏng không.
- Kiểm tra trục dưới trụ lái xem quay có êm không.
- Kiểm tra khớp nối của trục dưới trụ lái xem có bị mòn, vỡ và hư hỏng gì khác không.