AENK4L0B.book Page 16 Thursday, August 29, 2019 10:31 AM

5) Lắp ốp che khớp cơ cấu lái (2).

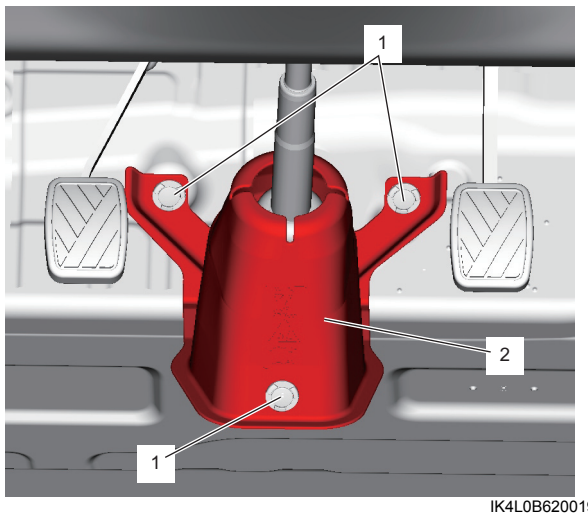

IK4L0B620019-01

1. Kẹp

Kiểm tra trục dưới trụ lái

AENK4L0B6206013

LƯU Ý

Cần kiểm tra trục dưới trụ lái nếu xe gặp tai nạn và khi trục dưới trụ lái bị va chạm.

Thực hiện kiểm tra như sau nếu nghi ngờ trục dưới trụ lái bị hỏng. Nếu kết quả kiểm tra không ỔN, hãy thay trục dưới trụ lái.

- Kiểm tra trục lái dưới xem có hư hỏng, biến dạng và lỏng không.
- Kiểm tra trục dưới trụ lái xem quay có êm không.
- Kiểm tra khớp nối của trục dưới trụ lái xem có bị mòn, vỡ và hư hỏng gì khác không.

AENK4L0B.book Page 17 Thursday, August 29, 2019 10:31 AM

Các bộ phận của cụm hộp số trung gian và trục trung gian

AENK4L0B6206014

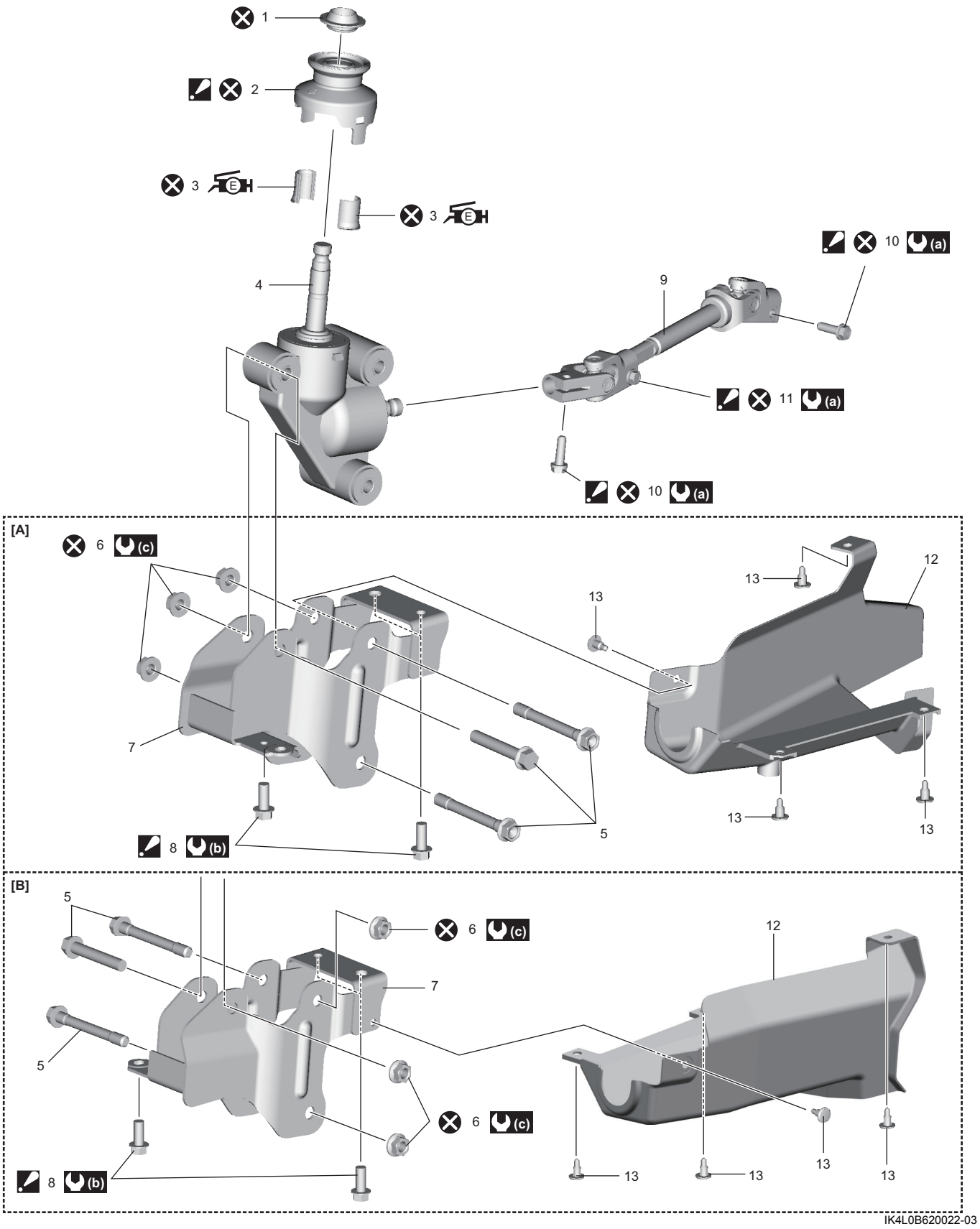

IK4L0B620022-03