AENK4L0B.book Page 18 Thursday, August 29, 2019 10:31 AM

[A]: Model LHD (Tay lái thuận)	6. Đai ốc hộp số trung gian	13. Kẹp
[B]: Model RHD (Tay lái nghịch)	7. Giá đỡ hộp số trung gian	(a) : 35 N·m (3,6 kgf-m, 26,0 lbf-ft)
1. Bạc lót ngoài phốt trục lái	8. Bu-lông giá đỡ hộp số trung gian : Để biết thông tin về trình tự siết, tham khảo “Tháo và lắp cụm hộp số trung gian” (Trang 6B-19).	(b) : 40 N·m (4,1 kgf-m, 29,5 lbf-ft)
2. Phốt trục lái : Để biết hướng dẫn lắp đặt, tham khảo “Tháo rời và lắp lại cụm hộp số trung gian” (Trang 6B-20).	9. Trục trung gian	(c) : 50 N·m (5,1 kgf-m, 37,0 lbf-ft)
3. Bạc lót trong phốt trục lái : Bôi mỡ 99000-25050 lên bề mặt.	10. Bu-lông khớp nối trục trung gian : Để biết thông tin về trình tự siết, tham khảo “Tháo và lắp trục trung gian” (Trang 6B-18).	: Không tái sử dụng.
4. Cụm hộp số trung gian	11. Bu-lông khớp nối phía tâm trục trung gian : Để biết thông tin về trình tự siết, tham khảo “Tháo và lắp trục trung gian” (Trang 6B-18).	
5. Bu-lông hộp số trung gian	12. Ốp dưới trục lái	

Tháo và lắp trục trung gian

AENK4L0B6206015

CHÚ Ý

Nếu quay vô lăng khi đã tháo trục trung gian, có thể gây khó khăn khi lắp để cuộn dây xoắn về vị trí số 0. Nếu quay cuộn dây xoắn quá hai vòng rưỡi theo bất kỳ chiều nào, cuộn dây xoắn có thể bị đứt.
Tuyệt đối không xoay vô lăng khi đã tháo trục trung gian.

Tháo

1) Xoay vô lăng sao cho các bánh trước hướng thẳng về phía trước.
2) Xoay công tắc máy về vị trí “LOCK” rồi rút chìa khóa.
3) Nâng xe lên.
4) Tháo ốp dưới trục lái (2).

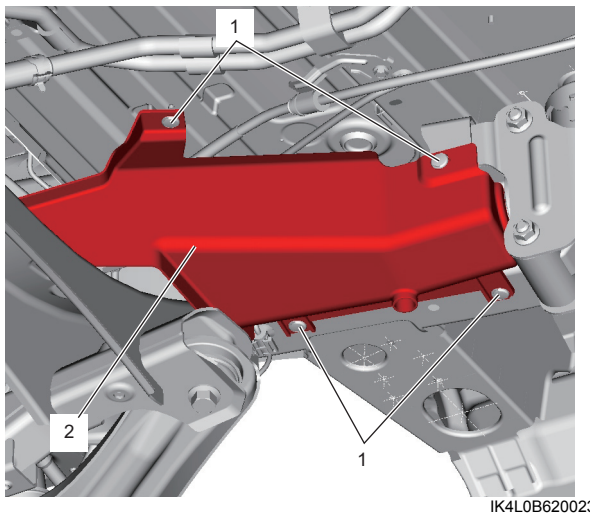

IK4L0B620023-01

1. Kẹp

5) Kẻ vạch dấu khớp (1) lên những bộ phận sau để lắp lại cho đúng.
   - Khớp nối trục trung gian (2) và trục thứ cấp (3) của cụm hộp số trung gian
   - Khớp nối trục trung gian và trục bánh răng (4) của cụm hộp cơ cấu lái
6) Tháo bu-lông khớp nối trục trung gian (5).
7) Tháo trục trung gian (6).

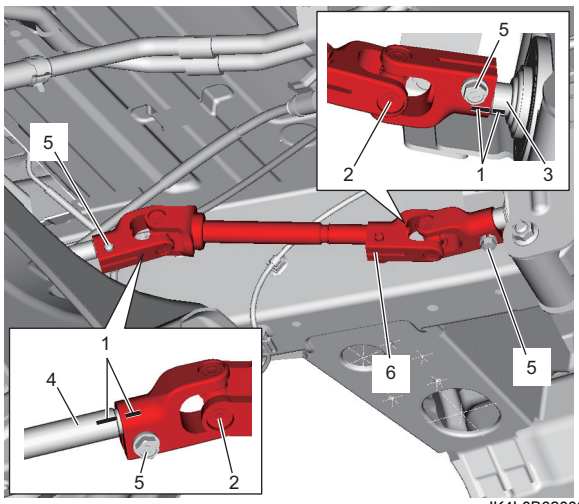

IK4L0B620024-02

Lắp

CHÚ Ý

Bu-lông khớp nối trục trung gian được phủ lớp chất tạo độ bám. Nếu tái sử dụng những bu-lông này thì chúng có thể bị lỏng.
Tuyệt đối không tái sử dụng bu-lông khớp nối trục trung gian.

1) Kiểm tra để đảm bảo các bánh trước của xe hướng thẳng về phía trước.
2) Lắp phần khớp nối của trục trung gian (1) lên trục thứ cấp (2) của cụm hộp số trung gian và trục bánh răng (3) của cụm hộp cơ cấu lái trong khi căn chỉnh các vạch dấu khớp (4).
3) Siết chặt bu-lông khớp nối trục trung gian mới (5) đến lực siết quy định.

   Lực siết
   Bu-lông khớp nối trục trung gian (a):
   35 N·m (3,6 kgf-m, 26,0 lbf-ft)

AENK4L0B.book Page 19 Thursday, August 29, 2019 10:31 AM

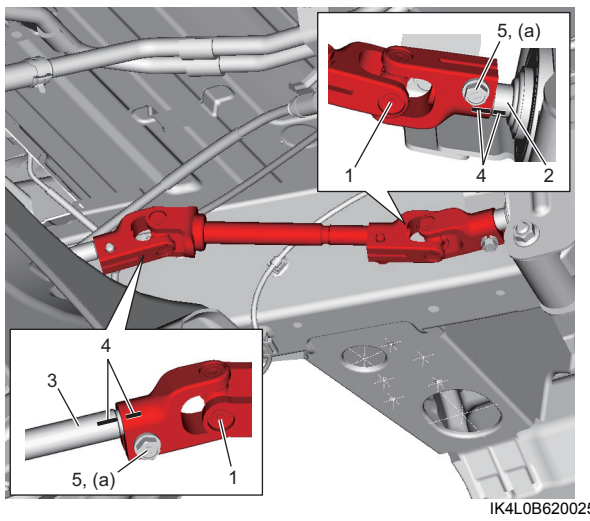

IK4L0B620025-02

4) Siết chặt bu-lông khớp nối phía tâm trục trung gian (1) đến lực siết quy định nếu đã tháo.

Lực siết
Bu-lông khớp nối phía tâm trục trung gian (b): 35 N·m (3,6 kgf-m, 26,0 lbf-ft)

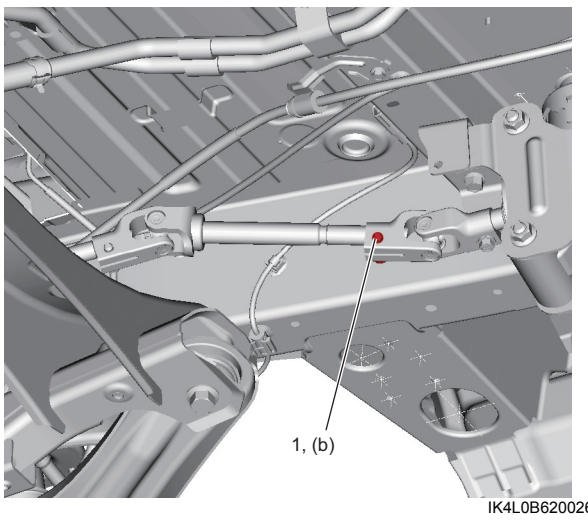

IK4L0B620026-01

5) Lắp ốp dưới trục lái (2).

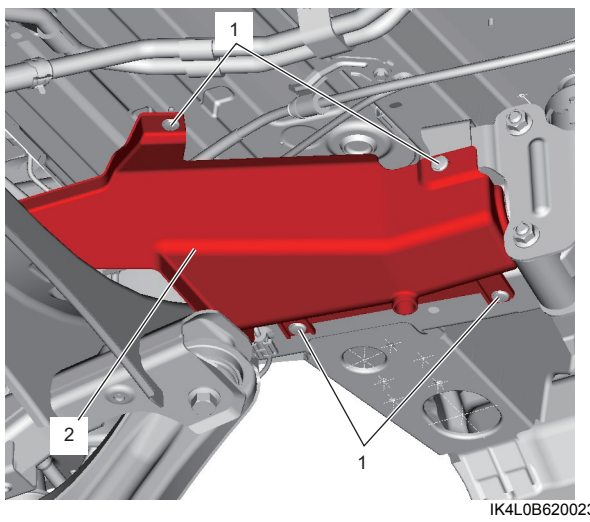

IK4L0B620023-01

1. Kẹp

Kiểm tra trục trung gian

AENK4L0B6206016

LƯU Ý

Cần kiểm tra trục trung gian nếu xe gặp tai nạn và khi trục trung gian bị va chạm.

Thực hiện kiểm tra như sau nếu nghi ngờ trục trung gian bị hỏng. Nếu kết quả kiểm tra không ỔN, hãy thay trục trung gian.

- Kiểm tra trục trung gian xem có hư hỏng, biến dạng và lỏng không.
- Kiểm tra trục trung gian xem quay có êm không.
- Kiểm tra khớp nối trục của trục trung gian xem có bị mòn, vỡ và hư hỏng gì khác không.

Tháo và lắp cụm hộp số trung gian

AENK4L0B6206017

Tháo

1) Xoay vô lăng sao cho các bánh trước hướng thẳng về phía trước.
2) Xoay công tắc máy về vị trí “LOCK” rồi rút chìa khóa.
3) Tháo trục dưới trụ lái khỏi cụm hộp số trung gian. ☞(Trang 6B-14)
4) Tháo trục trung gian khỏi cụm hộp số trung gian. ☞(Trang 6B-18)
5) Tháo cụm hộp số trung gian (1).

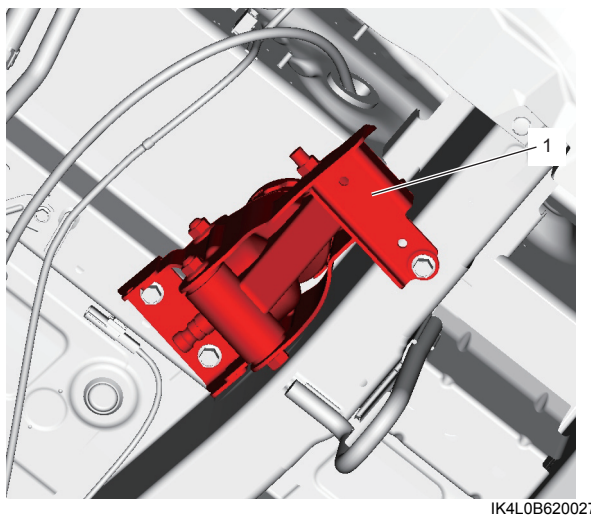

IK4L0B620027-01

6) Kẻ vạch dấu khớp (1) lên những bộ phận sau để lắp lại cho đúng.
   - Trục sơ cấp của cụm hộp số trung gian (2)
   - Trục thứ cấp (3), phốt dầu (4) và vỏ (5) của cụm hộp số trung gian