AENK4L0B.book Page 19 Thursday, August 29, 2019 10:31 AM

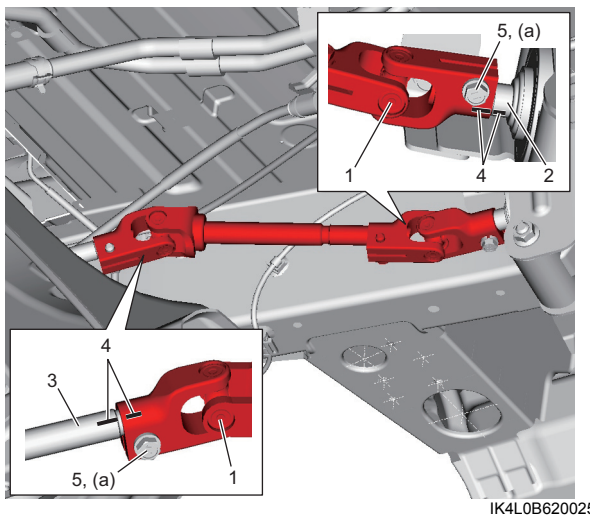

IK4L0B620025-02

4) Siết chặt bu-lông khớp nối phía tâm trục trung gian (1) đến lực siết quy định nếu đã tháo.

Lực siết
Bu-lông khớp nối phía tâm trục trung gian (b): 35 N·m (3,6 kgf-m, 26,0 lbf-ft)

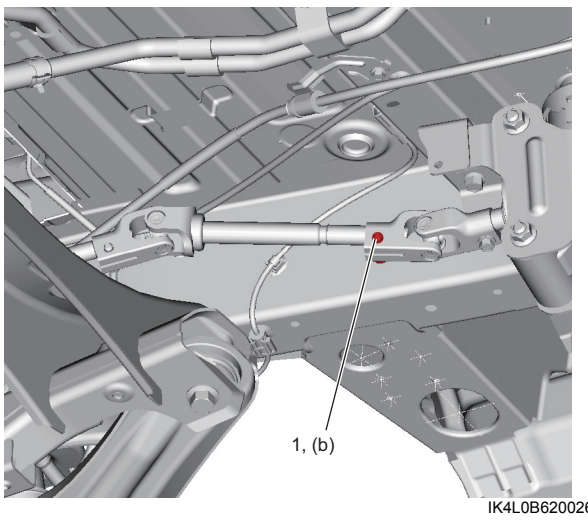

IK4L0B620026-01

5) Lắp ốp dưới trục lái (2).

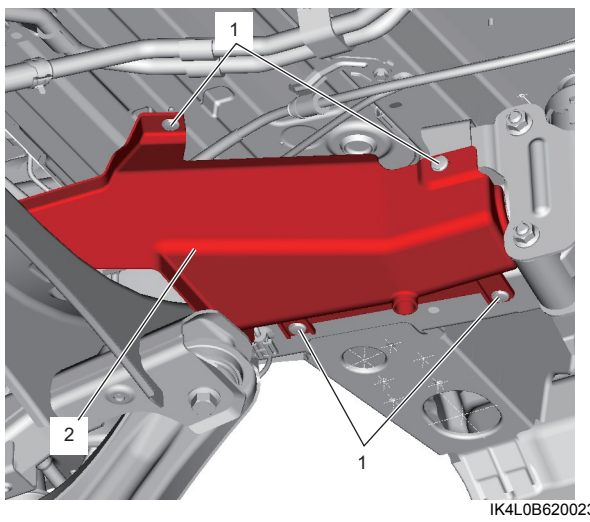

IK4L0B620023-01

1. Kẹp

Kiểm tra trục trung gian

AENK4L0B6206016

LƯU Ý

Cần kiểm tra trục trung gian nếu xe gặp tai nạn và khi trục trung gian bị va chạm.

Thực hiện kiểm tra như sau nếu nghi ngờ trục trung gian bị hỏng. Nếu kết quả kiểm tra không ỔN, hãy thay trục trung gian.

- Kiểm tra trục trung gian xem có hư hỏng, biến dạng và lỏng không.
- Kiểm tra trục trung gian xem quay có êm không.
- Kiểm tra khớp nối trục của trục trung gian xem có bị mòn, vỡ và hư hỏng gì khác không.

Tháo và lắp cụm hộp số trung gian

AENK4L0B6206017

Tháo

1) Xoay vô lăng sao cho các bánh trước hướng thẳng về phía trước.
2) Xoay công tắc máy về vị trí “LOCK” rồi rút chìa khóa.
3) Tháo trục dưới trụ lái khỏi cụm hộp số trung gian. ☞(Trang 6B-14)
4) Tháo trục trung gian khỏi cụm hộp số trung gian. ☞(Trang 6B-18)
5) Tháo cụm hộp số trung gian (1).

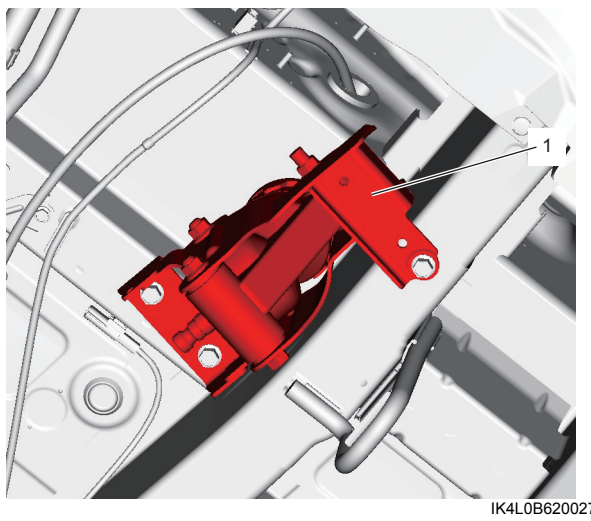

IK4L0B620027-01

6) Kẻ vạch dấu khớp (1) lên những bộ phận sau để lắp lại cho đúng.
   - Trục sơ cấp của cụm hộp số trung gian (2)
   - Trục thứ cấp (3), phốt dầu (4) và vỏ (5) của cụm hộp số trung gian