AENK4L0B.book Page 19 Thursday, August 29, 2019 10:31 AM

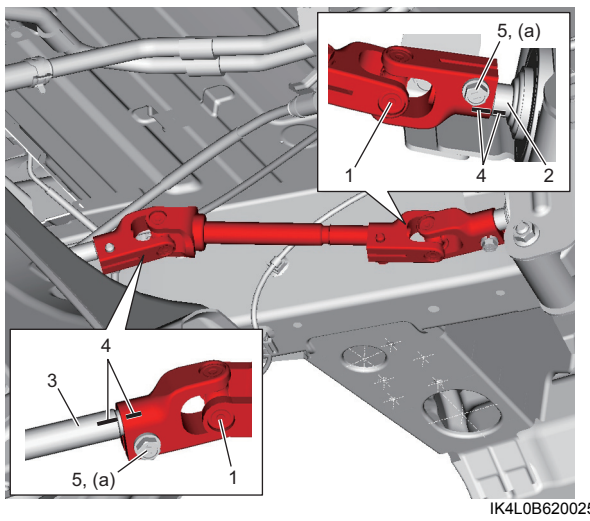

IK4L0B620025-02

4) Siết chặt bu-lông khớp nối phía tâm trục trung gian (1) đến lực siết quy định nếu đã tháo.

Lực siết
Bu-lông khớp nối phía tâm trục trung gian (b): 35 N·m (3,6 kgf-m, 26,0 lbf-ft)

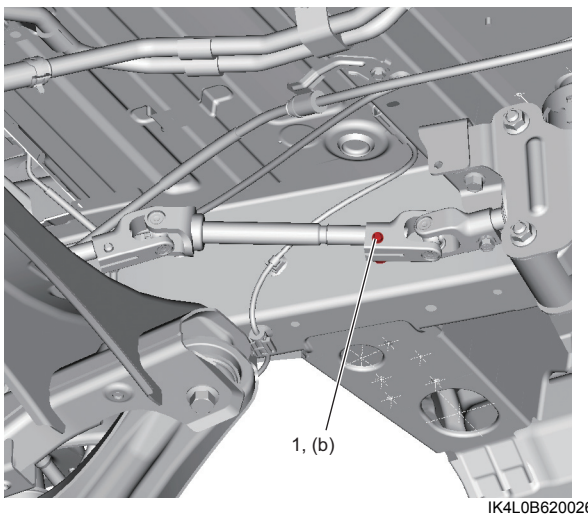

IK4L0B620026-01

5) Lắp ốp dưới trục lái (2).

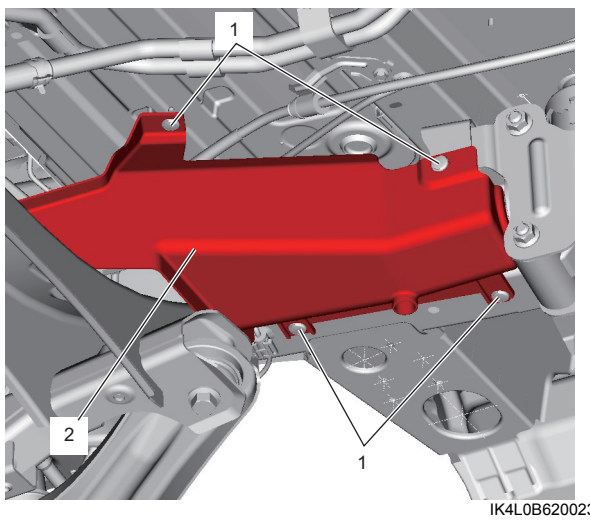

IK4L0B620023-01

1. Kẹp

Kiểm tra trục trung gian

AENK4L0B6206016

LƯU Ý

Cần kiểm tra trục trung gian nếu xe gặp tai nạn và khi trục trung gian bị va chạm.

Thực hiện kiểm tra như sau nếu nghi ngờ trục trung gian bị hỏng. Nếu kết quả kiểm tra không ỔN, hãy thay trục trung gian.

- Kiểm tra trục trung gian xem có hư hỏng, biến dạng và lỏng không.
- Kiểm tra trục trung gian xem quay có êm không.
- Kiểm tra khớp nối trục của trục trung gian xem có bị mòn, vỡ và hư hỏng gì khác không.

Tháo và lắp cụm hộp số trung gian

AENK4L0B6206017

Tháo

1) Xoay vô lăng sao cho các bánh trước hướng thẳng về phía trước.
2) Xoay công tắc máy về vị trí “LOCK” rồi rút chìa khóa.
3) Tháo trục dưới trụ lái khỏi cụm hộp số trung gian. ☞(Trang 6B-14)
4) Tháo trục trung gian khỏi cụm hộp số trung gian. ☞(Trang 6B-18)
5) Tháo cụm hộp số trung gian (1).

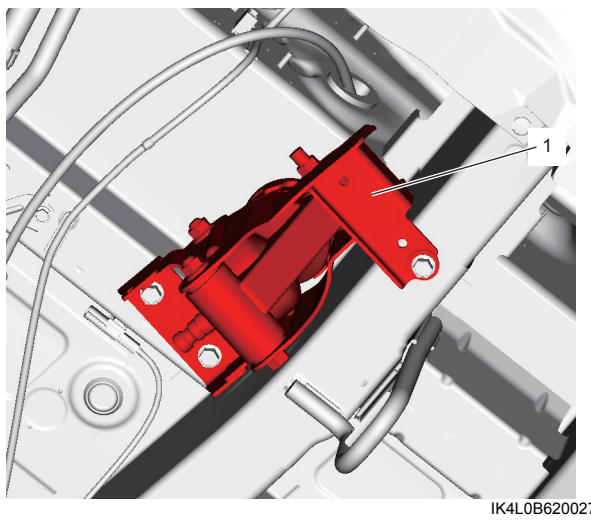

IK4L0B620027-01

6) Kẻ vạch dấu khớp (1) lên những bộ phận sau để lắp lại cho đúng.
   - Trục sơ cấp của cụm hộp số trung gian (2)
   - Trục thứ cấp (3), phốt dầu (4) và vỏ (5) của cụm hộp số trung gian

AENK4L0B.book Page 20 Thursday, August 29, 2019 10:31 AM

CHÚ Ý

Căn chỉnh sai vị trí trục sẽ gây ra tiếng kêu bất thường.
Trước khi căn chỉnh trục, đảm bảo kẻ vạch dấu khớp lên cụm hộp số trung gian.

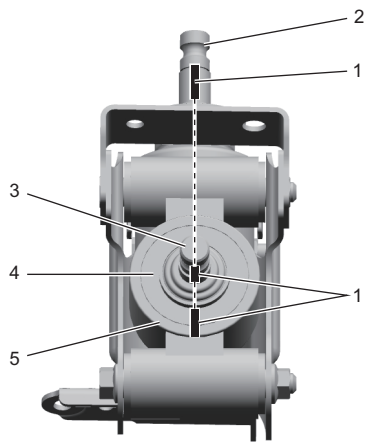

IK4L0B620035-01

Lắp
Thực hiện ngược lại quy trình tháo, lưu ý những điểm sau.

- Trước khi lắp, kiểm tra để đảm bảo các bánh trước của xe hướng thẳng về phía trước.
- Trước khi lắp, căn chỉnh các vạch dấu khớp (1) trên một đường thẳng.

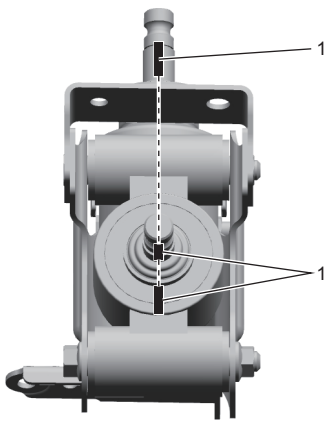

IK4L0B620036-01

- Siết chặt bu-lông hộp số trung gian (1) theo thứ tự (“1” – “3”) đến lực siết quy định.

  Lực siết
  Bu-lông hộp số trung gian (a):
  40 N·m (4,1 kgf-m, 29,5 lbf-ft)

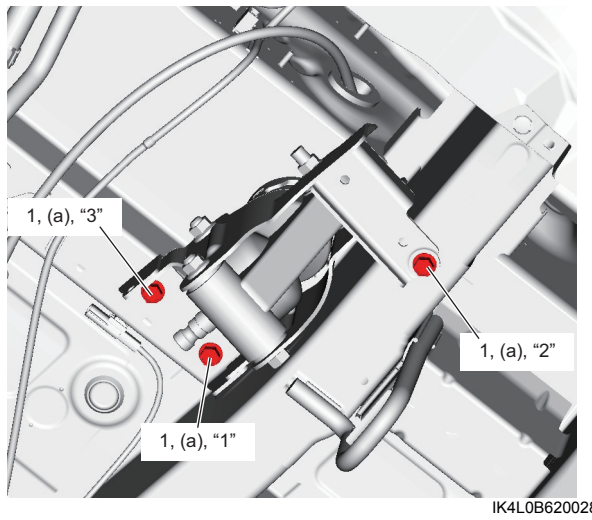

IK4L0B620028-02

Tháo rời và lắp lại cụm hộp số trung gian

AENK4L0B6206018

Tháo rời
Để biết cách tháo rời, tham khảo “Các bộ phận của cụm hộp số trung gian và trục trung gian” (Trang 6B-17).

Lắp lại

CHÚ Ý

Các đai ốc hộp số trung gian được phủ lớp chất tạo độ bám. Nếu tái sử dụng những đai ốc này thì chúng có thể bị lỏng.
Tuyệt đối không tái sử dụng đai ốc hộp số trung gian.

Thực hiện ngược lại quy trình tháo, lưu ý những điểm sau.

- Trước khi lắp, làm sạch bề mặt của trục sơ cấp (1) nếu có gỉ, bụi và vật lạ.

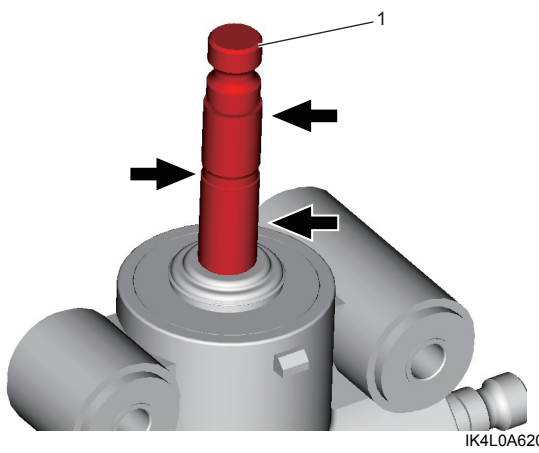

IK4L0A620036-02