AENK4L0B.book Page 20 Thursday, August 29, 2019 10:31 AM

CHÚ Ý

Căn chỉnh sai vị trí trục sẽ gây ra tiếng kêu bất thường.
Trước khi căn chỉnh trục, đảm bảo kẻ vạch dấu khớp lên cụm hộp số trung gian.

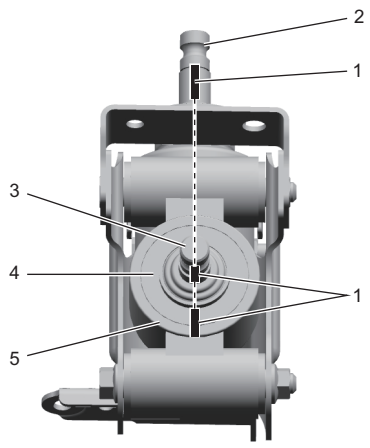

IK4L0B620035-01

Lắp
Thực hiện ngược lại quy trình tháo, lưu ý những điểm sau.

- Trước khi lắp, kiểm tra để đảm bảo các bánh trước của xe hướng thẳng về phía trước.
- Trước khi lắp, căn chỉnh các vạch dấu khớp (1) trên một đường thẳng.

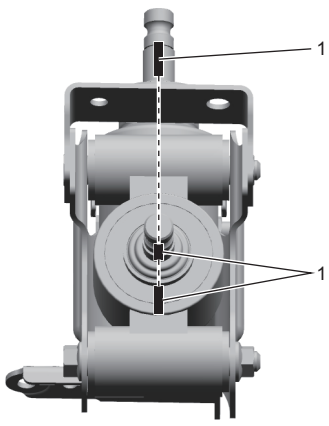

IK4L0B620036-01

- Siết chặt bu-lông hộp số trung gian (1) theo thứ tự (“1” – “3”) đến lực siết quy định.

  Lực siết
  Bu-lông hộp số trung gian (a):
  40 N·m (4,1 kgf-m, 29,5 lbf-ft)

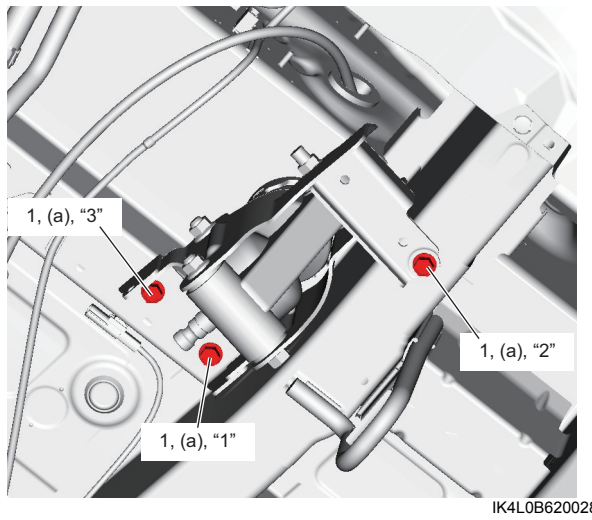

IK4L0B620028-02

Tháo rời và lắp lại cụm hộp số trung gian

AENK4L0B6206018

Tháo rời
Để biết cách tháo rời, tham khảo “Các bộ phận của cụm hộp số trung gian và trục trung gian” (Trang 6B-17).

Lắp lại

CHÚ Ý

Các đai ốc hộp số trung gian được phủ lớp chất tạo độ bám. Nếu tái sử dụng những đai ốc này thì chúng có thể bị lỏng.
Tuyệt đối không tái sử dụng đai ốc hộp số trung gian.

Thực hiện ngược lại quy trình tháo, lưu ý những điểm sau.

- Trước khi lắp, làm sạch bề mặt của trục sơ cấp (1) nếu có gỉ, bụi và vật lạ.

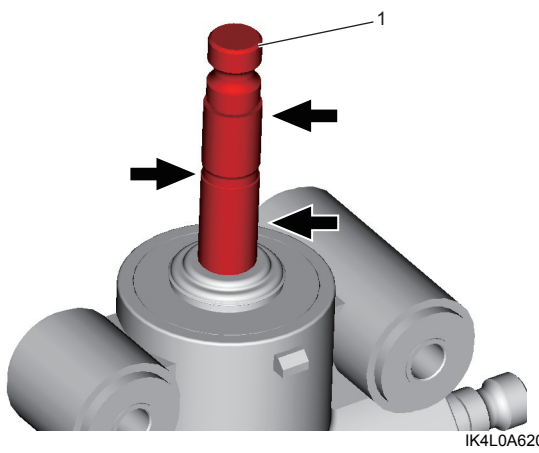

IK4L0A620036-02

AENK4L0B.book Page 21 Thursday, August 29, 2019 10:31 AM

- Chỉnh phần gờ lồi (1) của bạc lót trong mới (2) khớp với rãnh (3) của trục sơ cấp (4) như được minh họa trong hình và lắp chắc chắn các móc (5) của bạc lót trong.

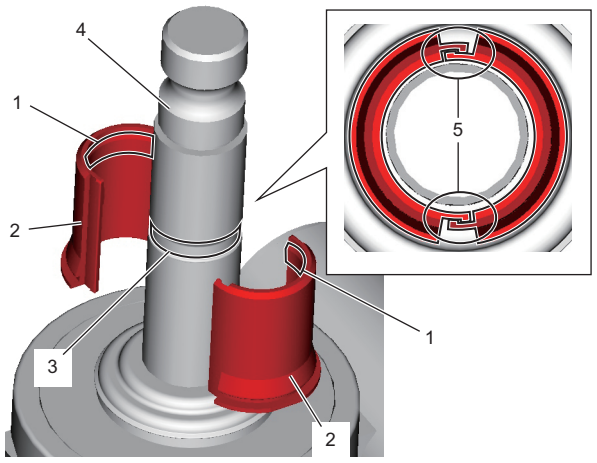

IK4L0A620038-02

- Bôi mỡ vào bạc lót trong mới (1).

(A): Mỡ 99000-25050
(Mỡ SUZUKI Super Grease E)

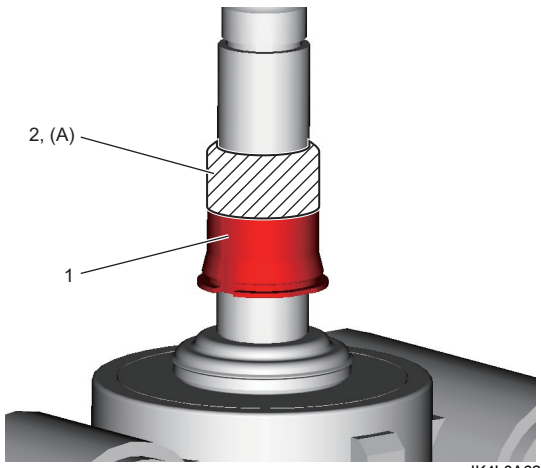

IK4L0A620039-03

2. Bôi mỡ lên toàn bộ bề mặt kẻ sọc

- Lắp bạc lót ngoài phốt trục lái mới (1) vào phốt trục lái mới (2).

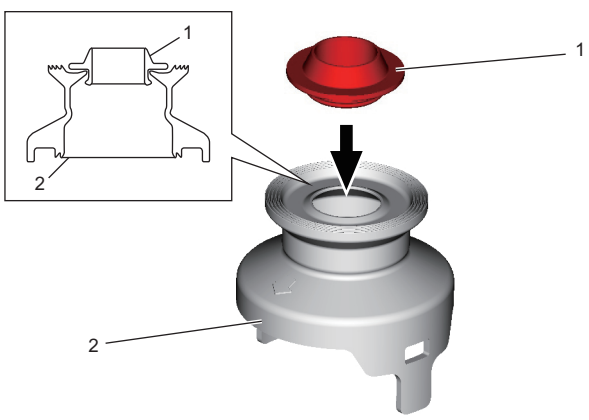

IK4L0A620040-01

- Lắp phốt trục lái (1) vào cụm hộp số trung gian (2) như được minh họa trong hình.

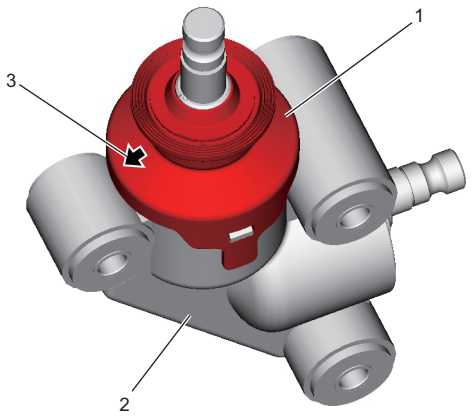

IK4L0A620041-01

3. Dấu mũi tên

- Siết chặt đai ốc hộp số trung gian mới (1) đến lực siết quy định.

Lực siết
Đai ốc hộp số trung gian (a):
50 N·m (5,1 kgf-m, 37,0 lbf-ft)

Model LHD (Tay lái thuận)

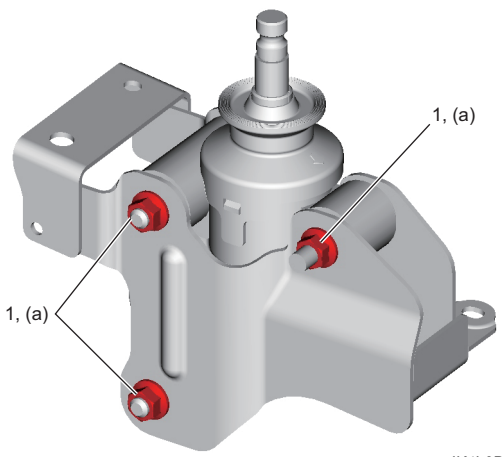

IK4L0B620029-01

Model RHD (Tay lái nghịch)

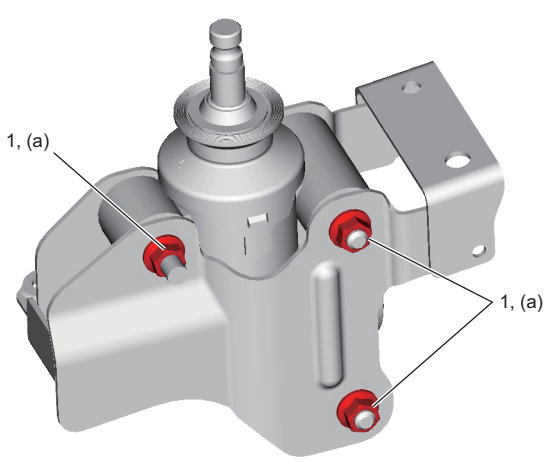

IK4L0A620042-01

AENK4L0B.book Page 22 Thursday, August 29, 2019 10:31 AM

Kiểm tra cụm hộp số trung gian

AENK4L0B6206019

Kiểm tra độ rơ trục sơ cấp

1) Tháo cụm hộp số trung gian. ☞(Trang 6B-19)
2) Cố định cụm hộp số trung gian (1) và đặt đồng hồ so kế (2) vào trục sơ cấp (3) như được minh họa trong hình.
3) Kiểm tra độ rơ trục sơ cấp khi ấn trục sơ cấp với lực khoảng 10 N (1,0 kgf, 2,3 lbf) theo hướng minh họa. Nếu độ rơ đo được nằm ngoài khoảng thông số kỹ thuật, hãy thay cụm hộp số trung gian.

Thông số kỹ thuật độ rơ trục sơ cấp
Nhỏ hơn hoặc bằng 0,30 mm (0,012 in.)

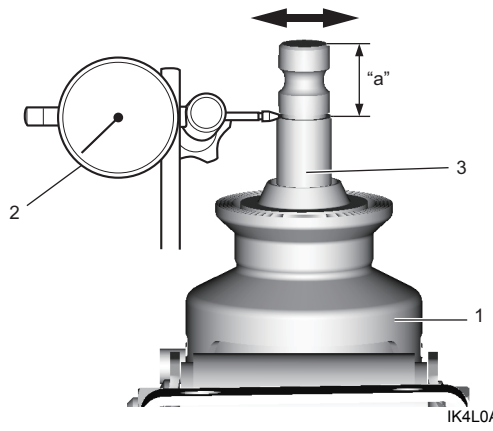

"a": 25 mm (0,98 in.)

Kiểm tra mô-men quay trục sơ cấp

1) Tháo cụm hộp số trung gian. ☞(Trang 6B-19)
2) Dùng dụng cụ chuyên dụng kiểm tra mô-men quay trục sơ cấp với trục sơ cấp ở vị trí trung tâm. Ngoài ra, kiểm tra để đảm bảo trục sơ cấp chuyển động êm. Nếu mô-men quay đo được nằm ngoài khoảng thông số kỹ thuật, hãy thay cụm hộp số trung gian.

Dụng cụ chuyên dụng
(A): 09944-16810

Thông số kỹ thuật mô-men quay
0,05 – 0,6 N·m (0,5 – 6,1 kgf-cm, 0,5 – 5,5 lbf-in.)

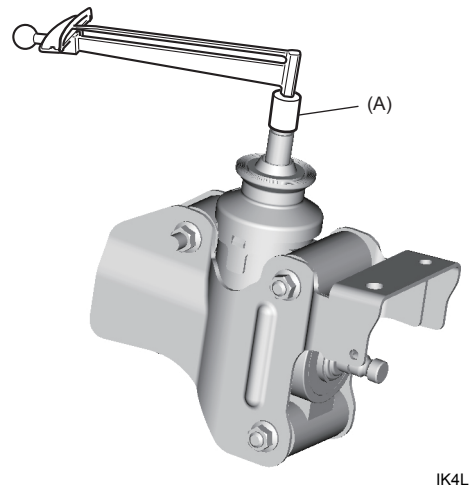

Các bộ phận của cụm hộp cơ cấu lái
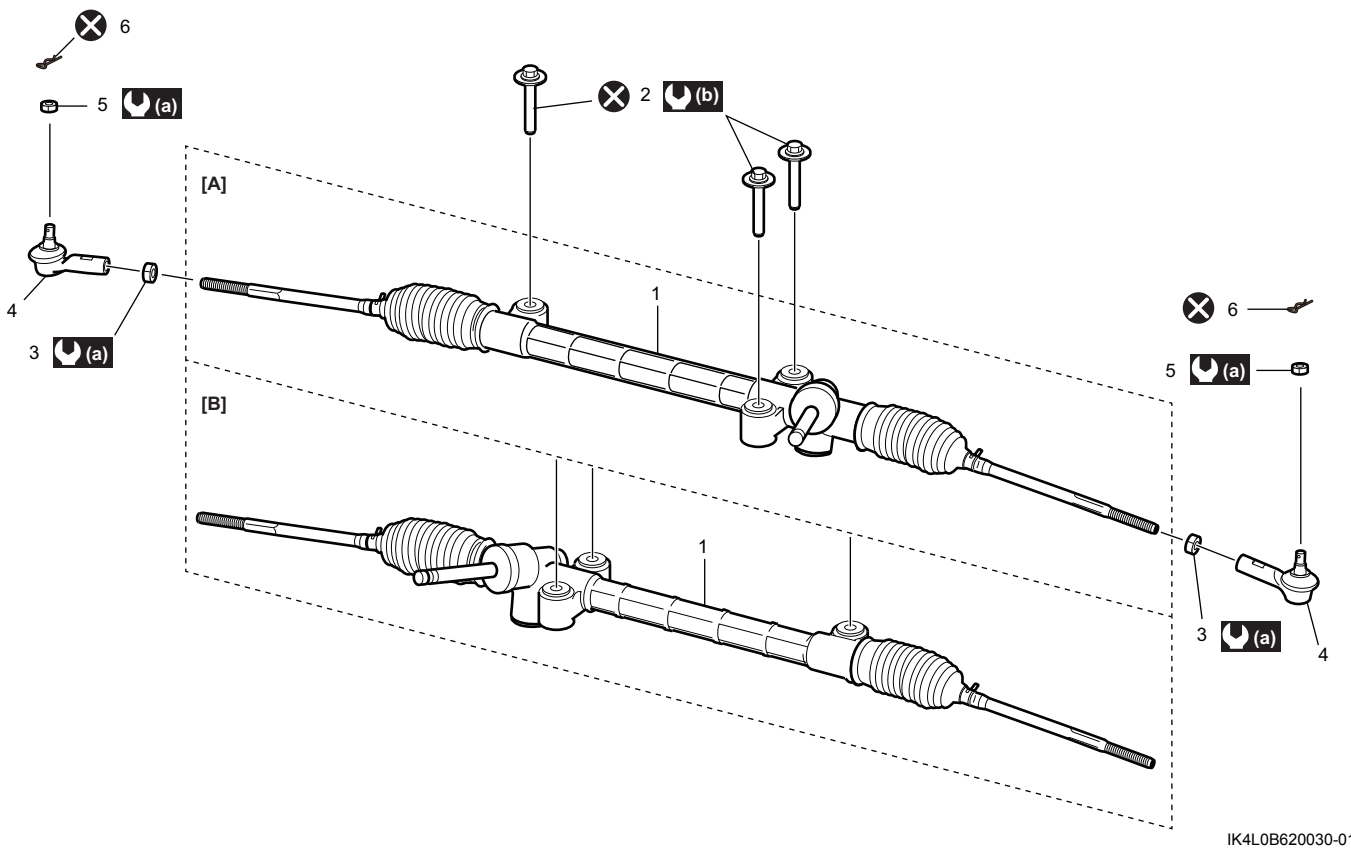
AENK4L0B6206020