AENK4L0B.book Page 22 Thursday, August 29, 2019 10:31 AM

Kiểm tra cụm hộp số trung gian

AENK4L0B6206019

Kiểm tra độ rơ trục sơ cấp

1) Tháo cụm hộp số trung gian. ☞(Trang 6B-19)
2) Cố định cụm hộp số trung gian (1) và đặt đồng hồ so kế (2) vào trục sơ cấp (3) như được minh họa trong hình.
3) Kiểm tra độ rơ trục sơ cấp khi ấn trục sơ cấp với lực khoảng 10 N (1,0 kgf, 2,3 lbf) theo hướng minh họa. Nếu độ rơ đo được nằm ngoài khoảng thông số kỹ thuật, hãy thay cụm hộp số trung gian.

Thông số kỹ thuật độ rơ trục sơ cấp
Nhỏ hơn hoặc bằng 0,30 mm (0,012 in.)

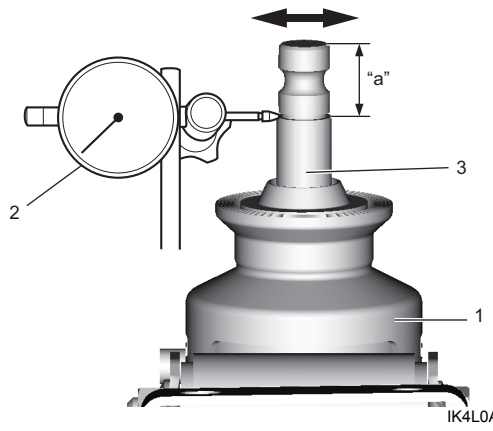

"a": 25 mm (0,98 in.)

Kiểm tra mô-men quay trục sơ cấp

1) Tháo cụm hộp số trung gian. ☞(Trang 6B-19)
2) Dùng dụng cụ chuyên dụng kiểm tra mô-men quay trục sơ cấp với trục sơ cấp ở vị trí trung tâm. Ngoài ra, kiểm tra để đảm bảo trục sơ cấp chuyển động êm. Nếu mô-men quay đo được nằm ngoài khoảng thông số kỹ thuật, hãy thay cụm hộp số trung gian.

Dụng cụ chuyên dụng
(A): 09944-16810

Thông số kỹ thuật mô-men quay
0,05 – 0,6 N·m (0,5 – 6,1 kgf-cm, 0,5 – 5,5 lbf-in.)

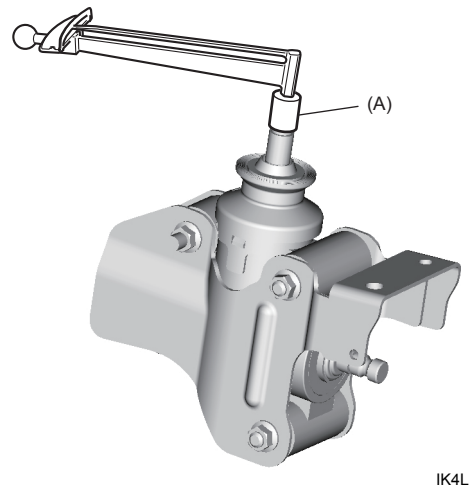

Các bộ phận của cụm hộp cơ cấu lái

AENK4L0B6206020

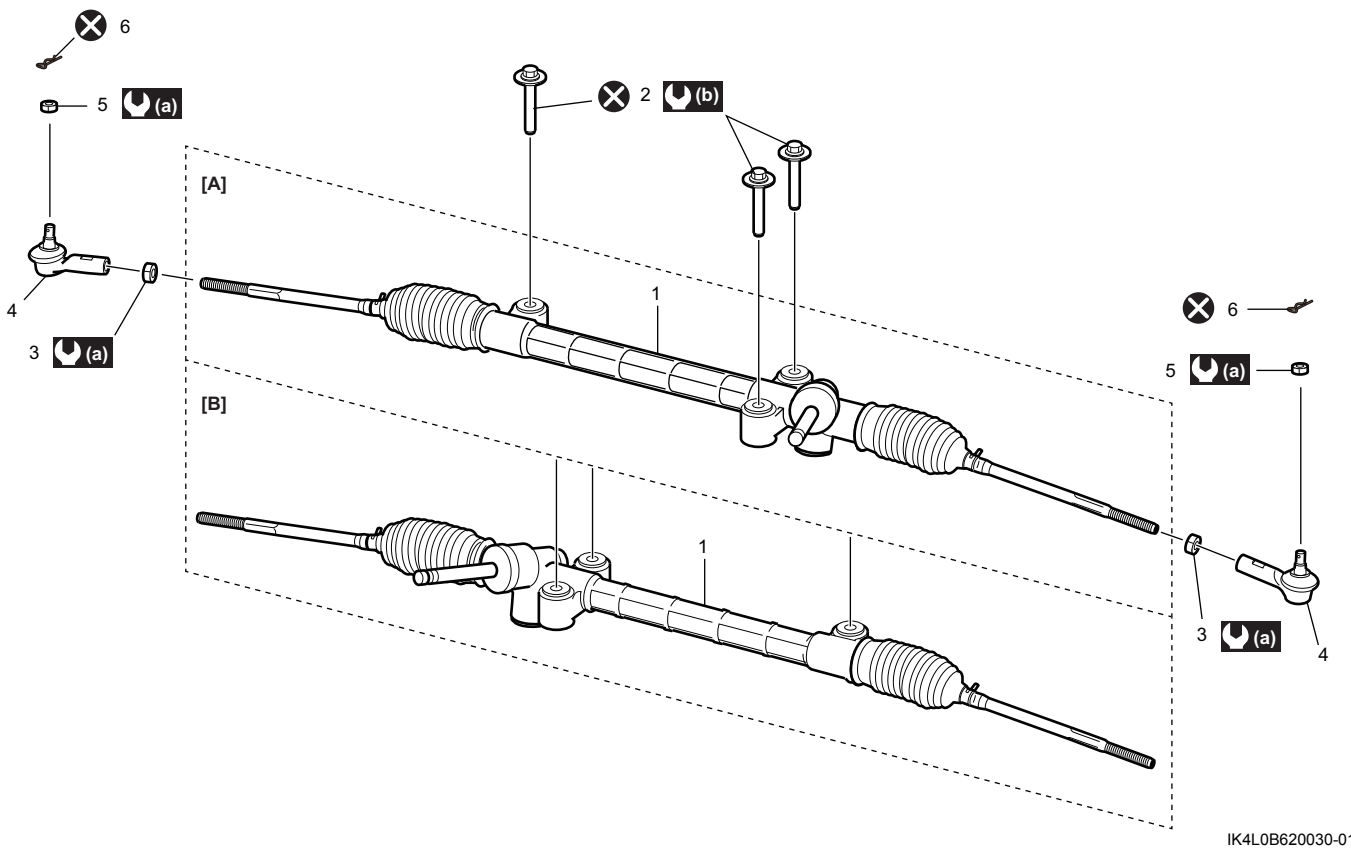

AENK4L0B.book Page 23 Thursday, August 29, 2019 10:31 AM

[A]: Model LHD (Tay lái thuận)	3. Đai ốc khóa rotuyl lái ngoài	(a) : 45 Nm (4,6 kgf-m, 33,5 lbf-ft)
[B]: Model RHD (Tay lái nghịch)	4. Rotuyl lái ngoài	(b) : 80 Nm (8,2 kgf-m, 59,0 lbf-ft)
1. Cụm hộp cơ cấu lái	5. Đai ốc rotuyl lái ngoài	⊗ : Không tái sử dụng.
2. Bu-lông hộp cơ cấu lái	6. Kẹp	

Kiểm tra chụp cao su rotuyl lái ngoài trên xe

AENK4L0B6206021

Kiểm tra chụp để phát hiện nứt gãy và hư hỏng. Thay rotuyl lái ngoài nếu bị hỏng.

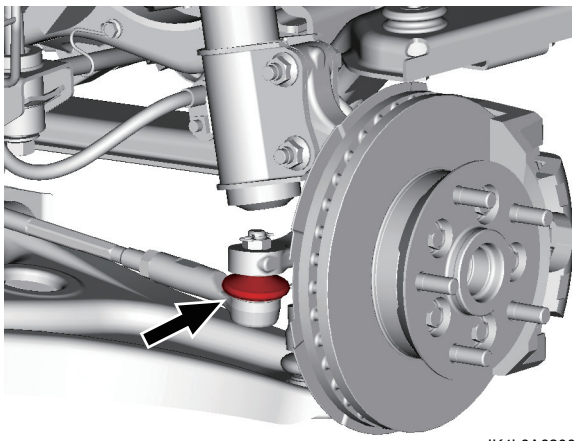

IK4L0A620046-01

Tháo và lắp rotuyl lái ngoài

AENK4L0B6206022

Tháo

1) Nâng xe lên, sau đó tháo bánh trước. ☞(Trang 2D-3)
2) Tháo kẹp (2) và đai ốc rotuyl lái ngoài (1) khỏi rotuyl lái ngoài.

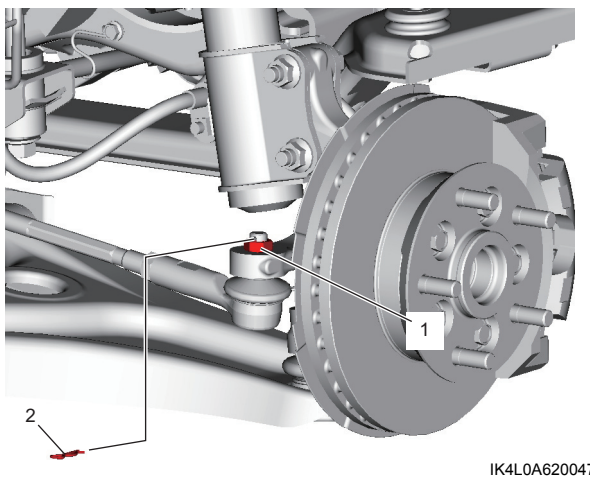

IK4L0A620047-01

3) Sử dụng dụng cụ tháo khớp cầu (3) để tháo rotuyl lái ngoài (1) khỏi cam lái (2).

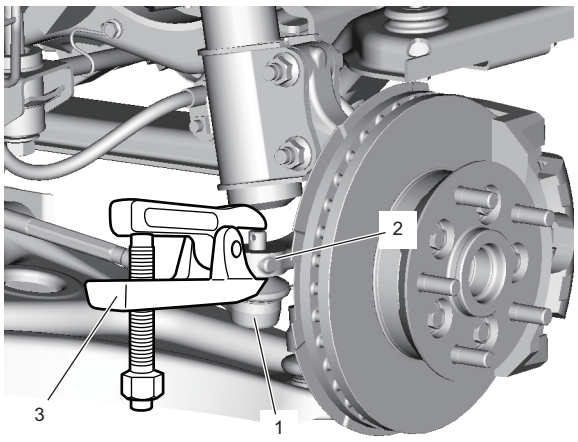

IK4L0A620048-01

4) Để dễ dàng điều chỉnh sau khi lắp, đánh dấu (1) ở vị trí đai ốc khóa rotuyl lái ngoài (2) trên phần ren rotuyl lái ngoài. Sau đó, nới lỏng đai ốc và tháo rotuyl lái ngoài (3) khỏi rotuyl lái (4).

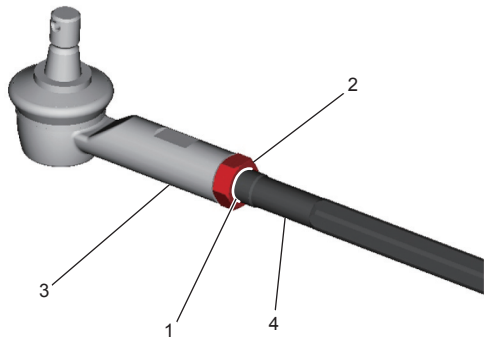

IDAA0A630014-01

Lắp

1) Lắp đai ốc khóa rotuyl lái ngoài (2) và rotuyl lái ngoài (3) vào rotuyl lái (4). Căn chỉnh đai ốc khóa với dấu (1) trên ren rotuyl lái.

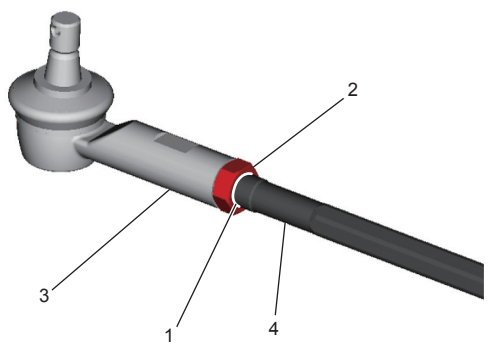

IDAA0A630014-01