AENK4L0B.book Page 22 Thursday, August 29, 2019 10:31 AM

Kiểm tra cụm hộp số trung gian

AENK4L0B6206019

Kiểm tra độ rơ trục sơ cấp

1) Tháo cụm hộp số trung gian. ☞(Trang 6B-19)
2) Cố định cụm hộp số trung gian (1) và đặt đồng hồ so kế (2) vào trục sơ cấp (3) như được minh họa trong hình.
3) Kiểm tra độ rơ trục sơ cấp khi ấn trục sơ cấp với lực khoảng 10 N (1,0 kgf, 2,3 lbf) theo hướng minh họa. Nếu độ rơ đo được nằm ngoài khoảng thông số kỹ thuật, hãy thay cụm hộp số trung gian.

Thông số kỹ thuật độ rơ trục sơ cấp
Nhỏ hơn hoặc bằng 0,30 mm (0,012 in.)

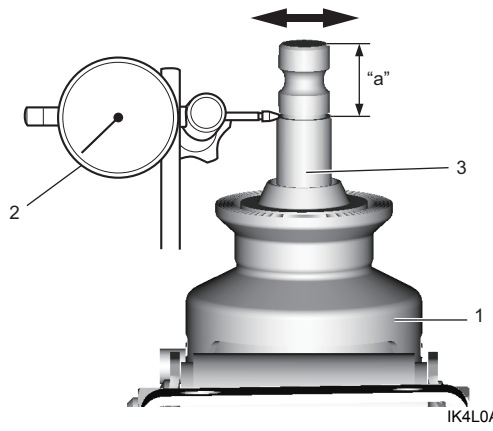

"a": 25 mm (0,98 in.)

Kiểm tra mô-men quay trục sơ cấp

1) Tháo cụm hộp số trung gian. ☞(Trang 6B-19)
2) Dùng dụng cụ chuyên dụng kiểm tra mô-men quay trục sơ cấp với trục sơ cấp ở vị trí trung tâm. Ngoài ra, kiểm tra để đảm bảo trục sơ cấp chuyển động êm. Nếu mô-men quay đo được nằm ngoài khoảng thông số kỹ thuật, hãy thay cụm hộp số trung gian.

Dụng cụ chuyên dụng
(A): 09944-16810

Thông số kỹ thuật mô-men quay
0,05 – 0,6 N·m (0,5 – 6,1 kgf-cm, 0,5 – 5,5 lbf-in.)

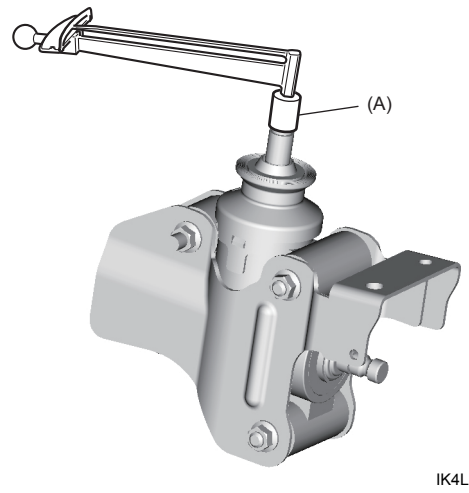

Các bộ phận của cụm hộp cơ cấu lái
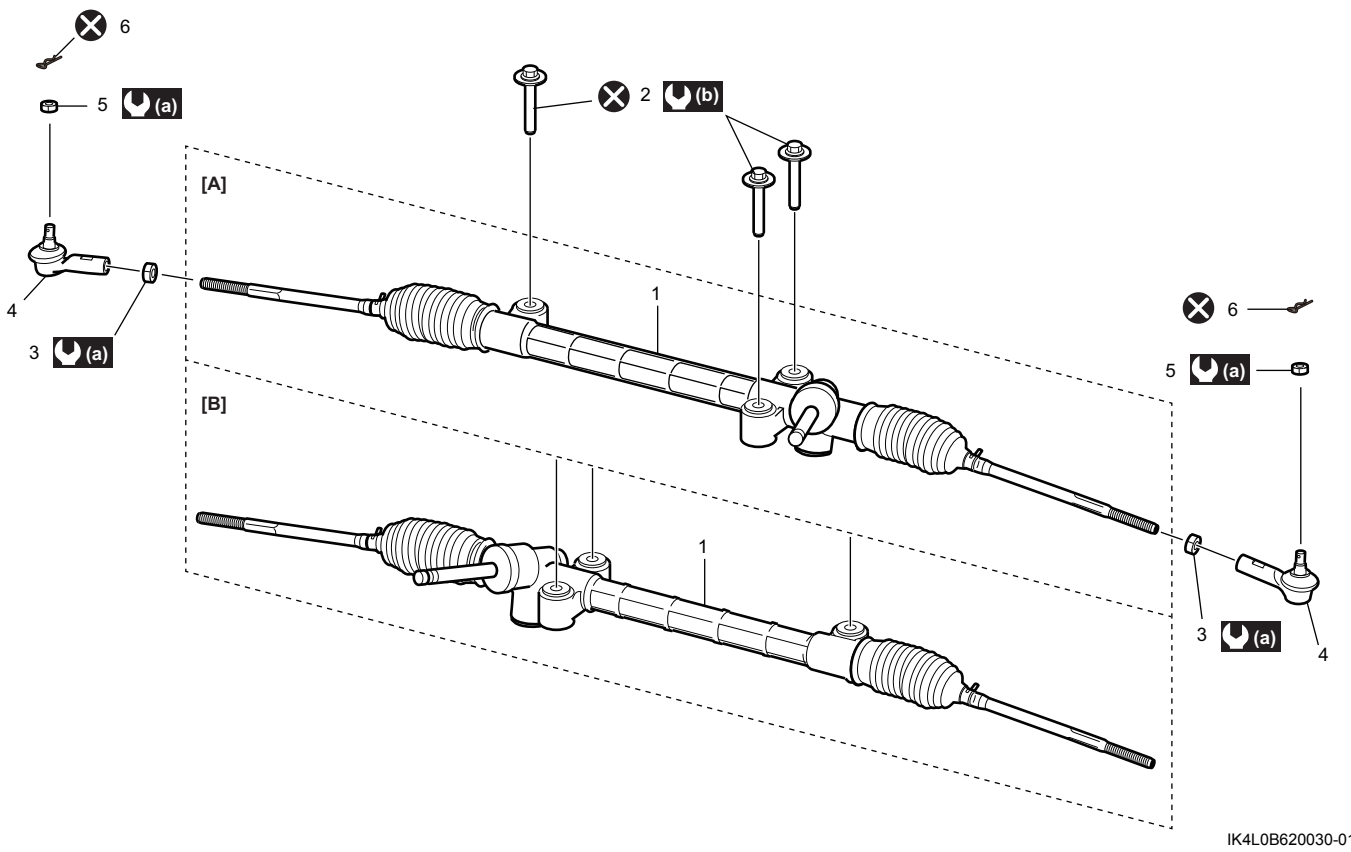
AENK4L0B6206020