AENK4L0B.book Page 23 Thursday, August 29, 2019 10:31 AM

[A]: Model LHD (Tay lái thuận)	3. Đai ốc khóa rotuyl lái ngoài	(a) : 45 Nm (4,6 kgf-m, 33,5 lbf-ft)
[B]: Model RHD (Tay lái nghịch)	4. Rotuyl lái ngoài	(b) : 80 Nm (8,2 kgf-m, 59,0 lbf-ft)
1. Cụm hộp cơ cấu lái	5. Đai ốc rotuyl lái ngoài	⊗ : Không tái sử dụng.
2. Bu-lông hộp cơ cấu lái	6. Kẹp	

Kiểm tra chụp cao su rotuyl lái ngoài trên xe

AENK4L0B6206021

Kiểm tra chụp để phát hiện nứt gãy và hư hỏng. Thay rotuyl lái ngoài nếu bị hỏng.

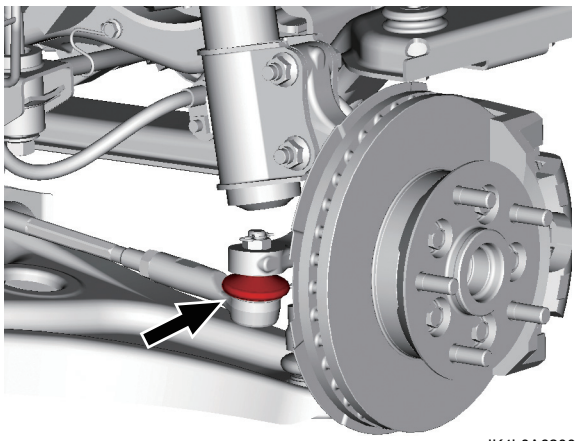

IK4L0A620046-01

Tháo và lắp rotuyl lái ngoài

AENK4L0B6206022

Tháo

1) Nâng xe lên, sau đó tháo bánh trước. ☞(Trang 2D-3)
2) Tháo kẹp (2) và đai ốc rotuyl lái ngoài (1) khỏi rotuyl lái ngoài.

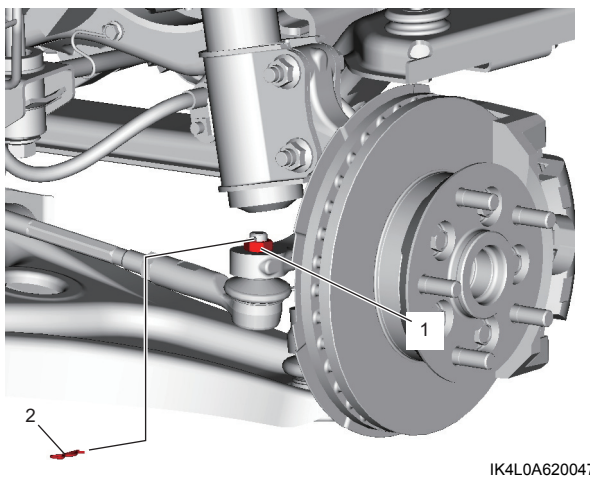

IK4L0A620047-01

3) Sử dụng dụng cụ tháo khớp cầu (3) để tháo rotuyl lái ngoài (1) khỏi cam lái (2).

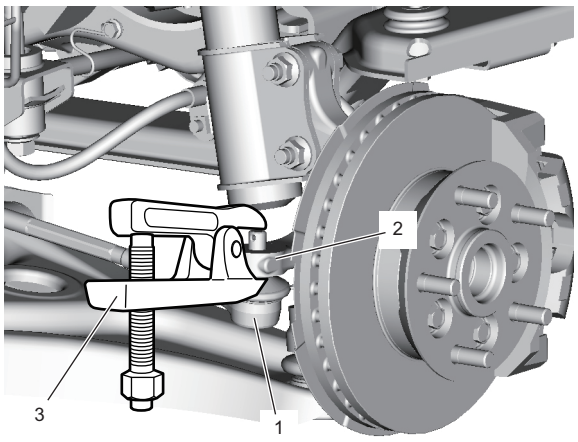

IK4L0A620048-01

4) Để dễ dàng điều chỉnh sau khi lắp, đánh dấu (1) ở vị trí đai ốc khóa rotuyl lái ngoài (2) trên phần ren rotuyl lái ngoài. Sau đó, nới lỏng đai ốc và tháo rotuyl lái ngoài (3) khỏi rotuyl lái (4).

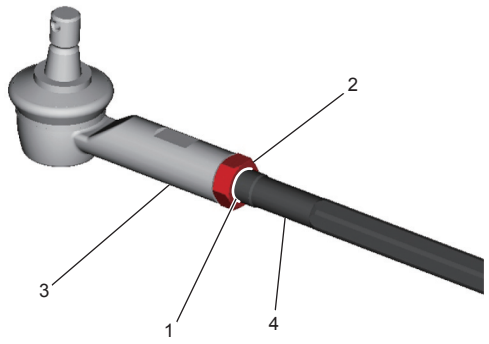

IDAA0A630014-01

Lắp

1) Lắp đai ốc khóa rotuyl lái ngoài (2) và rotuyl lái ngoài (3) vào rotuyl lái (4). Căn chỉnh đai ốc khóa với dấu (1) trên ren rotuyl lái.

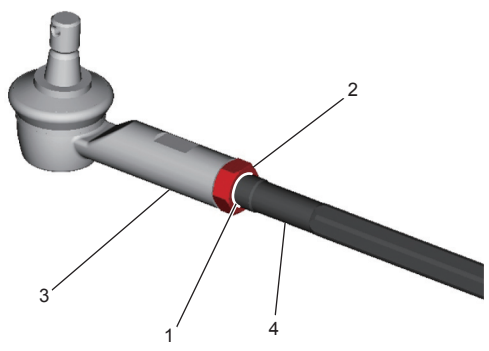

IDAA0A630014-01

AENK4L0B.book Page 24 Thursday, August 29, 2019 10:31 AM

2) Lắp rotuyl lái ngoài vào cam lái.
3) Siết chặt đai ốc rotuyl lái ngoài (1) đến lực siết quy định.

Lực siết
Đai ốc rotuyl lái ngoài (a):
45 N·m (4,6 kgf-m, 33,5 lbf-ft)

4) Lắp kẹp mới (2).

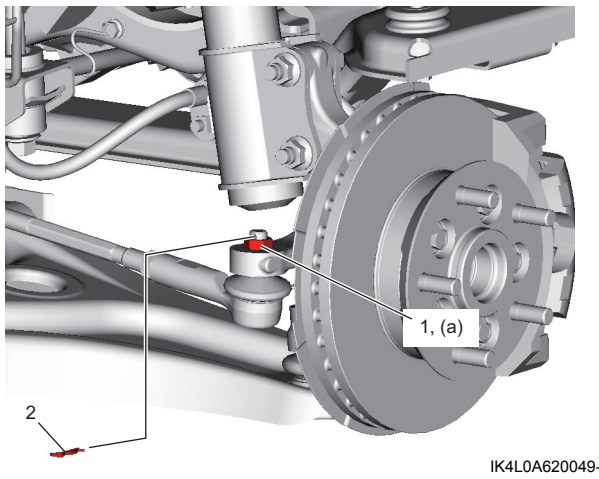

IK4L0A620049-01

5) Lắp bánh trước. ☞(Trang 2D-3)
6) Kiểm tra độ chụm. ☞(Trang 2B-1)
7) Sau khi kiểm tra để đảm bảo độ chụm như quy định, siết chặt đai ốc khóa rotuyl lái ngoài (1) đến lực siết quy định.

Lực siết
Đai ốc khóa rotuyl lái ngoài (a):
45 N·m (4,6 kgf-m, 33,5 lbf-ft)

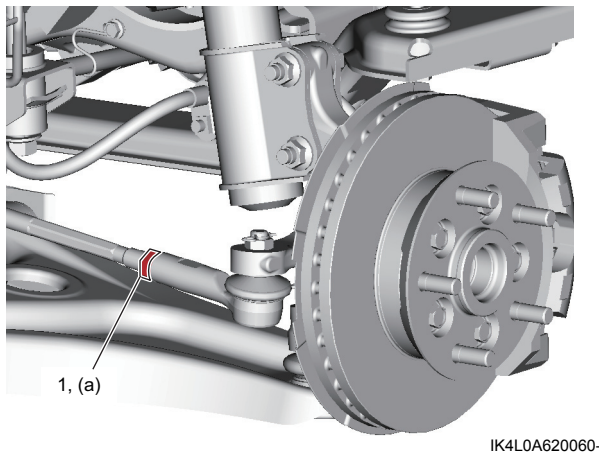

IK4L0A620060-01

Kiểm tra rotuyl lái ngoài

AENK4L0B6206023

Kiểm tra độ rơ của khớp cầu rotuyl lái ngoài.
Nếu kết quả kiểm tra không ỔN, hãy thay rotuyl lái ngoài.

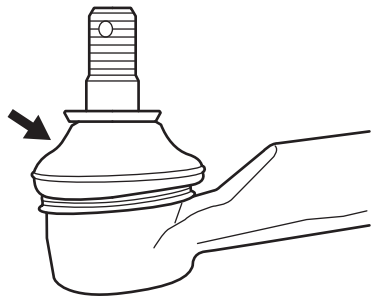

IK4L0A620050-01

Tháo và lắp cụm hộp cơ cấu lái

AENK4L0B6206024

Tháo

1) Tháo rotuyl lái ngoài khỏi cam lái. ☞(Trang 6B-23)
2) Tháo trục trung gian khỏi cụm hộp cơ cấu lái. ☞(Trang 6B-18)
3) Tháo cáp điều khiển chọn và chuyển số (1) khỏi kẹp.

Model LHD (Tay lái thuận)

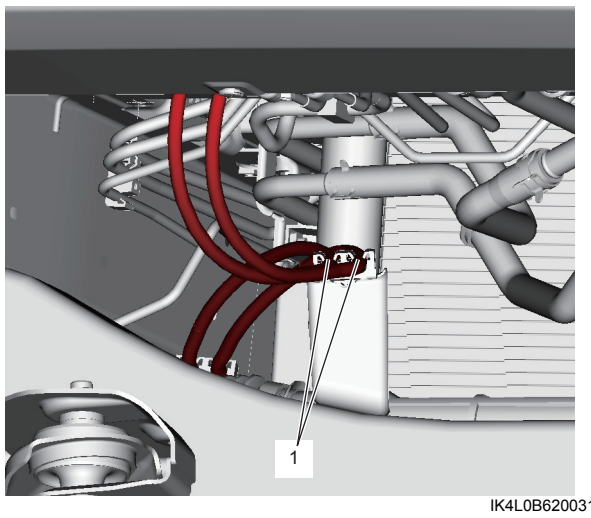

IK4L0B620031-01

Model RHD (Tay lái nghịch)

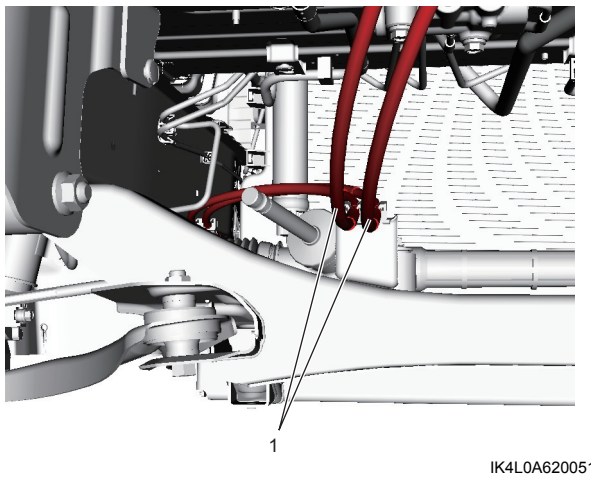

IK4L0A620051-01