AENK4L0B.book Page 24 Thursday, August 29, 2019 10:31 AM

2) Lắp rotuyl lái ngoài vào cam lái.
3) Siết chặt đai ốc rotuyl lái ngoài (1) đến lực siết quy định.

Lực siết
Đai ốc rotuyl lái ngoài (a):
45 N·m (4,6 kgf-m, 33,5 lbf-ft)

4) Lắp kẹp mới (2).

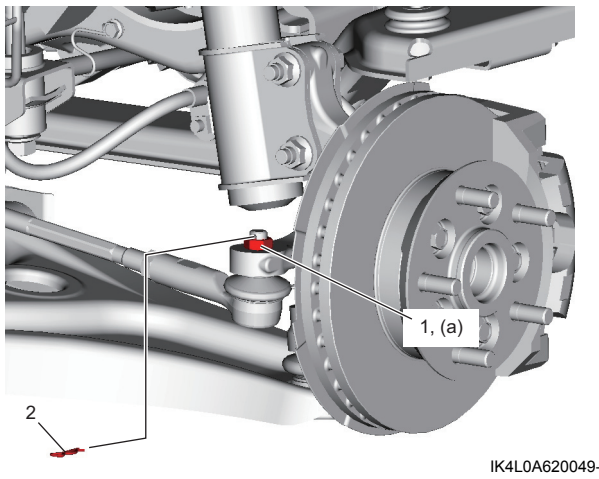

IK4L0A620049-01

5) Lắp bánh trước. ☞(Trang 2D-3)
6) Kiểm tra độ chụm. ☞(Trang 2B-1)
7) Sau khi kiểm tra để đảm bảo độ chụm như quy định, siết chặt đai ốc khóa rotuyl lái ngoài (1) đến lực siết quy định.

Lực siết
Đai ốc khóa rotuyl lái ngoài (a):
45 N·m (4,6 kgf-m, 33,5 lbf-ft)

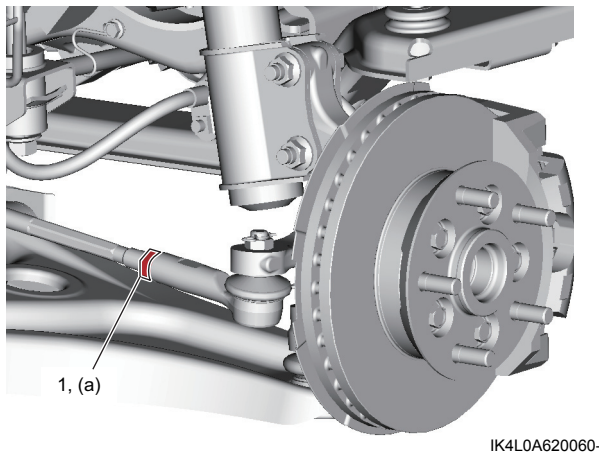

IK4L0A620060-01

Kiểm tra rotuyl lái ngoài

AENK4L0B6206023

Kiểm tra độ rơ của khớp cầu rotuyl lái ngoài.
Nếu kết quả kiểm tra không ỔN, hãy thay rotuyl lái ngoài.

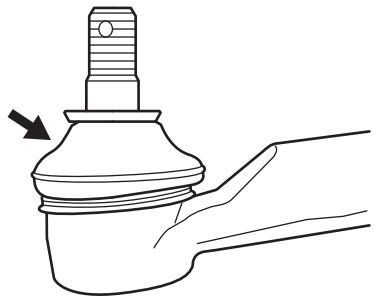

IK4L0A620050-01

Tháo và lắp cụm hộp cơ cấu lái

AENK4L0B6206024

Tháo

1) Tháo rotuyl lái ngoài khỏi cam lái. ☞(Trang 6B-23)
2) Tháo trục trung gian khỏi cụm hộp cơ cấu lái. ☞(Trang 6B-18)
3) Tháo cáp điều khiển chọn và chuyển số (1) khỏi kẹp.

Model LHD (Tay lái thuận)

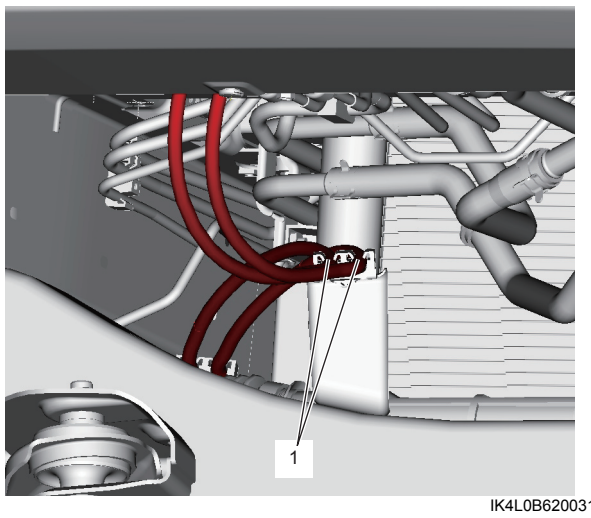

IK4L0B620031-01

Model RHD (Tay lái nghịch)

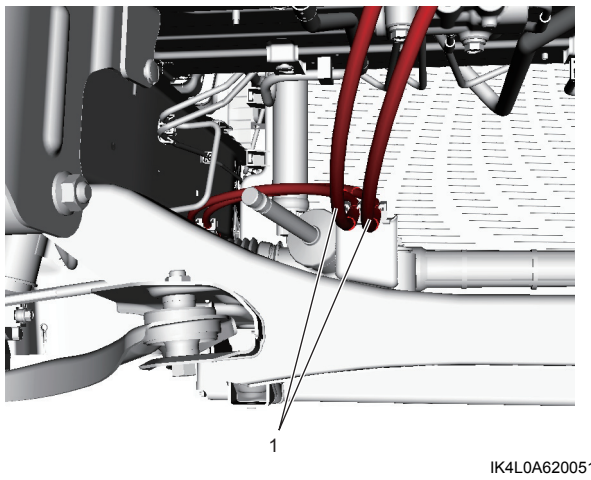

IK4L0A620051-01

AENK4L0B.book Page 25 Thursday, August 29, 2019 10:31 AM

4) Tháo bu-lông hộp cơ cấu lái (1).

Model LHD (Tay lái thuận)

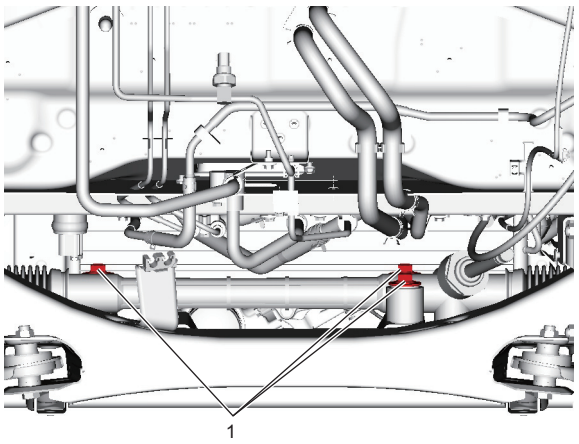

IK4L0B620032-01

Model RHD (Tay lái nghịch)

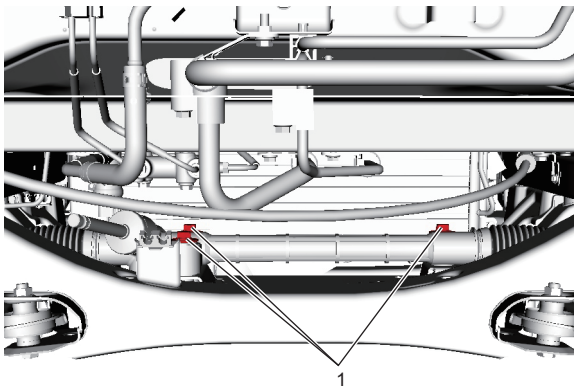

IK4L0A620052-01

5) Tháo cụm hộp cơ cấu lái (1) theo các bước sau.
   a) Di chuyển cụm hộp cơ cấu lái sang phía hành khách hết mức có thể.
   b) Tháo cụm hộp cơ cấu lái ở phía tài xế trước, sau đó tháo phía hành khách.

Model LHD (Tay lái thuận)

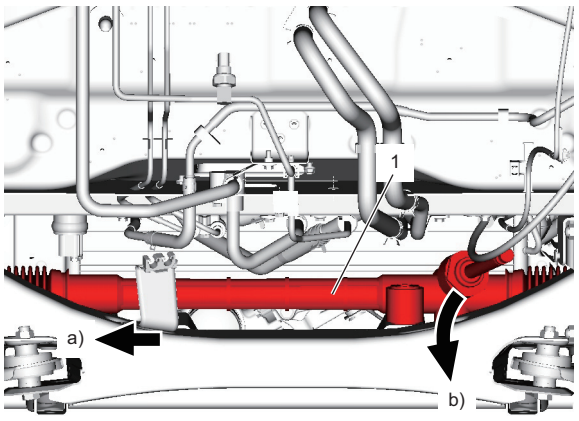

IK4L0B620033-01

Model RHD (Tay lái nghịch)

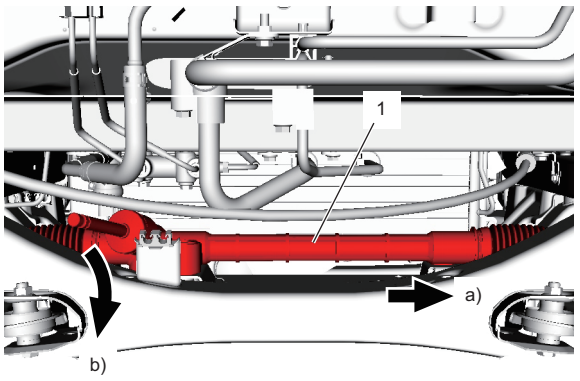

IK4L0A620053-01

Lắp

CHÚ Ý

Bu-lông hộp cơ cấu lái được phủ lớp chất tạo độ bám. Nếu tái sử dụng những bu-lông này thì chúng có thể bị lỏng.
Tuyệt đối không tái sử dụng bu-lông hộp cơ cấu lái.

Thực hiện ngược lại quy trình tháo, lưu ý điểm sau.

- Siết chặt bu-lông hộp cơ cấu lái (1) đến lực siết quy định.

Lực siết
Bu-lông hộp cơ cấu lái (a):
80 N·m (8,2 kgf-m, 59,0 lbf-ft)

Model LHD (Tay lái thuận)

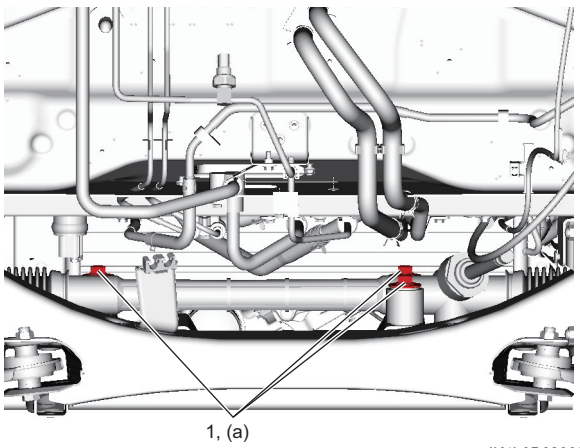

IK4L0B620034-01

AENK4L0B.book Page 26 Thursday, August 29, 2019 10:31 AM

Model RHD (Tay lái nghịch)

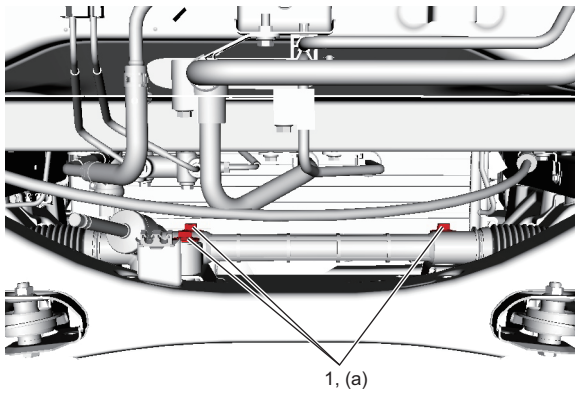

IK4L0A620061-01

Kiểm tra chụp cao su thanh răng lái

AENK4L0B6206025

Kiểm tra chụp cao su thanh răng lái ở các điểm sau. Thay cụm hộp cơ cấu lái nếu bị hỏng.

- Kiểm tra chụp cao su thanh răng lái (1) xem có bị biến dạng, xuống cấp hoặc nứt không.
- Kiểm tra phần đai và vòng kẹp của chụp cao su thanh răng lái xem có lắp khớp với nhau không.

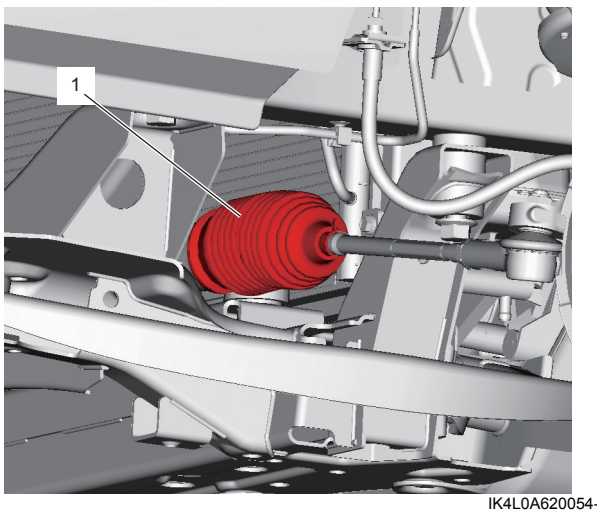

IK4L0A620054-01

Kiểm tra mô-men quay trục bánh răng

AENK4L0B6206026

1) Tháo rotuyl lái ngoài. ☞(Trang 6B-23)
2) Tháo trục trung gian khỏi trục bánh răng và cụm hộp cơ cấu lái. ☞(Trang 6B-18)
3) Dùng dụng cụ chuyên dụng kiểm tra mô-men quay trục bánh răng với thanh răng ở vị trí trung tâm. Ngoài ra, kiểm tra để đảm bảo trục sơ cấp chuyển động êm.
   Nếu kết quả kiểm tra không như quy định, hãy điều chỉnh mô-men quay trục bánh răng. ☞(Trang 6B-26)

   Dụng cụ chuyên dụng
   (A): 09944-16820

   Thông số kỹ thuật mô-men quay

Góc quay	Mô-men quay
0° – 180°	**0,6 – 1,5 N·m (6,1 – 15,3 kgf-cm, 5,5 – 13,5 lbf-in.)**

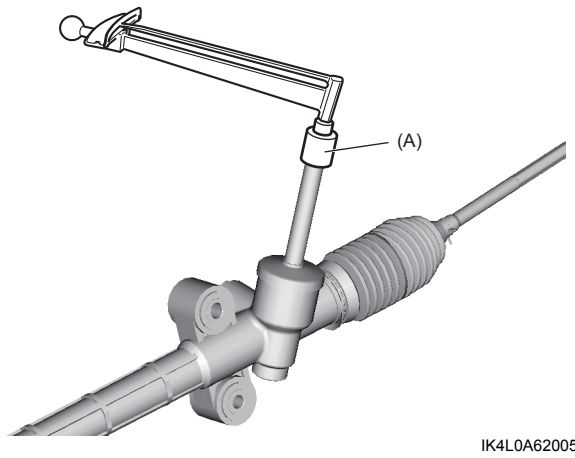

IK4L0A620055-03

Điều chỉnh mô-men quay trục bánh răng

AENK4L0B6206033

⚠ CẨN THẬN

- **Tiến hành điều chỉnh mô-men quay trục bánh răng với hành trình thanh răng ở vị trí trung tâm (vô lăng ở vị trí thẳng về phía trước).**
- **Không tháo vít giảm chấn thanh răng để tránh làm hỏng cụm hộp cơ cấu lái.**
- **Vít giảm chấn thanh răng và đai ốc khóa vít giảm chấn thanh răng không được cung cấp riêng như phụ tùng. Cẩn thận không làm hỏng hoặc làm mất các bộ phận này.**

1) Tháo rotuyl lái ngoài. ☞(Trang 6B-23)
2) Tháo trục trung gian khỏi trục bánh răng và cụm hộp cơ cấu lái. ☞(Trang 6B-18)
3) Dùng dụng cụ chuyên dụng, nới lỏng đai ốc khóa vít giảm chấn thanh răng (1).

   Dụng cụ chuyên dụng
   (A): 09941-75410

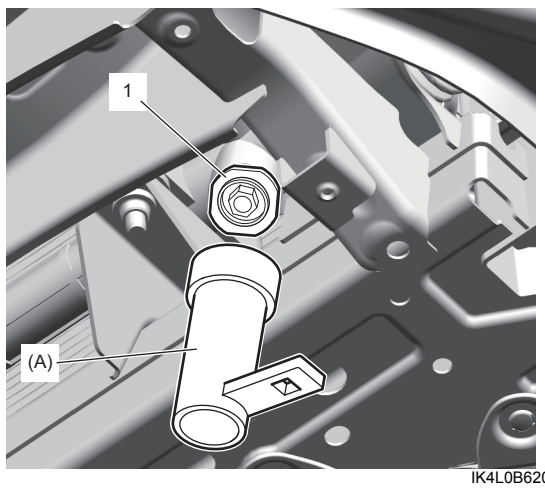

IK4L0B620037-01

4) Sử dụng ống tuýp cỡ 17 mm, điều chỉnh mô-men quay trục bánh răng bằng cách siết chặt hoặc nới lỏng vít giảm chấn thanh răng (2).