AENK4L0B.book Page 26 Thursday, August 29, 2019 10:31 AM

Model RHD (Tay lái nghịch)

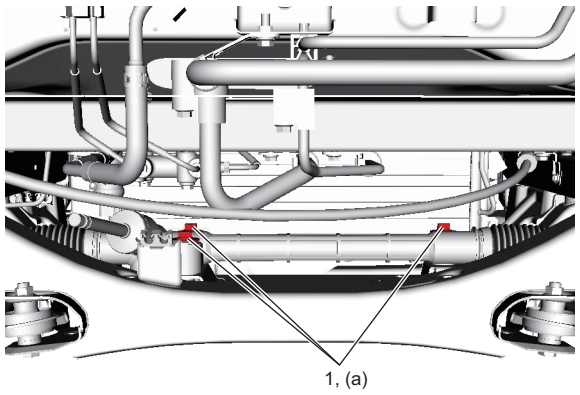

IK4L0A620061-01

Kiểm tra chụp cao su thanh răng lái

AENK4L0B6206025

Kiểm tra chụp cao su thanh răng lái ở các điểm sau. Thay cụm hộp cơ cấu lái nếu bị hỏng.

- Kiểm tra chụp cao su thanh răng lái (1) xem có bị biến dạng, xuống cấp hoặc nứt không.
- Kiểm tra phần đai và vòng kẹp của chụp cao su thanh răng lái xem có lắp khớp với nhau không.

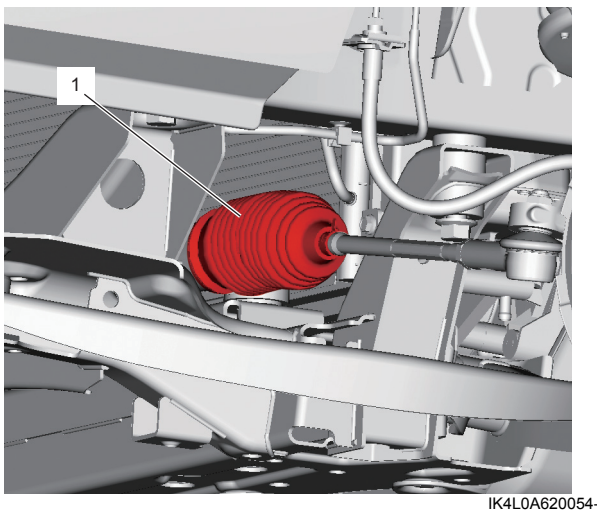

IK4L0A620054-01

Kiểm tra mô-men quay trục bánh răng

AENK4L0B6206026

1) Tháo rotuyl lái ngoài. ☞(Trang 6B-23)
2) Tháo trục trung gian khỏi trục bánh răng và cụm hộp cơ cấu lái. ☞(Trang 6B-18)
3) Dùng dụng cụ chuyên dụng kiểm tra mô-men quay trục bánh răng với thanh răng ở vị trí trung tâm. Ngoài ra, kiểm tra để đảm bảo trục sơ cấp chuyển động êm.
   Nếu kết quả kiểm tra không như quy định, hãy điều chỉnh mô-men quay trục bánh răng. ☞(Trang 6B-26)

   Dụng cụ chuyên dụng
   (A): 09944-16820

   Thông số kỹ thuật mô-men quay

Góc quay	Mô-men quay
0° – 180°	**0,6 – 1,5 N·m (6,1 – 15,3 kgf-cm, 5,5 – 13,5 lbf-in.)**

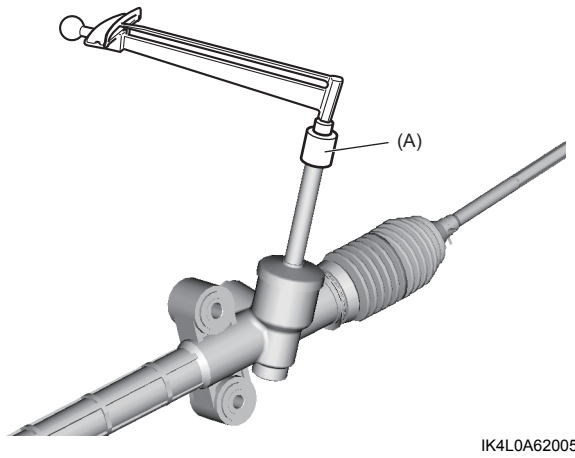

IK4L0A620055-03

Điều chỉnh mô-men quay trục bánh răng

AENK4L0B6206033

⚠ CẨN THẬN

- **Tiến hành điều chỉnh mô-men quay trục bánh răng với hành trình thanh răng ở vị trí trung tâm (vô lăng ở vị trí thẳng về phía trước).**
- **Không tháo vít giảm chấn thanh răng để tránh làm hỏng cụm hộp cơ cấu lái.**
- **Vít giảm chấn thanh răng và đai ốc khóa vít giảm chấn thanh răng không được cung cấp riêng như phụ tùng. Cẩn thận không làm hỏng hoặc làm mất các bộ phận này.**

1) Tháo rotuyl lái ngoài. ☞(Trang 6B-23)
2) Tháo trục trung gian khỏi trục bánh răng và cụm hộp cơ cấu lái. ☞(Trang 6B-18)
3) Dùng dụng cụ chuyên dụng, nới lỏng đai ốc khóa vít giảm chấn thanh răng (1).

   Dụng cụ chuyên dụng
   (A): 09941-75410

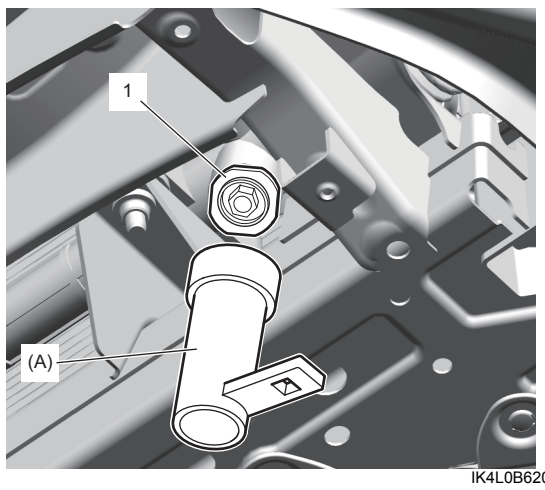

IK4L0B620037-01

4) Sử dụng ống tuýp cỡ 17 mm, điều chỉnh mô-men quay trục bánh răng bằng cách siết chặt hoặc nới lỏng vít giảm chấn thanh răng (2).