AENK4L0B.book Page 27 Thursday, August 29, 2019 10:31 AM

LƯU Ý

Việc điều chỉnh bằng vít giảm chấn thanh răng được tiến hành trong phạm vi điều chỉnh "a" như được minh họa trong hình. Sau khi điều chỉnh, đảm bảo rằng vị trí vít giảm chấn thanh răng cao hơn mặt trên của đai ốc khóa vít giảm chấn thanh răng (1).

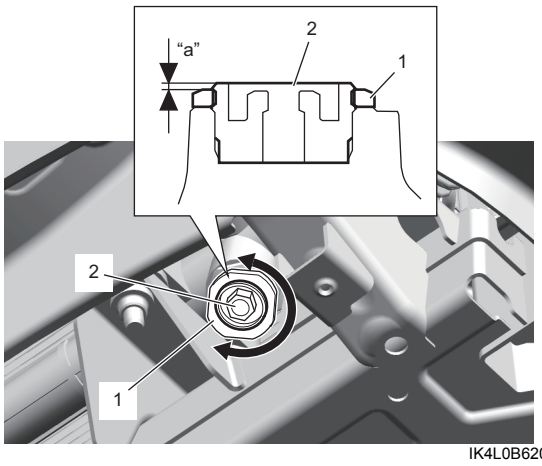

IK4L0B620038-01

5) Đo mô-men quay trục bánh răng. ☞(Trang 6B-26) Nếu mô-men quay trục bánh răng nằm ngoài khoảng thông số kỹ thuật, hãy điều chỉnh lại mô-men quay trục bánh răng.
6) Loại bỏ mỡ và làm sạch đai ốc khóa vít giảm chấn thanh răng (1) và bề mặt ăn khớp của đai ốc khóa.
7) Bôi keo ron lên đai ốc khóa và bề mặt ăn khớp của đai ốc khóa.

   "A": Keo ron 99000-31110 (SUZUKI Bond No.1215)

8) Dùng dụng cụ chuyên dụng, siết chặt đai ốc khóa vít giảm chấn thanh răng trong khi giữ vít giảm chấn thanh răng (2).

   Dụng cụ chuyên dụng
   (A): 09941-75410

   Lực siết
   Đai ốc khóa vít giảm chấn thanh răng (a): 69 N·m (7,0 kgf-m, 51,0 lbf-ft)

LƯU Ý

Khi siết đai ốc khóa vít giảm chấn thanh răng với cần siết lực nối vào cần của dụng cụ chuyên dụng, giá trị đo được nhỏ hơn lực siết đai ốc. Giá trị đo được phải được tính bằng công thức sau.

Công thức cho giá trị đo được của cần siết lực
M = T X L / (L + "a")

- **M: Giá trị đo được bằng dụng cụ chuyên dụng**
- **T: Lực siết quy định**
- **L: Chiều dài cần siết lực**
- **"a": Kích thước dụng cụ chuyên dụng (60 mm (2,36 in))**

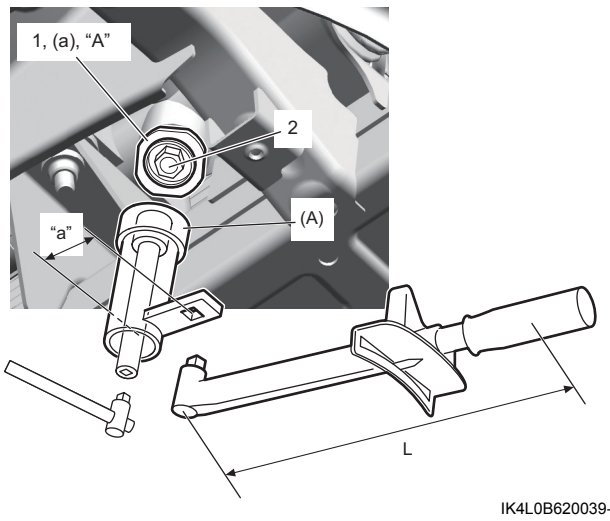

IK4L0B620039-01

9) Xác nhận rằng vị trí vít giảm chấn thanh răng cao hơn mặt trên của đai ốc khóa vít giảm chấn thanh răng. Nếu vị trí của vít giảm chấn thanh răng thấp hơn mặt trên của đai ốc khóa vít giảm chấn thanh răng, hãy thay cụm hộp cơ cấu lái. ☞(Trang 6B-24)
10) Kiểm tra lại xem mô-men quay bánh răng có như quy định không. ☞(Trang 6B-26)
11) Lắp trục trung gian. ☞(Trang 6B-18)
12) Lắp rotuyl lái ngoài. ☞(Trang 6B-23)

Thông số kỹ thuật

Thông số lực siết

AENK4L0B6207001

Bộ phận siết	Lực siết			Lưu ý
	N·m	kgf-m	lbf-ft	
Đai ốc trục lái	33	3,4	24,5	☞(Trang 6B-4) / ☞(Trang 6B-5)
Đai ốc dưới trụ lái	14	1,4	10,5	☞(Trang 6B-11)
Đai ốc trên trụ lái	14	1,4	10,5	☞(Trang 6B-11)
Bu-lông khớp nối dưới trục dưới trụ lái	35	3,6	26,0	☞(Trang 6B-15)
Bu-lông khớp nối trên trục dưới trụ lái	35	3,6	26,0	☞(Trang 6B-15)
Bu-lông khớp nối trục trung gian	35	3,6	26,0	☞(Trang 6B-18)