AENK4L0B.book Page 27 Thursday, August 29, 2019 10:31 AM

LƯU Ý

Việc điều chỉnh bằng vít giảm chấn thanh răng được tiến hành trong phạm vi điều chỉnh "a" như được minh họa trong hình. Sau khi điều chỉnh, đảm bảo rằng vị trí vít giảm chấn thanh răng cao hơn mặt trên của đai ốc khóa vít giảm chấn thanh răng (1).

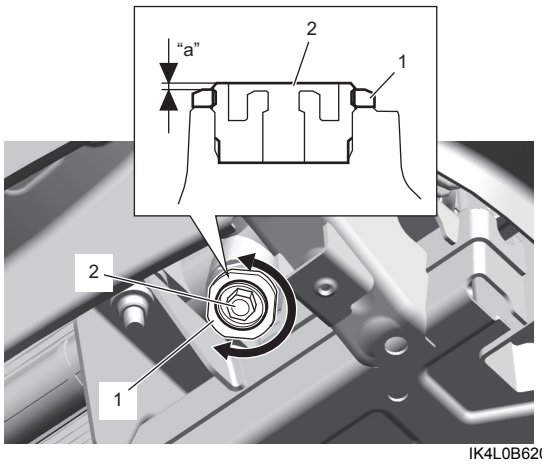

IK4L0B620038-01

5) Đo mô-men quay trục bánh răng. ☞(Trang 6B-26) Nếu mô-men quay trục bánh răng nằm ngoài khoảng thông số kỹ thuật, hãy điều chỉnh lại mô-men quay trục bánh răng.
6) Loại bỏ mỡ và làm sạch đai ốc khóa vít giảm chấn thanh răng (1) và bề mặt ăn khớp của đai ốc khóa.
7) Bôi keo ron lên đai ốc khóa và bề mặt ăn khớp của đai ốc khóa.

   "A": Keo ron 99000-31110 (SUZUKI Bond No.1215)

8) Dùng dụng cụ chuyên dụng, siết chặt đai ốc khóa vít giảm chấn thanh răng trong khi giữ vít giảm chấn thanh răng (2).

   Dụng cụ chuyên dụng
   (A): 09941-75410

   Lực siết
   Đai ốc khóa vít giảm chấn thanh răng (a): 69 N·m (7,0 kgf-m, 51,0 lbf-ft)

LƯU Ý

Khi siết đai ốc khóa vít giảm chấn thanh răng với cần siết lực nối vào cần của dụng cụ chuyên dụng, giá trị đo được nhỏ hơn lực siết đai ốc. Giá trị đo được phải được tính bằng công thức sau.

Công thức cho giá trị đo được của cần siết lực
M = T X L / (L + "a")

- **M: Giá trị đo được bằng dụng cụ chuyên dụng**
- **T: Lực siết quy định**
- **L: Chiều dài cần siết lực**
- **"a": Kích thước dụng cụ chuyên dụng (60 mm (2,36 in))**

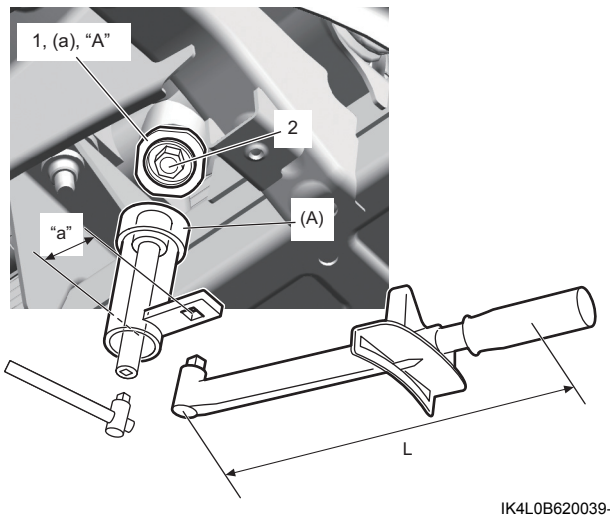

IK4L0B620039-01

9) Xác nhận rằng vị trí vít giảm chấn thanh răng cao hơn mặt trên của đai ốc khóa vít giảm chấn thanh răng. Nếu vị trí của vít giảm chấn thanh răng thấp hơn mặt trên của đai ốc khóa vít giảm chấn thanh răng, hãy thay cụm hộp cơ cấu lái. ☞(Trang 6B-24)
10) Kiểm tra lại xem mô-men quay bánh răng có như quy định không. ☞(Trang 6B-26)
11) Lắp trục trung gian. ☞(Trang 6B-18)
12) Lắp rotuyl lái ngoài. ☞(Trang 6B-23)

Thông số kỹ thuật

Thông số lực siết

AENK4L0B6207001

Bộ phận siết	Lực siết			Lưu ý
	N·m	kgf-m	lbf-ft	
Đai ốc trục lái	33	3,4	24,5	☞(Trang 6B-4) / ☞(Trang 6B-5)
Đai ốc dưới trụ lái	14	1,4	10,5	☞(Trang 6B-11)
Đai ốc trên trụ lái	14	1,4	10,5	☞(Trang 6B-11)
Bu-lông khớp nối dưới trục dưới trụ lái	35	3,6	26,0	☞(Trang 6B-15)
Bu-lông khớp nối trên trục dưới trụ lái	35	3,6	26,0	☞(Trang 6B-15)
Bu-lông khớp nối trục trung gian	35	3,6	26,0	☞(Trang 6B-18)

AENK4L0B.book Page 28 Thursday, August 29, 2019 10:31 AM

Bộ phận siết	Lực siết			Lưu ý
	N·m	kgf-m	lbf-ft	
Bu-lông khớp nối phía tâm trục trung gian	35	3,6	26,0	☞(Trang 6B-19)
Bu-lông hộp số trung gian	40	4,1	29,5	☞(Trang 6B-20)
Đai ốc hộp số trung gian	50	5,1	37,0	☞(Trang 6B-21)
Đai ốc rotuyl lái ngoài	45	4,6	33,5	☞(Trang 6B-24)
Đai ốc khóa rotuyl lái ngoài (a)	45	4,6	33,5	☞(Trang 6B-24)
Bu-lông hộp cơ cấu lái	80	8,2	59,0	☞(Trang 6B-25)
Đai ốc khóa vít giảm chấn thanh răng	69	7,0	51,0	☞(Trang 6B-27)

Tham khảo:
Để biết thông tin về lực siết của các bản siết lực không được trình bày trong trang này, tham khảo:
“Các bộ phận của vô lăng và trụ lái” (Trang 6B-2)
“Các bộ phận của cụm hộp số trung gian và trục trung gian” (Trang 6B-17)
“Các bộ phận của cụm hộp cơ cấu lái” (Trang 6B-22)
“Thông tin về bản siết lực” trong Phần 0A (Trang 0A-5)

Dụng cụ và thiết bị chuyên dụng

Vật liệu bảo dưỡng khuyên dùng

AENK4L0B6208001

Vật liệu	Sản phẩm hoặc thông số kỹ thuật khuyên dùng của SUZUKI		Lưu ý
Mỡ	SUZUKI Super Grease A	Mã phụ tùng: 99000-25011	☞(Trang 6B-5) / ☞(Trang 6B-8)
	SUZUKI Super Grease E	Mã phụ tùng: 99000-25050	☞(Trang 6B-21)
Keo ron	SUZUKI Bond No.1215	Mã phụ tùng: 99000-31110	☞(Trang 6B-27)

LƯU Ý

(Các) vật liệu bảo dưỡng cần thiết cũng được mô tả trong:
“Các bộ phận của vô lăng và trụ lái” (Trang 6B-2)
“Các bộ phận của cụm hộp số trung gian và trục trung gian” (Trang 6B-17)

Dụng cụ chuyên dụng

AENK4L0B6208002

09941-75410 Đầu nối ngoài cần siết lực đai ốc khóa ☞(Trang 6B-26) / ☞(Trang 6B-27) 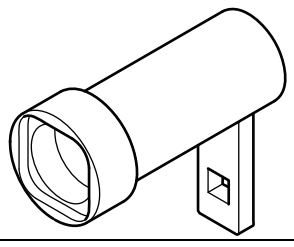	09944-16810 Đầu tuýp thiết bị kiểm tra lực siết bánh răng ☞(Trang 6B-22) 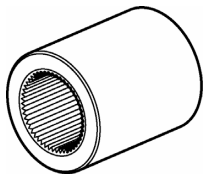
09944-16820 Đầu tuýp kiểm tra lực siết bánh răng ☞(Trang 6B-26) 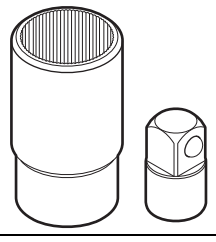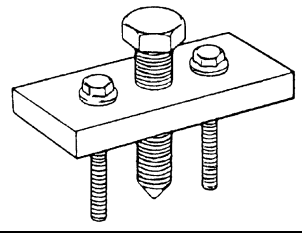	09944-36011 Dụng cụ tháo vô lăng ☞(Trang 6B-3) / ☞(Trang 6B-4)