AENK4L0B.book Page 2 Thursday, August 29, 2019 10:31 AM

Hướng dẫn sửa chữa

Các bộ phận của vô lăng và trụ lái

AENK4L0B6206001

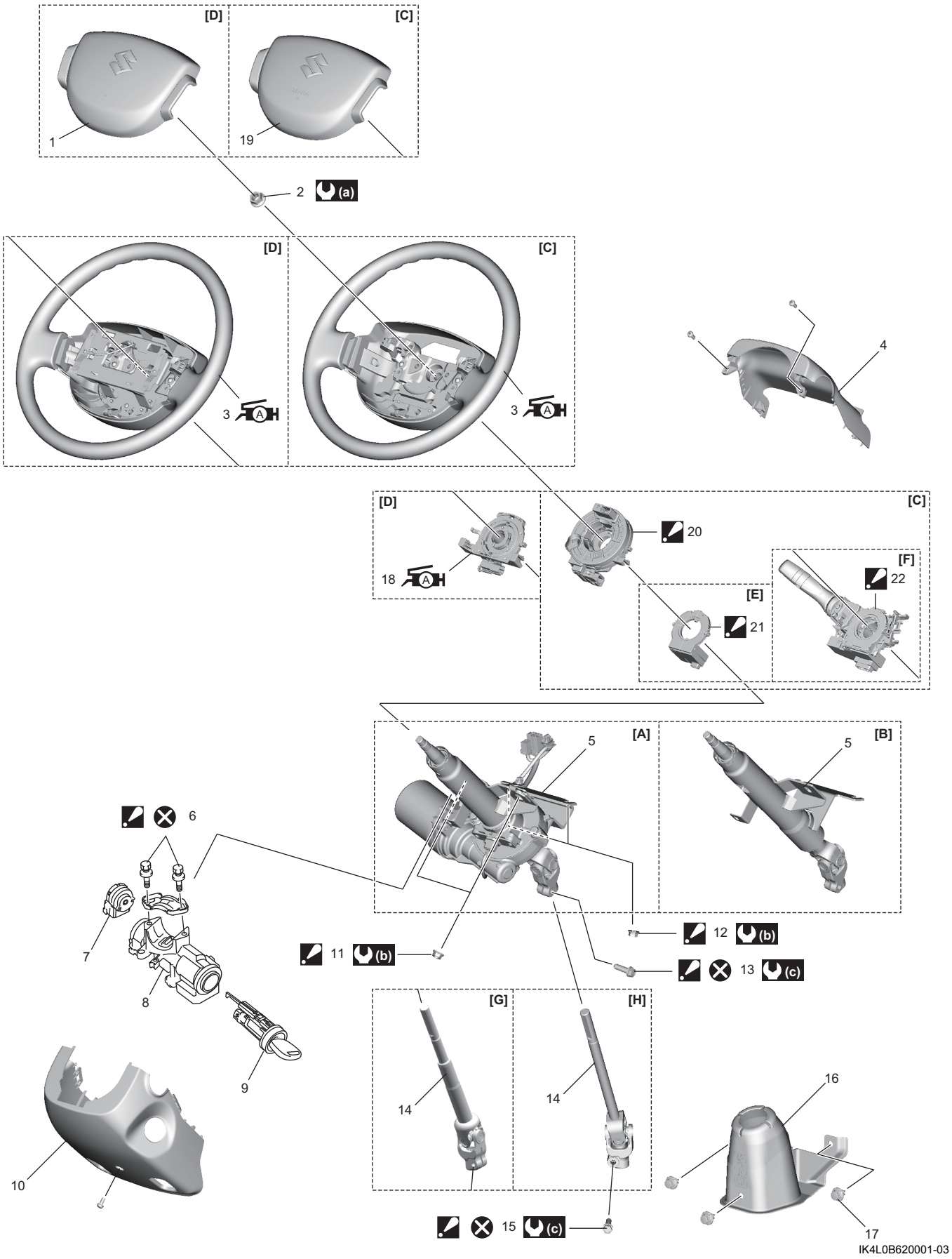

6B-3 Vô lăng và trụ lái:

[A]: Hệ thống lái trợ lực	5. Cụm trụ lái	17. kẹp
[B]: Hệ thống lái không có trợ lực	6. Bu-lông khóa vô lăng : Để biết quy trình siết và nới lỏng, tham khảo "Tháo và lắp khóa vô lăng" (Trang 6B-12).	18. Cụm cam hồi vị : Bôi mỡ 99000-25011 lên bề mặt tiếp xúc.
[C]: Model có trang bị hệ thống túi khí	7. Công tắc máy	19. Cụm túi khí tài xế
[D]: Model không trang bị hệ thống túi khí	8. Khóa vô lăng	20. Cụm cuộn dây xoắn : Cụm cuộn dây xoắn giữa. ☞(Trang 6B-7)
[E]: Model không trang bị hệ thống điều khiển đèn pha/cos tự động	9. Ổ khóa công tắc máy	21. Cảm biến góc lái : Để biết thông tin về cách lắp đặt, tham khảo "Tháo và lắp cảm biến góc lái" (Trang 6B-8).
[F]: Model có trang bị hệ thống điều khiển đèn pha/cos tự động	10. Ốp che dưới trụ lái	22. Công tắc đèn và công tắc xi nhan có tích hợp cảm biến góc lái
[G]: LHD	11. Đai ốc trên trụ lái : Để biết thông tin về trình tự siết, tham khảo "Tháo và lắp cụm trụ lái" (Trang 6B-9).	(a) : 33 N·m (3,4 kgf-m, 24,5 lbf-ft)
[H]: RHD	12. Đai ốc dưới trụ lái : Để biết thông tin về trình tự siết, tham khảo "Tháo và lắp cụm trụ lái" (Trang 6B-9).	(b) : 14 N·m (1,4 kgf-m, 10,5 lbf-ft)
1. Đệm vô lăng	13. Bu-lông khớp nối trên trục dưới trụ lái : Để biết thông tin về trình tự siết, tham khảo "Tháo và lắp cụm trụ lái" (Trang 6B-9).	(c) : 35 N·m (3,6 kgf-m, 26,0 lbf-ft)
2. Đai ốc trục lái	14. Trục dưới trụ lái	⊗ : Không tái sử dụng.
3. Vô lăng : Bôi mỡ 99000-25011 lên bề mặt tiếp xúc.	15. Bu-lông khớp nối dưới trục dưới trụ lái : Để biết thông tin về trình tự siết, tham khảo "Tháo và lắp cụm trụ lái" (Trang 6B-9).	
4. Ốp che trên trụ lái	16. Ốp che dưới khớp cơ cấu lái	

Tháo và lắp vô lăng

AENK4L0B6206002

CHÚ Ý

- **Đối với model có trang bị hệ thống túi khí, cuộn dây trong cụm cuộn dây xoắn sẽ đứt nếu quay cuộn dây xoắn quá nhiều. Không quay cuộn dây xoắn quá hai vòng rưỡi theo bất kỳ chiều nào từ vị trí số 0.**
- **Chức năng hấp thụ lực tác động của cụm trụ lái có thể bị ảnh hưởng nếu cụm trụ lái chịu lực tác động quá lớn. Thận trọng không tác động lực quá mạnh lên cụm trụ lái khi tháo và lắp vô lăng.**

Model có trang bị hệ thống túi khí

Tháo

1) Đỗ xe trên bề mặt bằng phẳng, gài phanh tay, đặt vô lăng thẳng về phía trước và xoay công tắc máy về vị trí "OFF".
2) Ngắt cáp âm (–) ở bình điện.
3) Vô hiệu hóa hệ thống túi khí. ☞(Trang 8B-44)
4) Tháo cụm túi khí tài xế khỏi vô lăng. ☞(Trang 8B-46)
5) Tháo đai ốc trục lái, sau đó căn thẳng hàng các dấu (1) trên vô lăng và trục lái để lắp lại cho đúng.

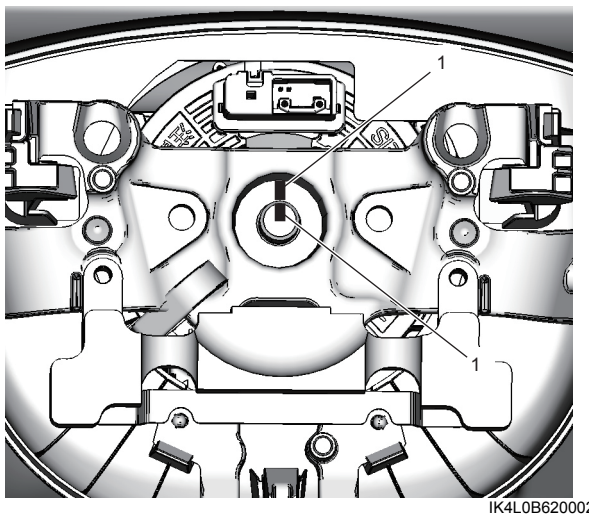

IK4L0B620002-01

6) Tháo vô lăng (1) bằng dụng cụ chuyên dụng.

Dụng cụ chuyên dụng
(A): 09944-36011

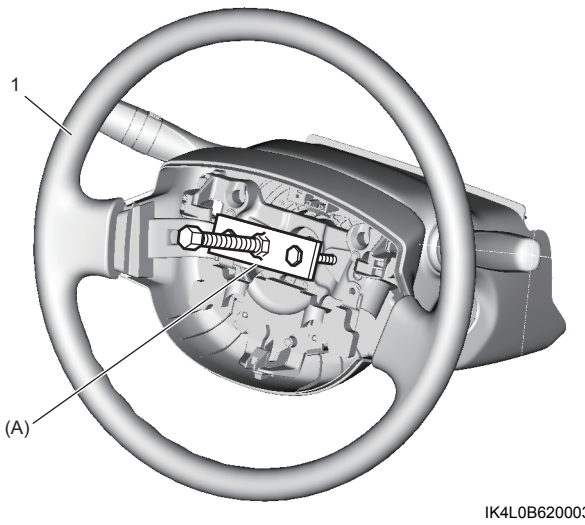

IK4L0B620003-01