6B-3 Vô lăng và trụ lái:

[A]: Hệ thống lái trợ lực	5. Cụm trụ lái	17. kẹp
[B]: Hệ thống lái không có trợ lực	6. Bu-lông khóa vô lăng : Để biết quy trình siết và nới lỏng, tham khảo "Tháo và lắp khóa vô lăng" (Trang 6B-12).	18. Cụm cam hồi vị : Bôi mỡ 99000-25011 lên bề mặt tiếp xúc.
[C]: Model có trang bị hệ thống túi khí	7. Công tắc máy	19. Cụm túi khí tài xế
[D]: Model không trang bị hệ thống túi khí	8. Khóa vô lăng	20. Cụm cuộn dây xoắn : Cụm cuộn dây xoắn giữa. ☞(Trang 6B-7)
[E]: Model không trang bị hệ thống điều khiển đèn pha/cos tự động	9. Ổ khóa công tắc máy	21. Cảm biến góc lái : Để biết thông tin về cách lắp đặt, tham khảo "Tháo và lắp cảm biến góc lái" (Trang 6B-8).
[F]: Model có trang bị hệ thống điều khiển đèn pha/cos tự động	10. Ốp che dưới trụ lái	22. Công tắc đèn và công tắc xi nhan có tích hợp cảm biến góc lái
[G]: LHD	11. Đai ốc trên trụ lái : Để biết thông tin về trình tự siết, tham khảo "Tháo và lắp cụm trụ lái" (Trang 6B-9).	(a) : 33 N·m (3,4 kgf-m, 24,5 lbf-ft)
[H]: RHD	12. Đai ốc dưới trụ lái : Để biết thông tin về trình tự siết, tham khảo "Tháo và lắp cụm trụ lái" (Trang 6B-9).	(b) : 14 N·m (1,4 kgf-m, 10,5 lbf-ft)
1. Đệm vô lăng	13. Bu-lông khớp nối trên trục dưới trụ lái : Để biết thông tin về trình tự siết, tham khảo "Tháo và lắp cụm trụ lái" (Trang 6B-9).	(c) : 35 N·m (3,6 kgf-m, 26,0 lbf-ft)
2. Đai ốc trục lái	14. Trục dưới trụ lái	⊗ : Không tái sử dụng.
3. Vô lăng : Bôi mỡ 99000-25011 lên bề mặt tiếp xúc.	15. Bu-lông khớp nối dưới trục dưới trụ lái : Để biết thông tin về trình tự siết, tham khảo "Tháo và lắp cụm trụ lái" (Trang 6B-9).	
4. Ốp che trên trụ lái	16. Ốp che dưới khớp cơ cấu lái	

Tháo và lắp vô lăng

AENK4L0B6206002

CHÚ Ý

- **Đối với model có trang bị hệ thống túi khí, cuộn dây trong cụm cuộn dây xoắn sẽ đứt nếu quay cuộn dây xoắn quá nhiều. Không quay cuộn dây xoắn quá hai vòng rưỡi theo bất kỳ chiều nào từ vị trí số 0.**
- **Chức năng hấp thụ lực tác động của cụm trụ lái có thể bị ảnh hưởng nếu cụm trụ lái chịu lực tác động quá lớn. Thận trọng không tác động lực quá mạnh lên cụm trụ lái khi tháo và lắp vô lăng.**

Model có trang bị hệ thống túi khí

Tháo

1) Đỗ xe trên bề mặt bằng phẳng, gài phanh tay, đặt vô lăng thẳng về phía trước và xoay công tắc máy về vị trí "OFF".
2) Ngắt cáp âm (–) ở bình điện.
3) Vô hiệu hóa hệ thống túi khí. ☞(Trang 8B-44)
4) Tháo cụm túi khí tài xế khỏi vô lăng. ☞(Trang 8B-46)
5) Tháo đai ốc trục lái, sau đó căn thẳng hàng các dấu (1) trên vô lăng và trục lái để lắp lại cho đúng.

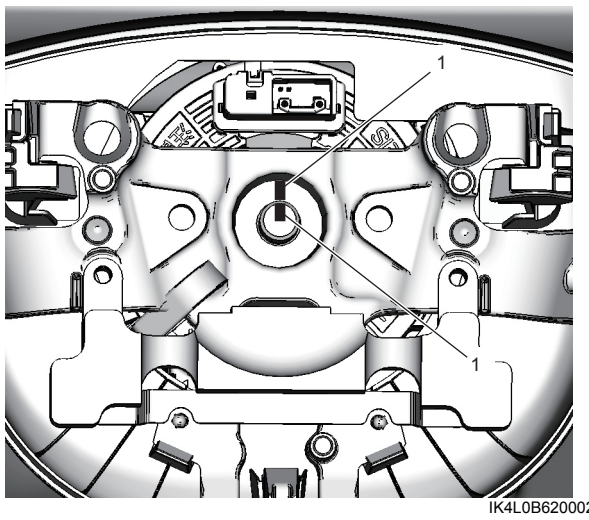

IK4L0B620002-01

6) Tháo vô lăng (1) bằng dụng cụ chuyên dụng.

Dụng cụ chuyên dụng
(A): 09944-36011

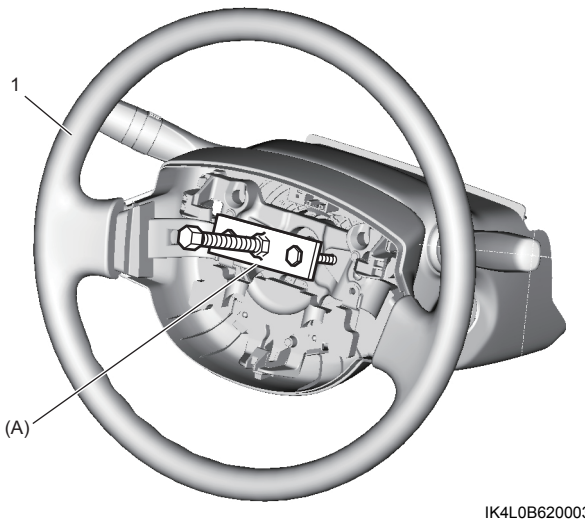

IK4L0B620003-01

AENK4L0B.book Page 4 Thursday, August 29, 2019 10:31 AM

Lắp

CHÚ Ý

Nếu bỏ qua các thao tác trong Bước 1) – 3) hoặc không thực hiện đúng theo chỉ dẫn, cụm cuộn dây xoắn sẽ bị đứt khi quay vô lăng.
Thực hiện Bước 1) – 3) chính xác theo chỉ dẫn.

1) Kiểm tra để đảm bảo các bánh trước hướng thẳng về phía trước.
2) Nếu cuộn dây xoắn bị quay sau khi tháo vô lăng, hãy định tâm cụm cuộn dây xoắn. ☞(Trang 6B-7)
3) Lắp vô lăng vào trục lái với 2 rãnh (1) ở cụm cuộn dây xoắn khớp với 2 vấu khớp (2) ở phía sau của vô lăng, đồng thời chỉnh thẳng hàng các dấu (3) trên vô lăng và trục lái với nhau.
4) Siết chặt đai ốc trục lái (4) đến lực siết quy định.

Lực siết
Đai ốc trục lái (a): 33 N·m (3,4 kgf-m, 24,5 lbf-ft)

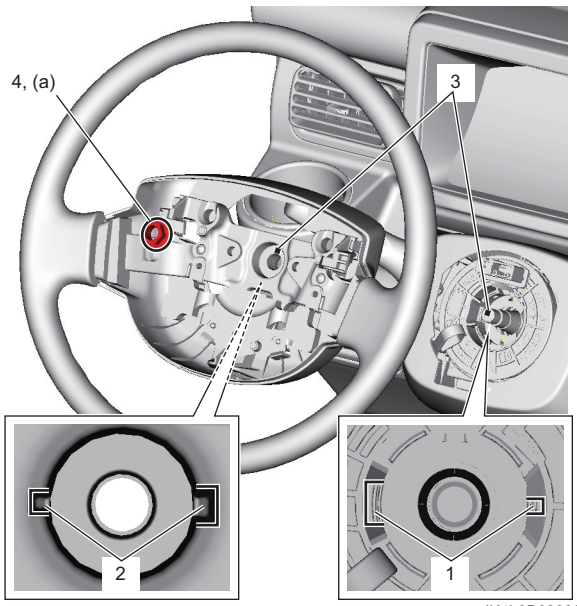

IK4L0B620004-01

5) Lắp cụm túi khí tài xế vào vô lăng. ☞(Trang 8B-46)
6) Nối cáp âm (–) ở bình điện.
7) Kích hoạt hệ thống túi khí. ☞(Trang 8B-44)

Model không trang bị hệ thống túi khí
Tháo

1) Đỗ xe trên bề mặt bằng phẳng, gài phanh tay, đặt vô lăng thẳng về phía trước và xoay công tắc máy về vị trí “OFF”.
2) Ngắt cáp âm (–) ở bình điện.
3) Tháo các ngàm (2) rồi tháo đệm vô lăng (1).

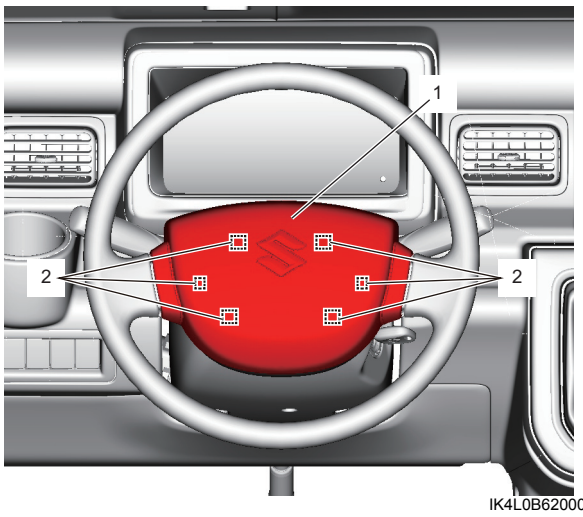

IK4L0B620005-01

4) Tháo đai ốc trục lái, sau đó căn thẳng hàng các dấu (1) trên vô lăng và trục lái để lắp lại cho đúng.

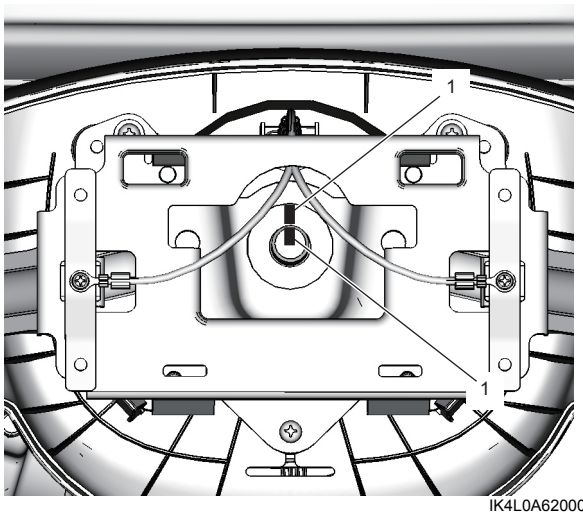

IK4L0A620004-02

5) Tháo vô lăng (1) bằng dụng cụ chuyên dụng.

Dụng cụ chuyên dụng
(A): 09944-36011

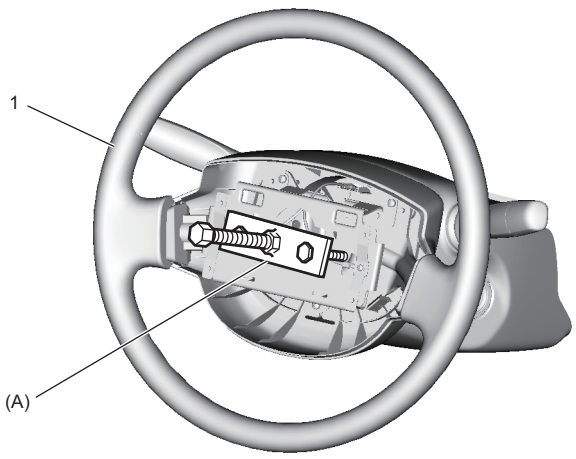

IK4L0A620005-02

AENK4L0B.book Page 5 Thursday, August 29, 2019 10:31 AM

Lắp

1) Làm sạch bề mặt tiếp xúc (1) và bôi đều mỡ vào bề mặt tiếp xúc.

Lượng mỡ quy định bôi vào bề mặt tiếp xúc
Khoảng 1 g (0,035 oz)

"A": Mỡ 99000-25011
(Mỡ SUZUKI Super Grease A)

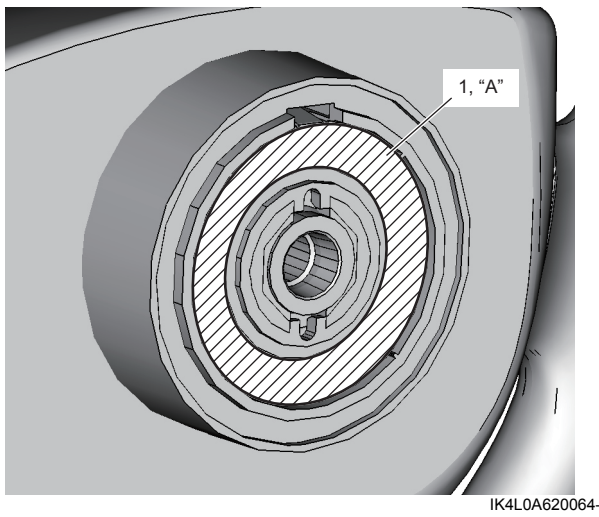

IK4L0A620064-01

2) Kiểm tra để đảm bảo các bánh trước hướng thẳng về phía trước.
3) Lắp vô lăng (1) vào trục lái (2) với 2 vấu khớp (3) nằm trên cụm cam hồi vị (4) khớp với 2 lỗ (5) ở phía sau vô lăng, đồng thời chỉnh thẳng hàng các dấu (6) trên vô lăng và trục lái với nhau.
4) Siết chặt đai ốc trục lái (7) đến lực siết quy định.

Lực siết
Đai ốc trục lái (a): 33 N·m (3,4 kgf-m, 24,5 lbf-ft)

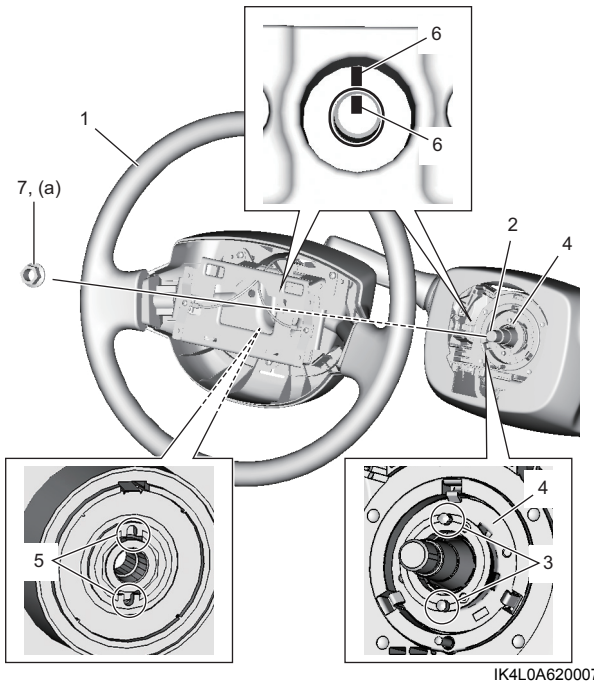

IK4L0A620007-03

5) Lắp đệm vô lăng (1) và kiểm tra để đảm bảo đệm vô lăng đã được siết chặt với các ngàm (2).

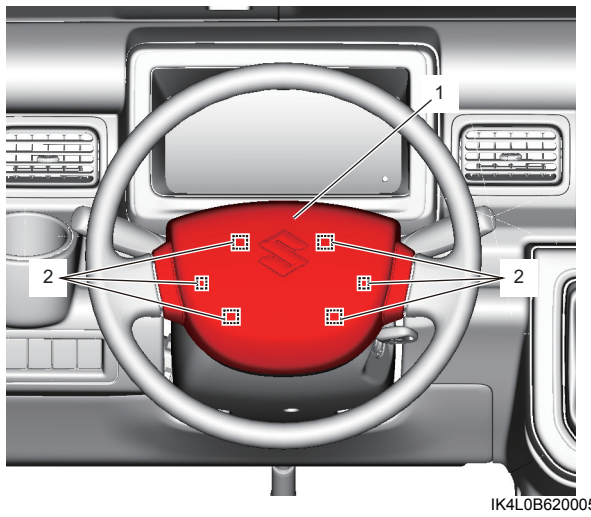

IK4L0B620005-01

6) Nối cáp âm (–) ở bình điện.

Tháo và lắp cụm cuộn dây xoắn (model có trang bị hệ thống túi khí)

AENK4L0B6206027

CHÚ Ý

Cuộn dây trong cụm cuộn dây xoắn sẽ đứt nếu quay cuộn dây xoắn quá nhiều.
Không quay cuộn dây xoắn quá hai vòng rưỡi theo bất kỳ chiều nào từ vị trí số 0.

Tháo

1) Tháo vô lăng khỏi trụ lái. ☞(Trang 6B-3)
2) Tháo vít (1), sau đó tháo ốp che dưới trụ lái (2).
3) Tháo vít (3), sau đó tháo ốp che trên trụ lái (4).

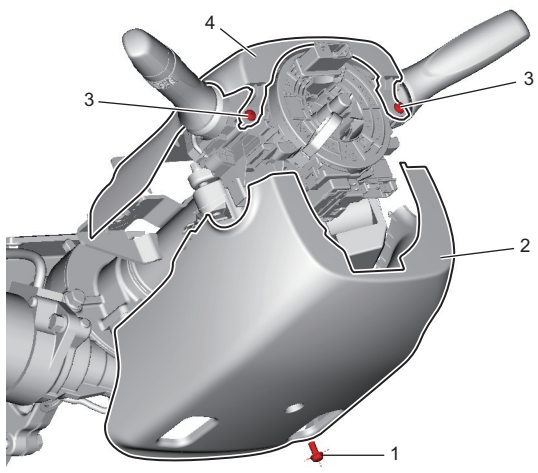

IK4L0B620006-01