AENK4L0B.book Page 5 Thursday, August 29, 2019 10:31 AM

Lắp

1) Làm sạch bề mặt tiếp xúc (1) và bôi đều mỡ vào bề mặt tiếp xúc.

Lượng mỡ quy định bôi vào bề mặt tiếp xúc
Khoảng 1 g (0,035 oz)

"A": Mỡ 99000-25011
(Mỡ SUZUKI Super Grease A)

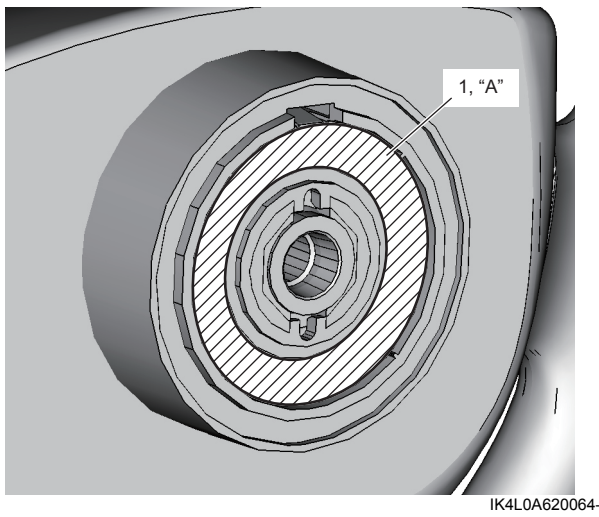

IK4L0A620064-01

2) Kiểm tra để đảm bảo các bánh trước hướng thẳng về phía trước.
3) Lắp vô lăng (1) vào trục lái (2) với 2 vấu khớp (3) nằm trên cụm cam hồi vị (4) khớp với 2 lỗ (5) ở phía sau vô lăng, đồng thời chỉnh thẳng hàng các dấu (6) trên vô lăng và trục lái với nhau.
4) Siết chặt đai ốc trục lái (7) đến lực siết quy định.

Lực siết
Đai ốc trục lái (a): 33 N·m (3,4 kgf-m, 24,5 lbf-ft)

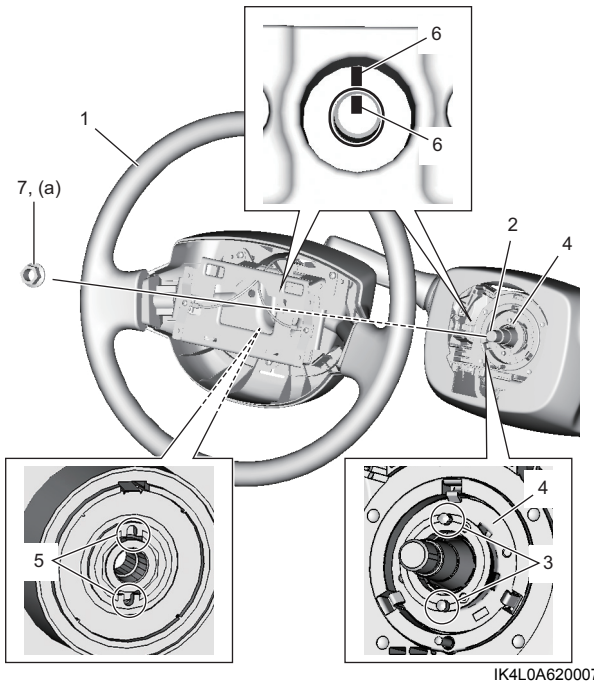

IK4L0A620007-03

5) Lắp đệm vô lăng (1) và kiểm tra để đảm bảo đệm vô lăng đã được siết chặt với các ngàm (2).

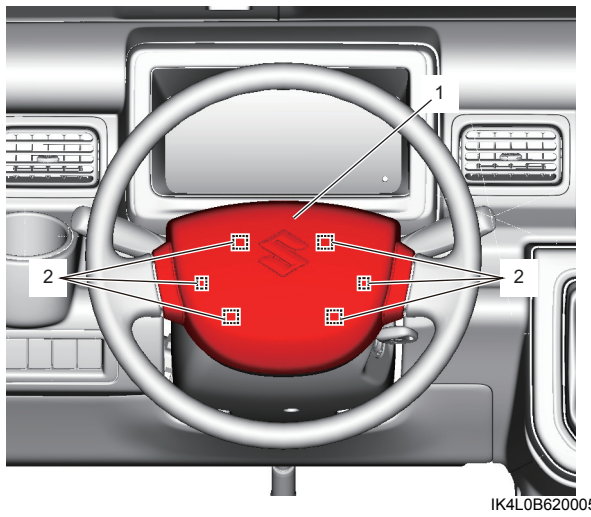

IK4L0B620005-01

6) Nối cáp âm (–) ở bình điện.

Tháo và lắp cụm cuộn dây xoắn (model có trang bị hệ thống túi khí)

AENK4L0B6206027

CHÚ Ý

Cuộn dây trong cụm cuộn dây xoắn sẽ đứt nếu quay cuộn dây xoắn quá nhiều.
Không quay cuộn dây xoắn quá hai vòng rưỡi theo bất kỳ chiều nào từ vị trí số 0.

Tháo

1) Tháo vô lăng khỏi trụ lái. ☞(Trang 6B-3)
2) Tháo vít (1), sau đó tháo ốp che dưới trụ lái (2).
3) Tháo vít (3), sau đó tháo ốp che trên trụ lái (4).

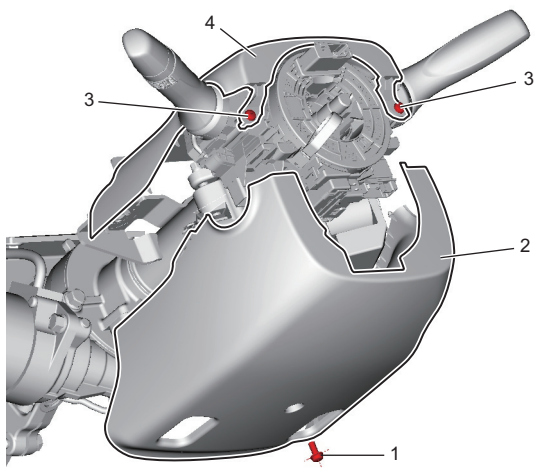

IK4L0B620006-01

AENK4L0B.book Page 6 Thursday, August 29, 2019 10:31 AM

4) Rút giắc cắm cụm cuộn dây xoắn (1) như sau.
   a) Tháo chốt trượt (2) bằng cách trượt nó theo hướng mũi tên “1”.
   b) Sau khi tháo chốt, rút giắc cắm cụm cuộn dây xoắn bằng cách kéo nó theo hướng mũi tên “2”.

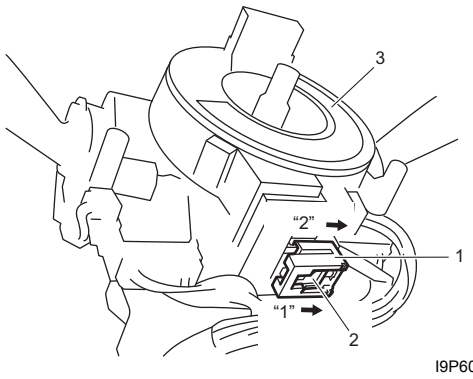

I9P60A620005-01

5) Rút giắc cắm còi xe (1).

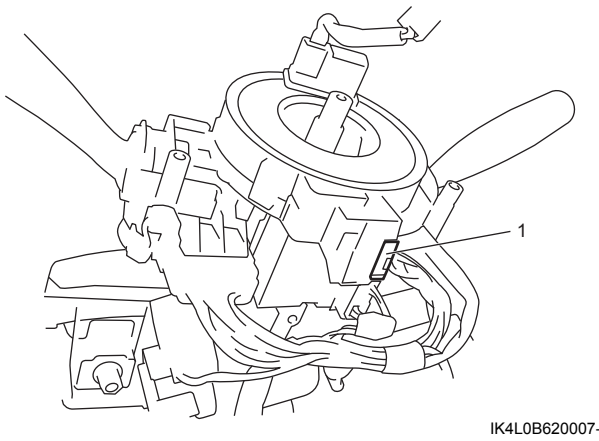

IK4L0B620007-01

6) Rút giắc cắm cảm biến góc lái (model không trang bị hệ thống điều khiển đèn pha/cos tự động).
7) Tháo ngàm (2) và tháo cụm cuộn dây xoắn (1).

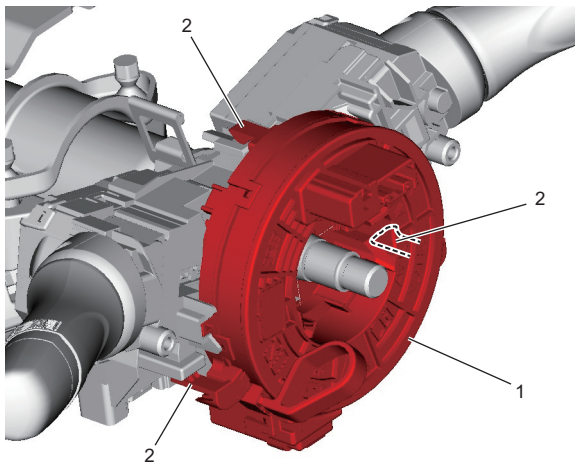

IK4L0B620008-01

Lắp

1) Kiểm tra để đảm bảo các bánh trước của xe hướng thẳng về phía trước.
2) Lắp cụm cuộn dây xoắn (1) vào công tắc đèn và công tắc xi nhan.

LƯU Ý

Cụm cuộn dây xoắn mới được cung cấp cùng với bộ cuộn dây xoắn và được giữ ở vị trí trung tâm bằng một chốt khóa kiểu gập (2). Sau khi lắp cụm cuộn dây xoắn vào công tắc đèn và công tắc xi nhan, gập phần móc (3) theo hướng mũi tên.

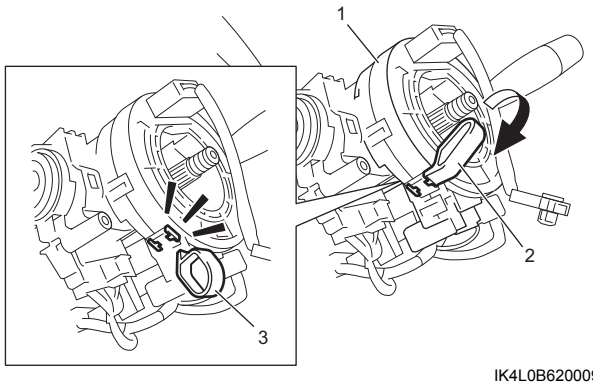

IK4L0B620009-01

3) Cắm giắc cắm cụm cuộn dây xoắn (1) và giắc cắm còi xe (2) vào cụm cuộn dây xoắn (3) một cách chắc chắn. Kiểm tra để đảm bảo giắc cắm cụm cuộn dây xoắn được cắm chặt.

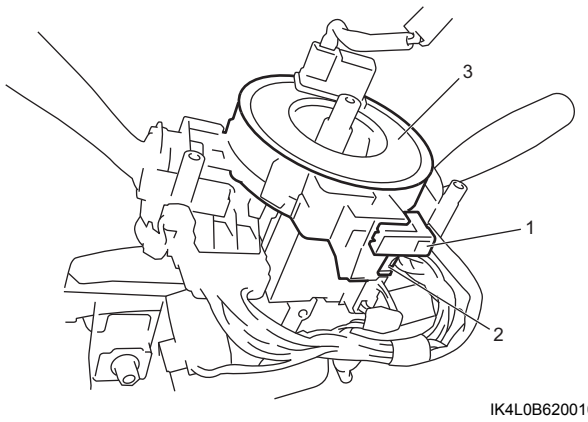

IK4L0B620010-01

4) Cắm giắc cắm cảm biến góc lái (model không trang bị hệ thống điều khiển đèn pha/cos tự động).

AENK4L0B.book Page 7 Thursday, August 29, 2019 10:31 AM

5) Lắp ốp che trên trụ lái (4) với vít (3).
6) Lắp ốp che dưới trụ lái (2) với vít (1).

CHÚ Ý

Dây dẫn sẽ bị hư hỏng nếu bị kẹp khi lắp các ốp che.
Kiểm tra để đảm bảo dây dẫn không bị kẹp giữa các ốp trước khi siết chặt ốp.

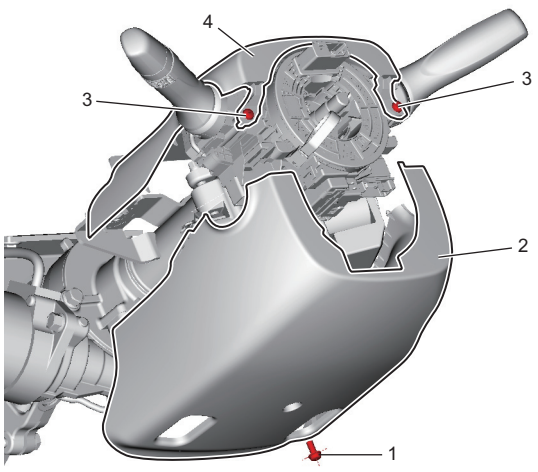

IK4L0B620006-01

7) Lắp vô lăng vào trụ lái. ☞(Trang 6B-3)

Định tâm cụm cuộn dây xoắn (model có trang bị hệ thống túi khí)

AENK4L0B6206028

1) Tháo vô lăng. ☞(Trang 6B-3)
2) Kiểm tra để đảm bảo công tắc máy đang ở vị trí “OFF”.
3) Dùng lực nhẹ quay cuộn dây xoắn (1) từ từ ngược chiều kim đồng hồ cho đến khi cuộn dây xoắn không quay được nữa.

LƯU Ý

Cuộn dây xoắn có thể quay tối đa khoảng 5 vòng nếu đang ở vị trí giữa, tức là có thể quay hai vòng rưỡi cả theo chiều kim đồng hồ và ngược chiều kim đồng hồ.

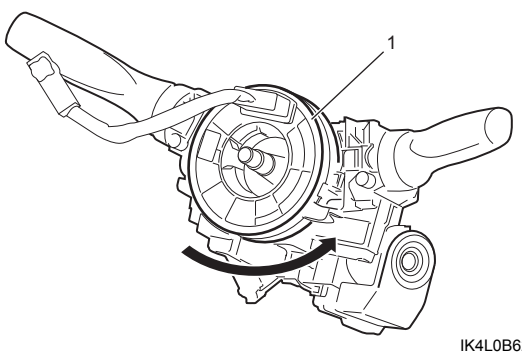

IK4L0B620011-01

4) Từ vị trí ở Bước 3), xoay cụm cuộn dây xoắn theo chiều kim đồng hồ để đặt giắc cắm ở vị trí trên cùng trong một vòng quay.
5) Xoay bộ phận quay (2) hai vòng theo chiều kim đồng hồ để đặt giắc cắm (1) ở vị trí trên cùng. Kiểm tra để đảm bảo dấu hình tam giác (4) trên bộ phận quay thẳng hàng với dấu trên bộ phận tĩnh (3) và có thể quan sát thấy cáp dẹt (6) trong lỗ (5) như được minh họa trong hình.

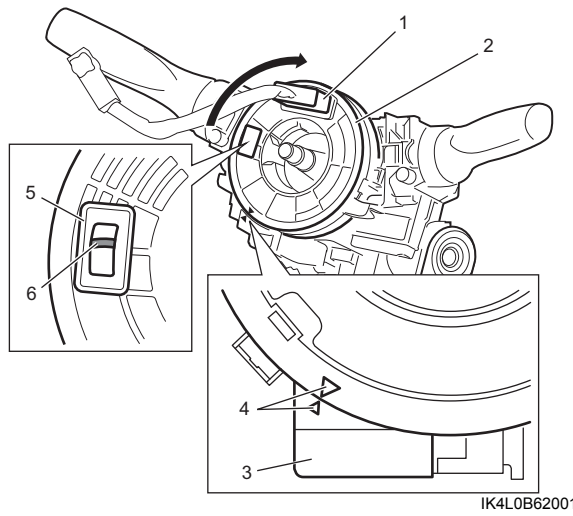

IK4L0B620012-01

Kiểm tra cụm cuộn dây xoắn (model có trang bị hệ thống túi khí)

AENK4L0B6206029

Tham khảo “Kiểm tra cuộn dây xoắn và mạch của cuộn dây xoắn” trong Phần 8B (Trang 8B-40).

Tháo và lắp cụm cam hồi vị (model không trang bị hệ thống túi khí)

AENK4L0B6206003

Tháo

1) Tháo vô lăng. ☞(Trang 6B-3)
2) Tháo nắp đậy lỗ trụ lái. ☞(Trang 9C-10)
3) Tháo vít (1), sau đó tháo ốp che dưới trụ lái (2).
4) Tháo vít (3), sau đó tháo ốp che trên trụ lái (4).

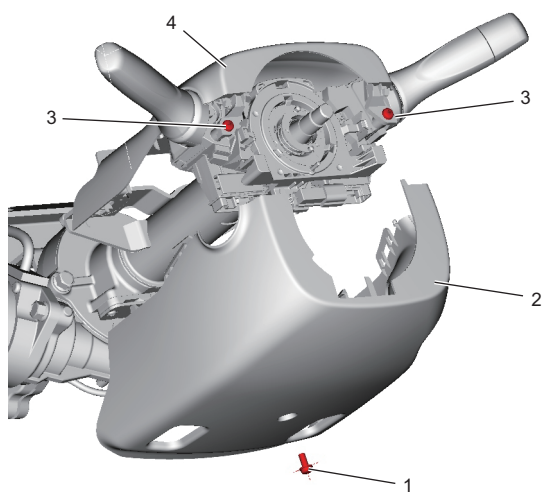

IK4L0A620008-01