AENK4L0B.book Page 7 Thursday, August 29, 2019 10:31 AM

5) Lắp ốp che trên trụ lái (4) với vít (3).
6) Lắp ốp che dưới trụ lái (2) với vít (1).

CHÚ Ý

Dây dẫn sẽ bị hư hỏng nếu bị kẹp khi lắp các ốp che.
Kiểm tra để đảm bảo dây dẫn không bị kẹp giữa các ốp trước khi siết chặt ốp.

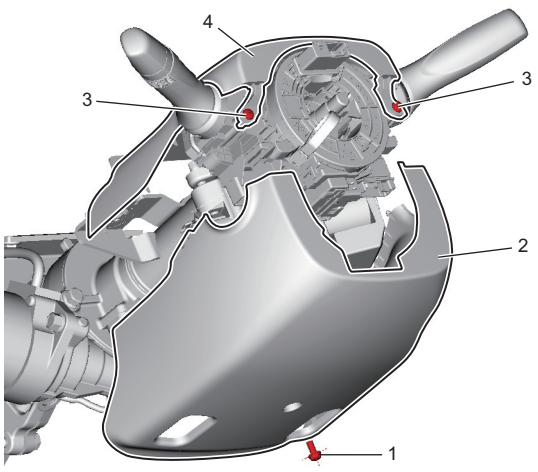

IK4L0B620006-01

7) Lắp vô lăng vào trụ lái. ☞(Trang 6B-3)

Định tâm cụm cuộn dây xoắn (model có trang bị hệ thống túi khí)

AENK4L0B6206028

1) Tháo vô lăng. ☞(Trang 6B-3)
2) Kiểm tra để đảm bảo công tắc máy đang ở vị trí “OFF”.
3) Dùng lực nhẹ quay cuộn dây xoắn (1) từ từ ngược chiều kim đồng hồ cho đến khi cuộn dây xoắn không quay được nữa.

LƯU Ý

Cuộn dây xoắn có thể quay tối đa khoảng 5 vòng nếu đang ở vị trí giữa, tức là có thể quay hai vòng rưỡi cả theo chiều kim đồng hồ và ngược chiều kim đồng hồ.

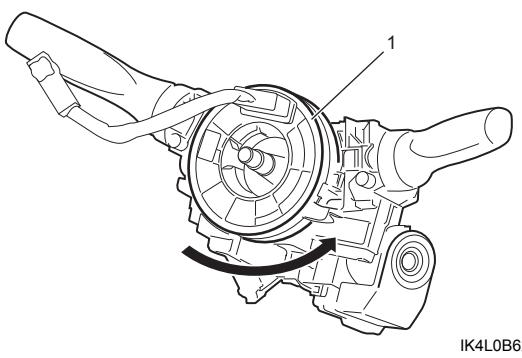

IK4L0B620011-01

4) Từ vị trí ở Bước 3), xoay cụm cuộn dây xoắn theo chiều kim đồng hồ để đặt giắc cắm ở vị trí trên cùng trong một vòng quay.
5) Xoay bộ phận quay (2) hai vòng theo chiều kim đồng hồ để đặt giắc cắm (1) ở vị trí trên cùng. Kiểm tra để đảm bảo dấu hình tam giác (4) trên bộ phận quay thẳng hàng với dấu trên bộ phận tĩnh (3) và có thể quan sát thấy cáp dẹt (6) trong lỗ (5) như được minh họa trong hình.

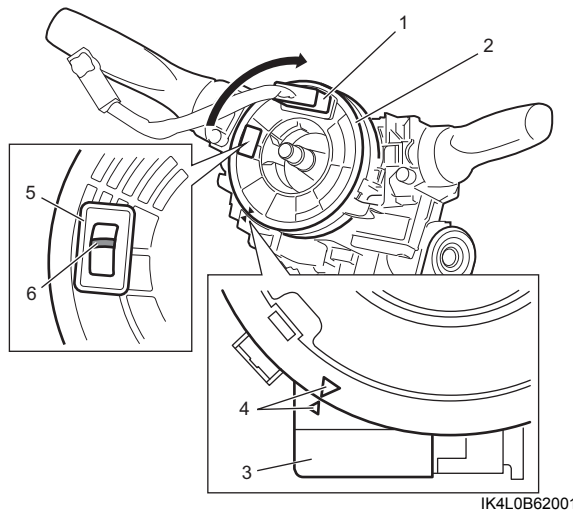

IK4L0B620012-01

Kiểm tra cụm cuộn dây xoắn (model có trang bị hệ thống túi khí)

AENK4L0B6206029

Tham khảo “Kiểm tra cuộn dây xoắn và mạch của cuộn dây xoắn” trong Phần 8B (Trang 8B-40).

Tháo và lắp cụm cam hồi vị (model không trang bị hệ thống túi khí)

AENK4L0B6206003

Tháo

1) Tháo vô lăng. ☞(Trang 6B-3)
2) Tháo nắp đậy lỗ trụ lái. ☞(Trang 9C-10)
3) Tháo vít (1), sau đó tháo ốp che dưới trụ lái (2).
4) Tháo vít (3), sau đó tháo ốp che trên trụ lái (4).

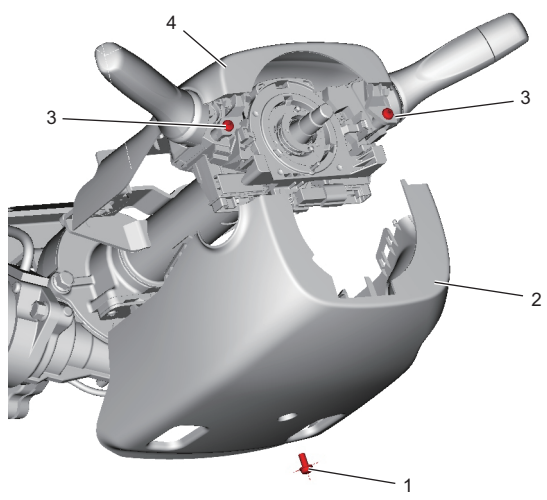

IK4L0A620008-01