AENK4L0B.book Page 8 Thursday, August 29, 2019 10:31 AM

5) Rút giắc cắm còi xe (1).
6) Tháo ngàm (2) và tháo cụm cam hồi vị (3).

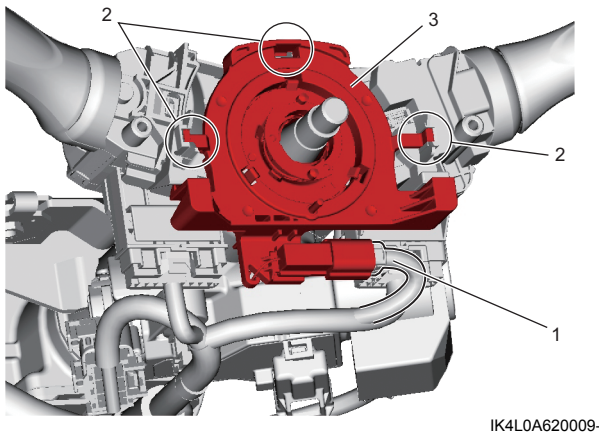

IK4L0A620009-01

Lắp

Thực hiện ngược lại quy trình tháo, lưu ý những điểm sau.

- Bôi một ít mỡ vào phần tiếp xúc với còi (1).

  "A": Mỡ 99000-25011
  (Mỡ SUZUKI Super Grease A)

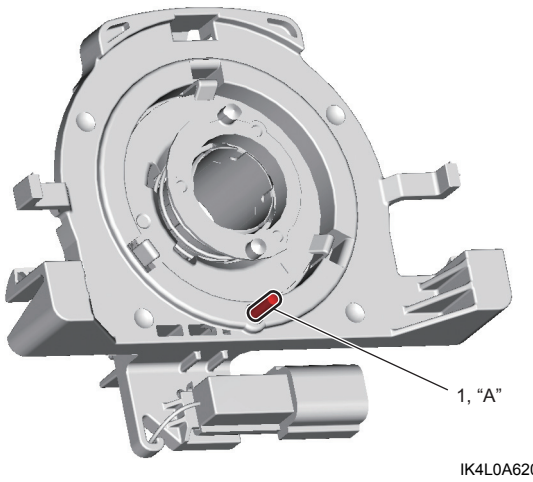

IK4L0A620010-01

Kiểm tra cụm cam hồi vị (model không trang bị hệ thống túi khí)

AENK4L0B6206004

Kiểm tra cụm cam hồi vị (1) xem có vết nứt, hư hỏng và biến dạng không. Thay cụm cam hồi vị nếu bị hỏng.

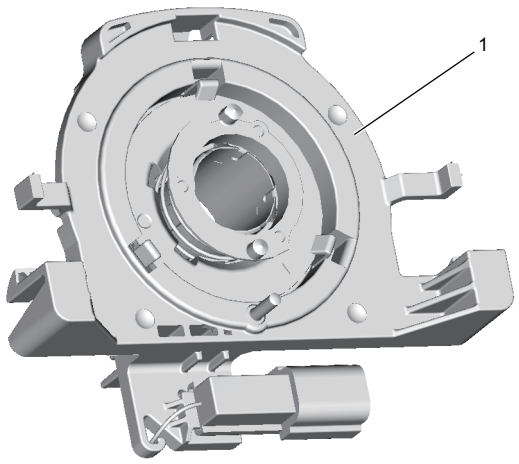

IK4L0A620057-01

Kiểm tra cảm biến góc lái trên xe

AENK4L0B6206030

Tham khảo "Kiểm tra cảm biến góc lái trên xe" trong Phần 4F (Trang 4F-59).

Tháo và lắp cảm biến góc lái

AENK4L0B6206031

Không có hệ thống điều khiển đèn pha/cos tự động

Cảm biến góc lái được tích hợp trong công tắc đèn và công tắc xi nhan. Tham khảo "Tháo và lắp công tắc đèn và công tắc xi nhan" trong Phần 9B (Trang 9B-21).

Có hệ thống điều khiển đèn pha/cos tự động

LƯU Ý

Nếu bạn quay rô-to của cảm biến góc lái khi đã tháo cảm biến, DTC có thể được phát hiện ngay cả khi cảm biến góc lái ở trạng thái bình thường.
Không quay rô-to khi tháo và lắp cảm biến góc lái.