AENK4L0B.book Page 9 Thursday, August 29, 2019 10:31 AM

Tháo

1) Tháo vô lăng. ☞(Trang 6B-3)
2) Tháo cụm cuộn dây xoắn. ☞(Trang 6B-5)
3) Tháo cảm biến góc lái (1) khỏi cụm cuộn dây xoắn (2) trong khi mở các móc (3) của cụm cuộn dây xoắn.

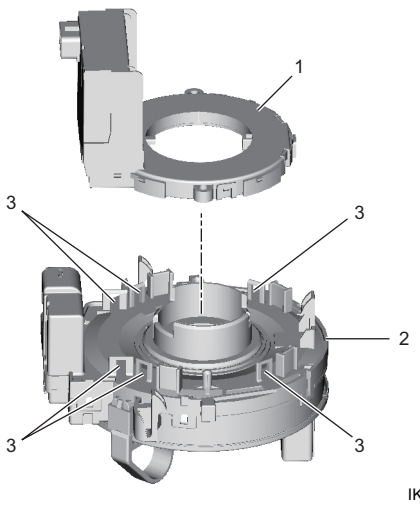

IK4L0B620013-01

Lắp

Thực hiện ngược lại quy trình tháo, lưu ý những điểm sau.

- Lắp cảm biến góc lái vào cuộn dây xoắn sau khi định tâm của cụm cuộn dây xoắn. ☞(Trang 6B-7)
- Không quay rô-to của cảm biến góc lái đã tháo (1) cho đến khi cảm biến góc lái được lắp lại vào cuộn dây xoắn (2).

LƯU Ý

Cố định cảm biến góc lái mới bằng chốt khóa. Sau khi lắp cảm biến góc lái mới vào cuộn dây xoắn, tháo chốt khóa khỏi cảm biến góc lái.

- Chỉnh khớp các rãnh rộng (3) vào gờ lồi trên (4) và rãnh hẹp (5) vào gờ lồi dưới (6).

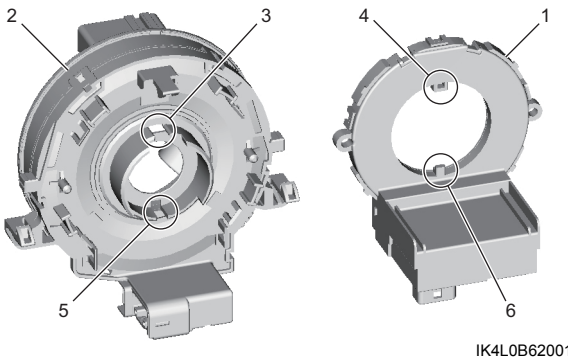

IK4L0B620014-01

Kiểm tra cảm biến góc lái

AENK4L0B6206032

Tham khảo “Kiểm tra cảm biến góc lái” trong Phần 4F (Trang 4F-60).

Tháo và lắp cụm trụ lái

AENK4L0B6206005

CHÚ Ý

Cụm trụ lái có thể dễ dàng bị hư hỏng trong và sau khi lắp.
Để tránh hư hỏng cụm trụ lái, thực hiện các phòng ngừa sau đây khi tháo và khi đặt cụm trụ lái sau khi tháo:

- **Chức năng hấp thụ lực tác động của cụm trụ lái có thể bị ảnh hưởng nếu cụm trụ lái chịu lực tác động quá lớn.**
  Thận trọng không tác động lực quá lớn lên cụm trụ lái khi tháo và lắp bộ phận này.
- **Tuyệt đối không làm rơi phần đầu của cụm trụ lái. Điều này có thể làm giá đỡ dưới trụ lái bị cong vênh hoặc làm lỏng phần vỏ bọc duy trì độ dài thiết kế của trụ lái.**
- **Không để cụm trụ lái tựa vào vật khác. Nếu không, cụm trụ lái có thể bị cong hoặc biến dạng.**
- **Không nới lỏng đai ốc trên và dưới trụ lái khi vẫn đang lắp trục dưới trụ lái. Nếu không, có thể gây hư hỏng bạc đạn khớp trục.**

Tháo

1) Đối với model không trang bị hệ thống túi khí, tháo cụm cam hồi vị. ☞(Trang 6B-7)
2) Đối với model có trang bị hệ thống túi khí, tháo cụm cuộn dây xoắn. ☞(Trang 6B-5)
3) Tháo hộp điều khiển hệ thống chống trộm. ☞(Trang 10C-16)
4) Tháo công tắc đèn và công tắc cần gạt mưa.
   - Công tắc đèn: ☞(Trang 9B-21)
   - Công tắc cần gạt mưa: ☞(Trang 9D-8)
5) Tháo trục dưới trụ lái. ☞(Trang 6B-14)
6) Đối với hệ thống lái trợ lực, tháo kẹp dây điện và giắc cắm theo quy trình sau.