AENK4L0B.book Page 9 Thursday, August 29, 2019 10:31 AM

Tháo

1) Tháo vô lăng. ☞(Trang 6B-3)
2) Tháo cụm cuộn dây xoắn. ☞(Trang 6B-5)
3) Tháo cảm biến góc lái (1) khỏi cụm cuộn dây xoắn (2) trong khi mở các móc (3) của cụm cuộn dây xoắn.

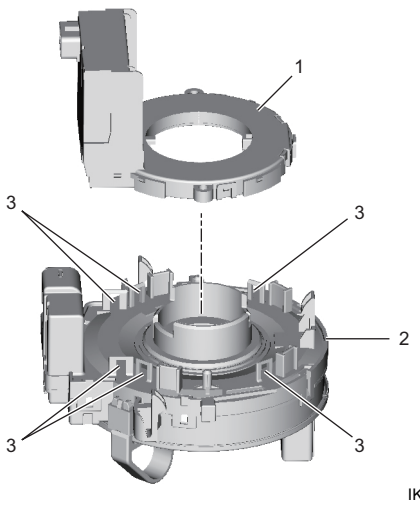

IK4L0B620013-01

Lắp

Thực hiện ngược lại quy trình tháo, lưu ý những điểm sau.

- Lắp cảm biến góc lái vào cuộn dây xoắn sau khi định tâm của cụm cuộn dây xoắn. ☞(Trang 6B-7)
- Không quay rô-to của cảm biến góc lái đã tháo (1) cho đến khi cảm biến góc lái được lắp lại vào cuộn dây xoắn (2).

LƯU Ý

Cố định cảm biến góc lái mới bằng chốt khóa. Sau khi lắp cảm biến góc lái mới vào cuộn dây xoắn, tháo chốt khóa khỏi cảm biến góc lái.

- Chỉnh khớp các rãnh rộng (3) vào gờ lồi trên (4) và rãnh hẹp (5) vào gờ lồi dưới (6).

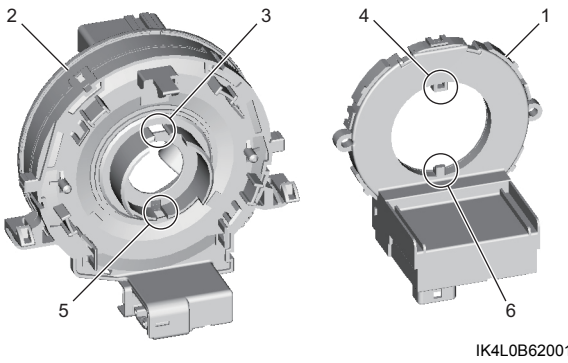

IK4L0B620014-01

Kiểm tra cảm biến góc lái

AENK4L0B6206032

Tham khảo “Kiểm tra cảm biến góc lái” trong Phần 4F (Trang 4F-60).

Tháo và lắp cụm trụ lái

AENK4L0B6206005

CHÚ Ý

Cụm trụ lái có thể dễ dàng bị hư hỏng trong và sau khi lắp.
Để tránh hư hỏng cụm trụ lái, thực hiện các phòng ngừa sau đây khi tháo và khi đặt cụm trụ lái sau khi tháo:

- **Chức năng hấp thụ lực tác động của cụm trụ lái có thể bị ảnh hưởng nếu cụm trụ lái chịu lực tác động quá lớn.**
  Thận trọng không tác động lực quá lớn lên cụm trụ lái khi tháo và lắp bộ phận này.
- **Tuyệt đối không làm rơi phần đầu của cụm trụ lái. Điều này có thể làm giá đỡ dưới trụ lái bị cong vênh hoặc làm lỏng phần vỏ bọc duy trì độ dài thiết kế của trụ lái.**
- **Không để cụm trụ lái tựa vào vật khác. Nếu không, cụm trụ lái có thể bị cong hoặc biến dạng.**
- **Không nới lỏng đai ốc trên và dưới trụ lái khi vẫn đang lắp trục dưới trụ lái. Nếu không, có thể gây hư hỏng bạc đạn khớp trục.**

Tháo

1) Đối với model không trang bị hệ thống túi khí, tháo cụm cam hồi vị. ☞(Trang 6B-7)
2) Đối với model có trang bị hệ thống túi khí, tháo cụm cuộn dây xoắn. ☞(Trang 6B-5)
3) Tháo hộp điều khiển hệ thống chống trộm. ☞(Trang 10C-16)
4) Tháo công tắc đèn và công tắc cần gạt mưa.
   - Công tắc đèn: ☞(Trang 9B-21)
   - Công tắc cần gạt mưa: ☞(Trang 9D-8)
5) Tháo trục dưới trụ lái. ☞(Trang 6B-14)
6) Đối với hệ thống lái trợ lực, tháo kẹp dây điện và giắc cắm theo quy trình sau.

AENK4L0B.book Page 10 Thursday, August 29, 2019 10:31 AM

CHÚ Ý

Các ngàm (1) của kẹp dây điện có thể bị biến dạng nếu tháo kẹp dây điện (2) sử dụng lực quá mạnh.
Tháo kẹp dây điện đúng cách bằng cách ấn các ngàm của kẹp dây điện.

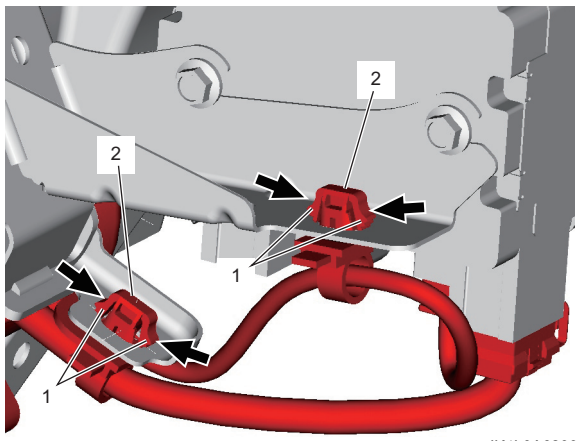

IK4L0A620066-01

a) Rút giắc cắm mô-tơ P/S (4), sau đó tháo kẹp dây điện mô-tơ P/S (3).
b) Rút giắc cắm cảm biến mô-men xoắn (2) và tháo kẹp dây điện cảm biến mô-men xoắn (1).

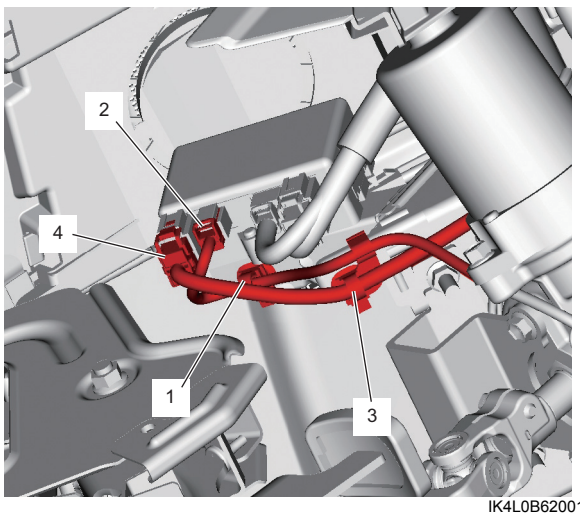

IK4L0B620015-01

7) Rút giắc cắm công tắc máy (1).
8) Tháo các kẹp dây điện trụ lái (2).

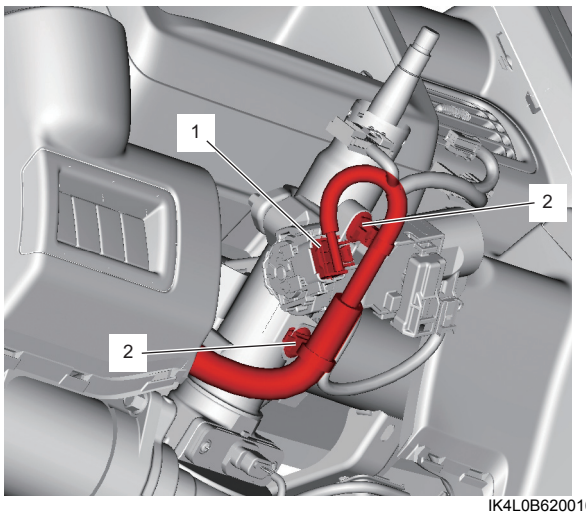

IK4L0B620016-01

9) Tháo các đai ốc trên trụ lái (1) và đai ốc dưới trụ lái (2).
10) Tháo cụm trụ lái (3).

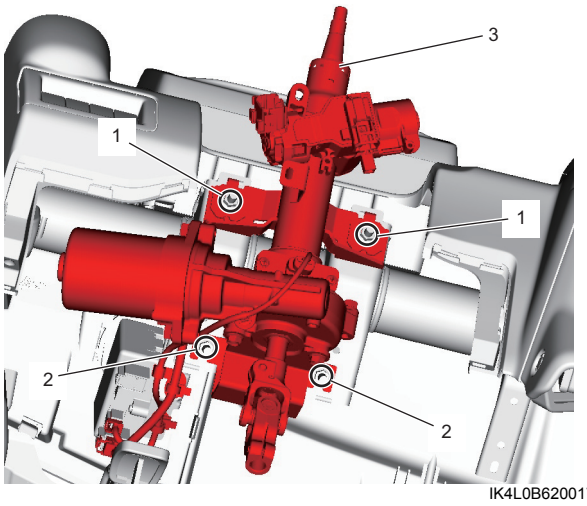

IK4L0B620017-01

11) Tháo khóa vô lăng khỏi cụm trụ lái nếu cần. ☞(Trang 6B-12)

Lắp

CHÚ Ý

Siết các bu-lông không đúng theo thứ tự có thể gây hư hỏng khớp nối trục lái của trụ lái. Siết chặt các đai ốc trụ lái theo thứ tự quy định trước khi lắp trục lái dưới.

1) Kiểm tra để đảm bảo các bánh trước của xe hướng thẳng về phía trước.
2) Lắp khóa vô lăng vào cụm trụ lái nếu đã tháo. ☞(Trang 6B-12)

AENK4L0B.book Page 11 Thursday, August 29, 2019 10:31 AM

3) Lắp hai vỏ bọc (1) vào trụ lái.

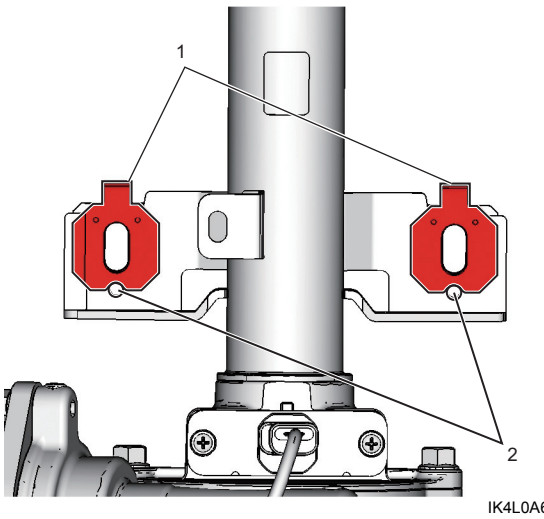

IK4L0A620063-01

2.	Vấu lồi

4) Lắp cụm trụ lái (1).
5) Siết chặt đai ốc dưới trụ lái (2) đến lực siết quy định.

Lực siết
Đai ốc dưới trụ lái (a):
14 N·m (1,4 kgf-m, 10,5 lbf-ft)

6) Siết chặt các đai ốc trên trụ lái (3) đến lực siết quy định.

LƯU Ý

Trước khi siết chặt các đai ốc trên trụ lái, xác nhận một lần nữa là hai vỏ bọc được lắp đúng vị trí quy định.

Lực siết
Đai ốc trên trụ lái (b):
14 N·m (1,4 kgf-m, 10,5 lbf-ft)

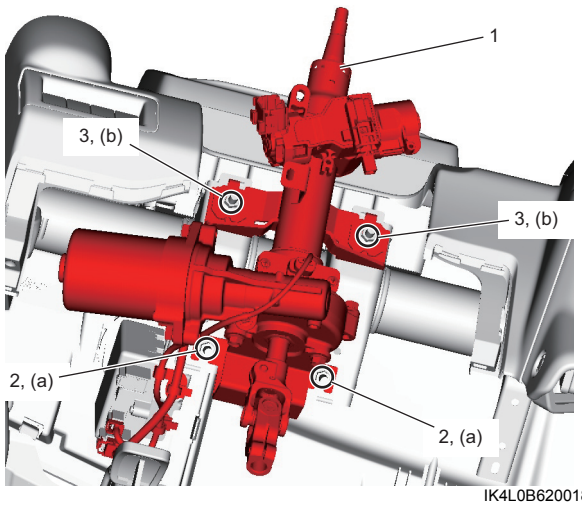

IK4L0B620018-01

7) Đối với hệ thống lái trợ lực, lắp kẹp dây điện và giắc cắm theo quy trình sau.

CHÚ Ý

Nếu bộ dây điện không được cố định bởi kẹp dây điện, bộ dây điện và giắc cắm có thể bị hỏng.
Lắp chắc chắn kẹp dây điện vào vị trí quy định.

a) Lắp kẹp dây điện cảm biến mô-men xoắn (1), sau đó cắm giắc cắm cảm biến mô-men xoắn (2).
b) Lắp kẹp dây điện mô-tơ P/S (3), sau đó cắm giắc cắm mô-tơ P/S (4).

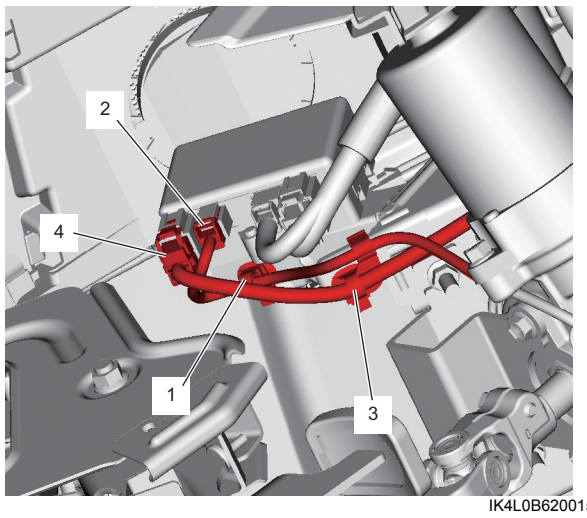

IK4L0B620015-01

8) Cắm giắc cắm công tắc máy (1).
9) Lắp các kẹp dây điện trụ lái (2).

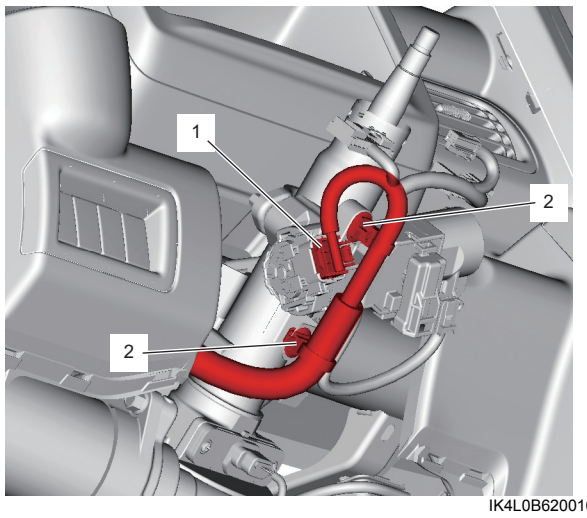

IK4L0B620016-01

10) Lắp trục dưới trụ lái. ☞(Trang 6B-14)
11) Lắp công tắc đèn và công tắc cần gạt mưa.
    - Công tắc đèn: ☞(Trang 9B-21)
    - Công tắc cần gạt mưa: ☞(Trang 9D-8)
12) Lắp hộp điều khiển hệ thống chống trộm. ☞(Trang 10C-16)
13) Đối với model có trang bị hệ thống túi khí, lắp cụm cuộn dây xoắn. ☞(Trang 6B-5)
14) Đối với model không trang bị hệ thống túi khí, lắp cụm cam hồi vị. ☞(Trang 6B-7)

AENK4L0B.book Page 12 Thursday, August 29, 2019 10:31 AM

Kiểm tra cụm trụ lái

AENK4L0B6206006

LƯU Ý

Cần kiểm tra cụm trụ lái nếu xe gặp tai nạn và khi cụm trụ lái bị va chạm.

Thực hiện kiểm tra như sau nếu nghi ngờ cụm trụ lái bị hỏng. Nếu kết quả kiểm tra không ỔN, hãy thay cụm trụ lái.

- Kiểm tra trục của cụm trụ lái xem có bị lỏng không theo các hướng mũi tên [a] và [b] trong hình.

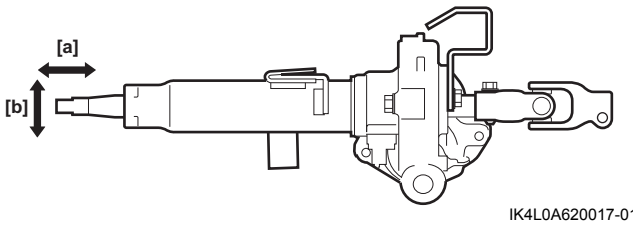

IK4L0A620017-01

- Kiểm tra để đảm bảo khoảng cách “a” trong hình như quy định.

Độ dài cụm trụ lái
“a”: 116,1 – 122,1 mm (4,571 – 4,807 in.)

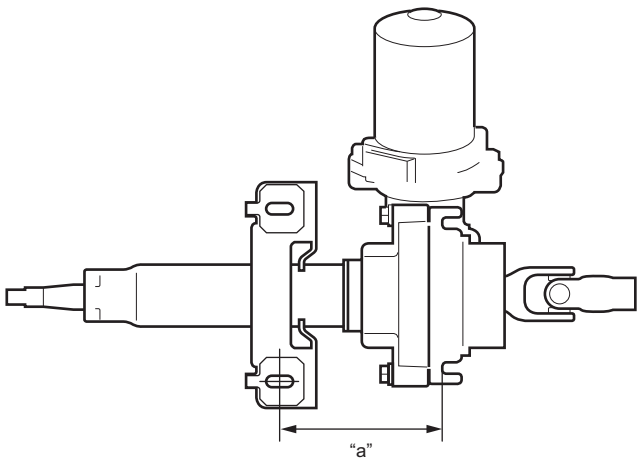

IK4L0A620018-03

- Kiểm tra trục của cụm trụ lái xem quay có êm không.
- Kiểm tra khớp nối trục của cụm trụ lái xem có bị mòn, vỡ và hư hỏng gì khác không.

Tháo và lắp khóa vô lăng

AENK4L0B6206007

Tháo

⚠ CẢNH BÁO

Khóa vô lăng được làm bằng magiê.
Việc khoan, cắt hoặc giũa khóa vô lăng có thể làm bắn tia lửa gây cháy bột magiê, dẫn đến cháy hoặc bỏng.
Không được khoan, cắt hoặc giũa bột magiê trên khóa vô lăng.

CHÚ Ý

Việc không thực hiện những phòng ngừa sau đây khi tháo hoặc lắp khóa vô lăng có thể gây hỏng khóa vô lăng.

- **Không làm rơi hoặc để khóa vô lăng bị va chạm mạnh. Bất kỳ khóa vô lăng nào bị va chạm mạnh đều phải được thay thế.**
- **Giữ cho cụm trụ lái và/hoặc khóa vô lăng không bị dính nhớt, nước, bụi hoặc các vật lạ khác.**

1) Tháo cụm trụ lái (1). ☞(Trang 6B-9)
2) Giữ cụm trụ lái bằng ê-tô.
3) Sử dụng đục để nới lỏng các bu-lông khóa vô lăng (2), sau đó tháo khóa vô lăng (3) khỏi cụm trụ lái.

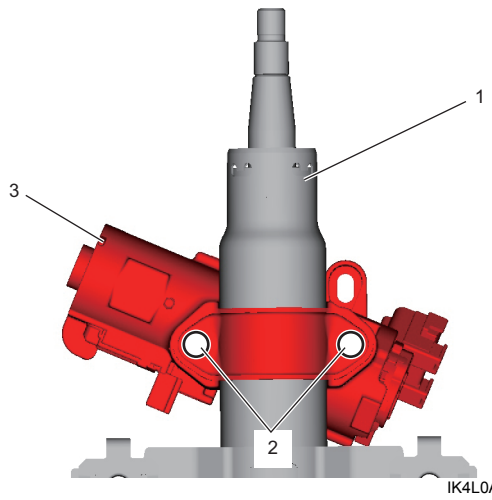

IK4L0A620020-01

Lắp

1) Căn thẳng lỗ hình chữ nhật (2) ở trục lái (3) với tâm lỗ (1) ở cụm trụ lái.

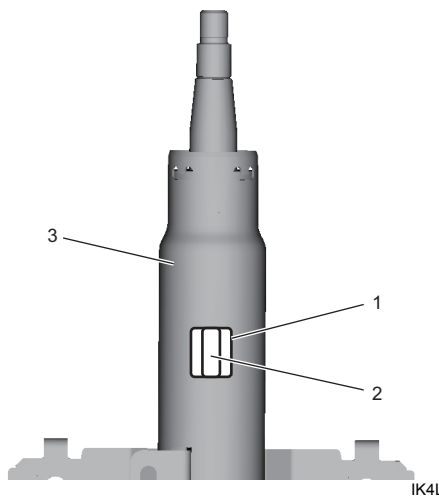

IK4L0A620021-01

2) Xoay chìa khóa công tắc máy về vị trí “LOCK” và rút ra, sau đó căn thẳng vấu của khóa vô lăng với lỗ ở trục lái.