AENK4L0B.book Page 32 Thursday, August 29, 2019 10:31 AM

Kiểm tra mô-tơ P/S và mạch của mô-tơ P/S

AENK4L0B6306003

1) Với công tắc máy ở vị trí “OFF”, rút giắc cắm mô-tơ P/S (1) khỏi cụm điều khiển P/S.
2) Kiểm tra điện trở giữa cực “1” và “2” của giắc cắm mô-tơ P/S.
   Nếu kết quả kiểm tra không như quy định, hãy thay cụm trụ lái.

Điện trở mạch mô-tơ

Giữa “1” và “2”	**Xấp xỉ 1 Ω**

3) Kiểm tra sự thông mạch giữa cực “1” của giắc cắm mô-tơ P/S và dây nối đất.
   Nếu kết quả kiểm tra không như quy định, hãy thay cụm trụ lái.

Điện trở mạch mô-tơ

“1” và dây nối đất	**Không có sự thông mạch**

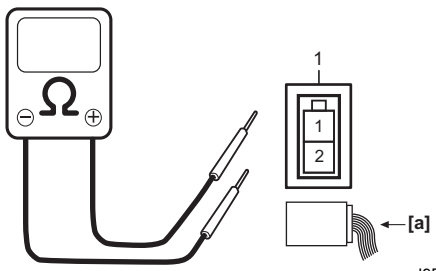

I9P60A630036-01

1. Giắc cắm mô-tơ P/S (Góc nhìn: [a])

4) Nâng xe lên.
5) Với công tắc máy ở vị trí “OFF”, cắm giắc cắm mô-tơ P/S (1) vào cụm điều khiển P/S (2).
6) Sử dụng am-pe kế (3), kiểm tra để đảm bảo dòng điện mô-tơ P/S với động cơ chạy cầm chừng có giá trị như dưới đây. Nếu kết quả kiểm tra không như quy định, hãy kiểm tra cụm điều khiển P/S và mạch của cụm điều khiển. ☞(Trang 6C-26)
   Nếu kết quả kiểm tra giống như quy định, hãy thay cụm trụ lái.

Dòng điện mô-tơ khi xe được nâng lên

Tình trạng	Khi vô lăng ở vị trí thẳng về phía trước: [A]	Khi vô lăng được giữ ở vị trí xoay hết sang trái hoặc phải: [B]
Dòng điện mô-tơ	**Xấp xỉ 0 A**	**Xấp xỉ 45 đến 52 A**

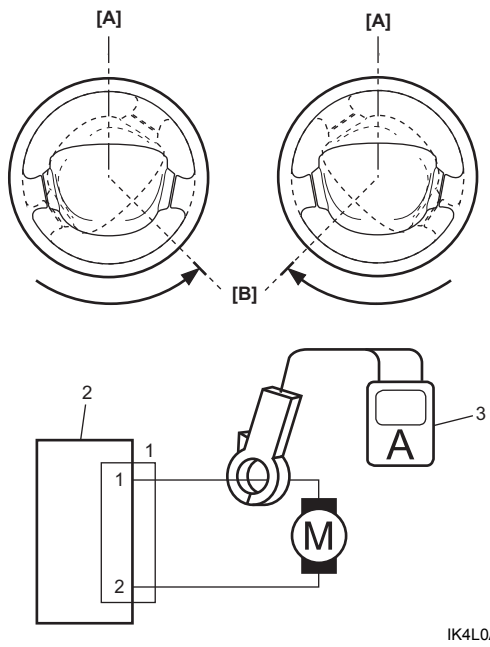

IK4L0A630019-01

AENK4L0B.book Page 33 Thursday, August 29, 2019 10:31 AM

Thông số kỹ thuật

Thông số lực siết

AENK4L0B6307001

Bộ phận siết	Lực siết			Lưu ý
	N·m	kgf-m	lbf-ft	
Bu-lông gá cụm điều khiển P/S	5,0	0,51	4,0	☞(Trang 6C-30)

Tham khảo:
Để biết thông tin về lực siết của các bản siết lực không được trình bày trong trang này, tham khảo:
“Thông tin về bản siết lực” trong Phần 0A (Trang 0A-5)

Dụng cụ và thiết bị chuyên dụng

Dụng cụ chuyên dụng

AENK4L0B6308001
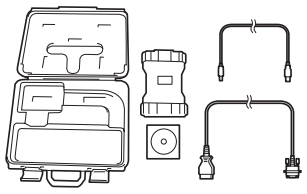
Máy chẩn đoán SUZUKI (Suzuki SDT-II) — ☞(Trang 6C-10) / ☞(Trang 6C-11) / ☞(Trang 6C-30)